Uradni list Republike Slovenije

Internet: http://www.uradni-list.si e-pošta: info@uradni-list.si

Št. 92 Ljubljana, torek 18. 10. 2005 Cena 2000 SIT ISSN 1318-0576 Leto XV

PREDSEDNIK REPUBLIKE

3948. Ukaz o podelitvi odlikovanja častni znak svobode Republike Slovenije

Na podlagi sedme alinee prvega odstavka 107. člena Ustave Republike Slovenije, tretje alinee 4. člena in prvega odstavka 7. člena Zakona o odlikovanju častni znak svobode Republike Slovenije (Uradni list RS, št. 24/92) ter 21. člena Zakona o odlikovanjih Republike Slovenije (Uradni list RS, št. 1/95 in 22/04) izdajam

U K A Z
o podelitvi odlikovanja častni znak svobode Republike Slovenije

Ob 80-letnici za zasluge v dobro slovenske skupnosti v Kanadi ter prispevek pri osamosvojitvi in mednarodnem priznanju Republike Slovenije podeljujem

Častni znak svobode Republike Slovenije

dr. Petru Klopčiču.

Št. 996-01-15/2005
Ljubljana, 10. oktober 2005

dr. Janez Drnovšek l.r.
Predsednik
Republike Slovenije

3949. Ukaz o podelitvi odlikovanja Republike Slovenije

Na podlagi sedme alinee prvega odstavka 107. člena Ustave Republike Slovenije ter 2. točke 7. člena in 10. člena Zakona o odlikovanjih Republike Slovenije – ZOdl-UPB1 (Uradni list RS, št. 69/04) izdajam

U K A Z
o podelitvi odlikovanja Republike Slovenije

Za izjemen prispevek v slovenski poeziji in prevodni literaturi, uveljavljanju slovenske kulture v svetu ter za zasluge pri utrjevanju demokracije v naši družbi podeljujem

Zlati red za zasluge

Venu Tauferju.

Ob 80-letnici za zasluge pri povezovanju in ohranjanju slovenske skupnosti v Avstraliji in Novi Zelandiji, pri osamosvojitvi Slovenije, mednarodnem priznanju ter gospodarskih povezavah Slovenije s svetom podeljujem na diplomatskem mednarodnem področju

Zlati red za zasluge

Dušanu Lajovicu.

Št. 996-01-16/2005
Ljubljana, 10. oktober 2005

dr. Janez Drnovšek l.r.
Predsednik
Republike Slovenije

3950. Ukaz o podelitvi odlikovanja Republike Slovenije

Na podlagi sedme alinee prvega odstavka 107. člena Ustave Republike Slovenije ter 4. točke 7. člena in 10. člena Zakona o odlikovanjih Republike Slovenije – ZOdl-UPB1 (Uradni list RS, št. 69/04) izdajam

U K A Z
o podelitvi odlikovanja Republike Slovenije

Ob 100-letnici delovanja za uspehe pri razvoju in pospeševanju slovenskega turizma podeljujem

Red za zasluge

Turistični zvezi Slovenije.

Ob 70-letnici za ohranjanje slovenske kulture v slovenski skupnosti v Kanadi podeljujem

Red za zasluge

Janezu Hočevarju.

Ob 80-letnici za zasluge pri ohranjanju slovenske kulturne dediščine in širjenje kulture duha na Tržaškem podeljujem

Red za zasluge

Dušanu Jakominu.

Št. 996-01-17/2005
Ljubljana, 10. oktober 2005

dr. Janez Drnovšek l.r.
Predsednik
Republike Slovenije

3951. Odlok o pomilostitvi

Na podlagi šeste alinee prvega odstavka 107. člena Ustave Republike Slovenije ter 1. člena Zakona o pomilostitvi (Uradni list RS, št. 45/95, 86/04) izdajam

O D L O K
o pomilostitvi

IZREČENA KAZEN ZAPORA SE ZNIŽA

Nerminu Akeljiću, roj. 14. 12. 1966 v Brčkem, BiH, se kazen 8 let zapora zniža za 1 leto.

Darju Grmku, roj. 18. 1. 1965 v Postojni, se enotna kazen 3 let in 6 mesecev zapora zniža za 6 mesecev.

Ivanu Šolaji, roj. 25. 8. 1956 v Kočevju, se enotna kazen 2 let in 6 mesecev zapora zniža za 3 mesece.

IZVRŠITEV IZREČENE KAZNI ZAPORA SE ODPUSTI

Domnu Vivodu, roj. 14. 7. 1968 na Ptuju, se odpusti izvršitev preostalega dela kazni.

Št. 725-02-9/2005
Ljubljana, 12. oktober 2005

dr. Janez Drnovšek l.r.
Predsednik
Republike Slovenije

DRŽAVNI ZBOR

3952. Zakon o spremembah in dopolnitvah Zakona o javnih cestah (ZJC-B)

Na podlagi druge alinee prvega odstavka 107. člena in prvega odstavka 91. člena Ustave Republike Slovenije izdajam

U K A Z
o razglasitvi Zakona o spremembah in dopolnitvah Zakona o javnih cestah (ZJC-B)

Razglašam Zakon o spremembah in dopolnitvah Zakona o javnih cestah (ZJC-B), ki ga je sprejel Državni zbor Republike Slovenije na seji 29. septembra 2005.

Št. 001-22-84/05
Ljubljana, 7. oktober 2005

dr. Janez Drnovšek l.r.
Predsednik
Republike Slovenije

Z A K O N
O SPREMEMBAH IN DOPOLNITVAH ZAKONA O JAVNIH CESTAH (ZJC-B)

1. člen

V Zakonu o javnih cestah (Uradni list RS, št. 29/97, 18/02, 50/02 – odločba US, 110/02 – ZGO-1 in 126/03 – ZDARS-A) se v drugem odstavku 1. člena za besedami »kategorizacijo javnih cest,« doda besedilo »ureja pravila določanja mej javnih cest«.

Doda se nov tretji odstavek, ki se glasi:

»(3) Ta zakon prenaša v slovenski pravni red določbe naslednjih direktiv Evropske skupnosti:

– Direktiva Evropskega parlamenta in Sveta 1999/62/ES z dne 17. junija 1999 o cestnih pristojbinah za uporabo določene infrastrukture za težka tovorna vozila (UL L št. 187 z dne 20. 7. 1999, str. 42; v nadaljnjem besedilu: Direktiva 1999/62/ES);

– Direktiva Evropskega parlamenta in Sveta 2004/52/ES z dne 29. aprila 2004 o interoperabilnosti elektronskih cestninskih sistemov v Skupnosti (UL L št. 166 z dne 30. 4. 2004, str. 124; v nadaljnjem besedilu: Direktiva 2004/52/ES);

– Direktiva Evropskega parlamenta in Sveta 2004/54/ES z dne 29. aprila 2004 o minimalnih varnostnih zahtevah za predore v vseevropskem cestnem omrežju (UL L št. 167 z dne 30. 4. 2004, str. 39; v nadaljnjem besedilu: Direktiva 2004/54/ES).«.

2. člen

Na koncu tretje alinee tretjega odstavka 6. člena zakona se pika črta in dodajo besede »in ovir v cestnem prometu«.

3. člen

V 8. členu se besedilo četrtega odstavka spremeni tako, da se glasi:

»(4) Obnovitvena dela na javnih cestah se oddajajo v izvedbo v skladu s predpisi, ki urejajo javno naročanje.«.

Dodajo se novi peti, šesti, sedmi in osmi odstavek, ki se glasijo:

»(5) Obnovitvena dela na javnih cestah se štejejo za vzdrževalna dela v javno korist v skladu s predpisi o graditvi objektov.

(6) Vrsta in obseg projektne in tehnične dokumentacije za obnovitvena dela na javni cesti se v odvisnosti od njihove vrste, obsega in zahtevnosti določijo s projektno nalogo, če s predpisi o graditvi objektov ni drugače določeno.

(7) Pregled in prevzem izvedenih obnovitvenih del na državni cesti opravi komisija, ki jo imenuje minister, pristojen za promet (v nadaljnjem besedilu: minister). V komisijo se imenujejo strokovnjaki s področja tehničnih in drugih posebnosti teh del.

(8) Po opravljenem pregledu obnovitvenih del komisija iz prejšnjega odstavka predlaga ministru izdajo odločbe, s katero odredi odpravo ugotovljenih pomanjkljivosti ali izda dovoljenje za izročitev obnovljene ceste, cestnega odseka ali cestnega objekta prometu.«.

4. člen

Za 11. členom se dodata 11.a in 11.b člen, ki se glasita:

»11.a člen

(cestnina)

(1) Za uporabo cestninskih cest in cestninskih cestnih objektov se plačuje cestnina. Cestninske ceste in cestninske cestne objekte določi Vlada Republike Slovenije.

(2) Vlada Republike Slovenije lahko kot cestninsko cesto določi državno cesto, ki je kategorizirana in označena kot avtocesta ali hitra cesta in ki izpolnjuje naslednje prometno tehnične pogoje:

– je posebej projektirana in zgrajena za promet motornih vozil,

– ne služi zemljiščem, ki mejijo nanjo,

– ima, razen na posebnih mestih in začasno, dva označena prometna pasova ter odstavni pas ali odstavne niše na vsakem od fizično ločenih smernih vozišč;

– se z drugo cesto ali drugim infrastrukturnim objektom ne križa v istem nivoju.

(3) Vlada Republike Slovenije lahko s predpisom tudi določi, da se zaradi povrnitve stroškov njihove izgradnje ter stroškov njihovega vzdrževanja, obratovanja in obnavljanja cestnina plačuje tudi za uporabo posameznega predora, mostu ali gorskega prelaza (v nadaljnjem besedilu: cestnin-

skih cestnih objektov). Cestnina po določbi tega odstavka in cestnina iz prejšnjega odstavka se ne smeta podvajati.

(4) Po izvedenem postopku predhodne preveritve in posvetovanja glede predpisov v zvezi s prometom, kot je določen za članice Evropske unije, lahko Vlada Republike Slovenije določi, da se cestnina plačuje za uporabo določenih odsekov javnih cest, zlasti:

– kjer obstajajo za to varnostni razlogi,

– na cestah za medregionalni in mednarodni težki tovorni promet v delu države, kjer ni povezanega avtocestnega omrežja, če povpraševanje po prometu in gostota prebivalstva ekonomsko ne opravičujeta gradnje avtocest ali hitrih cest;

– če se z drugo državo članico Evropske unije za obmejna območja uvede posebna ureditev.

(5) Višina cestnine se določi glede na:

– vrsto vozila, s katerim se opravlja prevoz po cestninski cesti, upoštevaje višino vozila in število njegovih osi;

– prevozno razdaljo po cestninski cesti.

(6) Ponderirano povprečje cestnin mora biti v sorazmerju s stroški gradnje, obratovanja in razvoja cestninskih cest oziroma cestninskih cestnih objektov.

(7) Brez poseganja v ponderirano povprečje cestnin se lahko cestnina določi tudi glede na:

– emisije izpušnih plinov vozila s tem, da se lahko cestnina, ki se zaračunava za vozila, ki izpolnjujejo najstrožje kriterije glede emisij, poveča za enakovredna vozila, ki izpolnjujejo najnižje kriterije glede teh emisij, največ za 50%;

– dnevni čas vožnje, pod pogojem, da nobena cestnina za več kot 100% ne presega cestnine, ki se zaračunava v najcenejšem delu dneva.

(8) Vsako razlikovanje cestnin, ki se zaračunavajo glede na vrste emisij izpušnih plinov vozil ali dnevni čas, mora biti sorazmerno z zaželenim ciljem.

(9) Obveznost plačila cestnine mora biti določena nediskrimantorno glede na državno pripadnost uporabnika ali lastnika vozila oziroma prevoznika, glede na mesto registracije ali glede na izvor oziroma namembno mesto vozila. Vlada Republike Slovenije lahko določi, da se cestnina ne plačuje za prevoze z intervencijskimi in vojaškimi vozili, prevoze humanitarne pomoči in prevoze upravljavca cestninske ceste oziroma cestninskega cestnega objekta.

(10) Način plačevanja in nadzor plačevanja cestnine morata potekati tako, da čim manj ovirata prost pretok prometa in brez obveznih kontrol ali pregledov na mejah Republike Slovenije z drugimi državami članicami Evropske unije. Upravljavec cestninskih cest in cestninskih cestnih objektov mora poskrbeti za primerne objekte na mestih plačevanja cestnine, tako da je zagotovljena varnost cestnega prometa.

(11) Določbe tega člena se uporabljajo tudi za primer, ko na podlagi posebnega zakona določi višino, način plačevanja, način cestninjenja, način evidentiranja plačil in nadzor nad vplačevanjem upravljavec določenih cestninskih cest in cestninskih cestnih objektov s soglasjem Vlade Republike Slovenije.

11.b člen

(interoperabilnost cestninskih sistemov)

(1) Elektronski cestninski sistemi morajo omogočati cestninjenje tudi z uporabo ene ali več naslednjih tehnologij: satelitskega določanja položaja, mobilne komunikacije z uporabo standarda GSM-GPRS (sklic na GSM TS 03.60/23.060) in mikrovalovne tehnologije na frekvenci 5,8 GHz (evropsko elektronsko cestninjenje). Podrobnejše tehnične zahteve predpiše Vlada Republike Slovenije.

(2) Vsak upravljavec cestninskih cest in cestninskih cestnih objektov mora z drugimi upravljavci cestninskih cest in cestninskih cestnih objektov v Evropski uniji skleniti pogodbo ali na drug način zagotoviti, da bo naročnik evropskega elektronskega cestninjenja lahko to storitev uporabljal v vseh državah članicah Evropske unije pri evropskem elektronskem cestninjenju.

(3) Določbe tega člena se ne uporabljajo za:

– cestninske sisteme, ki nimajo elektronskih naprav za pobiranje cestnine;

– elektronske cestninske sisteme, pri katerih ni potrebno nameščati opreme v vozila;

– majhne, izključno lokalne cestninske sisteme, za katere bi bili stroški za uporabo evropskega elektronskega cestninjenja nesorazmerni s prednostmi.«.

5. člen

V prvem odstavku 14. člena se v 23. točki pred besedo »ločilni« doda beseda »odstavni,«.

24. točka se spremeni tako, da se glasi:

»24. vozišče je del cestišča, ki ima eno ali dve smerni vozišči;«.

33. točka se spremeni tako, da se glasi:

»33. priključek je del javne ceste, s katerim se javna cesta iste ali nižje kategorije ali nekategorizirana cesta navezuje na to cesto;«.

V 35. točki se besede »pas za kolesarje« nadomestijo z besedama »kolesarski pas«.

V 40. točki se za besedami »naprave za daljinsko obveščanje in opozarjanje« doda besedilo »naprave za umirjanje prometa,«.

Za 41. točko se doda 41.a točka, ki se glasi:

»41.a obnovitvena dela na javni cesti so dela za izboljšanje prometno-tehničnih lastnosti in obratovanja javne ceste ter njene zaščite, varstva okolja in varnosti prometa;«.

Za 46. točko se doda 47. točka, ki se glasi:

»47. cestnina je plačilo za uporabo cestninske ceste ali cestninskega cestnega objekta za določeno vrsto vozila, ki vozi na razdalji med dvema točkama na njih.«.

6. člen

Za 15. členom se doda 15.a člen, ki se glasi:

»15.a člen

(določitev mej javne ceste)

(1) Meje javne ceste se določi s postopkom ureditve mej, obnove mej ali s postopkom spreminjanja mej.

(2) Določitev mej javne ceste in evidentiranje ugotovljenih sprememb v zemljiškem katastru se začne na zahtevo lastnika ali upravljavca javne ceste.

(3) Meje javne ceste se določijo na podlagi načrta parcelacije, načrta gradbene parcele ali po zunanjem robu cestnega sveta.

(4) Stranke v postopku določitve meje javne ceste so lastnik ali upravljavec javne ceste, lastnik parcele, iz katere se odmeri parcela javne ceste in lastniki parcel, na katere neposredno meji parcela javne ceste.

(5) Ne glede na 46. člen Zakona o evidentiranju nepremičnin, državne meje in prostorskih enot (Uradni list RS, št. 52/00, 37/02 – odločba US, 87/02 in 44/03 – odločba US) se pri določitvi mej javne ceste po tem zakonu določijo in s trajnimi mejniki zamejičijo samo horizontalni lomi meje javne ceste.

(6) Obstoječe meje parcel se pri določitvi mej javne ceste upoštevajo po veljavnih podatkih zemljiškega katastra.«.

7. člen

V drugem odstavku 25. člena se za besedo »prostora« doda vejica, besedilo »in graditvi objektov« pa se nadomesti z besedilom »o graditvi objektov in o gradbenih proizvodih«.

8. člen

28. člen se spremeni tako, da se glasi:

»28. člen

(rekonstrukcija državne ceste)

(1) Rekonstrukcija državne ceste, ki se izvede zaradi izboljšanja njenih prometnih in varnostnih lastnosti in s katero se ne posega v prostor zunaj njenega varovalnega pasu ter za katero je pridobljena pravica graditi na zemljiščih, ki so potrebna za njeno rekonstrukcijo, se šteje za vzdrževalno delo v javno korist.

(2) Za rekonstrukcijo državne ceste iz prejšnjega odstavka se uporabljajo določbe šestega, sedmega in osmega odstavka 8. člena tega zakona.

(3) Če je zaradi rekonstrukcije državne ceste potrebno izvesti razlastitev ali omejitev lastninske pravice na nepremičnini, pa taka rekonstrukcija ni določena z lokacijskim načrtom, se javna korist za to razlastitev oziroma omejitev lastninske pravice ugotovi s sklepom Vlade Republike Slovenije. Predlogu za izdajo sklepa je treba priložiti izvleček iz izvedbenega prostorskega akta, ki ureja območje rekonstrukcije, načrt parcelacije z mejo območja rekonstrukcije javne ceste, seznam parcel, potrebnih za rekonstrukcijo javne ceste, s površinami in podatki o njihovih lastnikih in imetnikih drugih stvarnih pravic in obrazložitev javne koristi.«.

9. člen

Za 39. členom se doda poglavje III.a MINIMALNE VARNOSTNE ZAHTEVE ZA PREDORE in členi 39.a do 39.d, ki se glasijo:

»III.a MINIMALNE VARNOSTNE ZAHTEVE ZA PREDORE

39.a člen

(obseg uporabe)

(1) Določbe tega poglavja se uporabljajo za predore, daljše od 500 m merjeno po najdaljšem smernem vozišču v popolnoma zaprtem delu predora, ki so na državnih cestah, ki so del vseevropskega cestnega omrežja, kot je določeno v Oddelku 2 Priloge I k Odločbi št. 1692/96/ES Evropskega parlamenta in Sveta z dne 23. julija 1996 o smernicah Skupnosti za razvoj vseevropskega prometnega omrežja (UL L št. 228 z dne 9. 9. 1996, str. 1) in ilustrirano na kartah in/ali opisano v Prilogi 2 k navedeni odločbi.

(2) Vlada Republike Slovenije lahko predpiše, da se določbe tega poglavja uporabljajo tudi za predore na drugih javnih cestah, ki so daljši od 500 metrov, merjeno po najdaljšem smernem vozišču v popolnoma zaprtem delu predora.

39.b člen

(minimalne varnostne zahteve)

(1) Minimalne varnostne zahteve za predore iz prejšnjega člena se nanašajo na:

– konstrukcijske značilnosti in opremo predorov, kot so: število cevi in smernih vozišč, geometrija predora, izhod v sili, dostop intervencijske službe, odstavne niše, odvajanje tekočin, požarna varnost, prezračevanje, komunikacijski sistemi, in podobno ter

– ukrepe v zvezi z obratovanjem predora, kot so: zagotavljanje potrebnih sredstev in usposobljenega osebja, način izvedbe del v predoru, obvladovanje nesreč in izrednih dogodkov, delovanje nadzornega centra, potek prometa v predoru, prevoz nevarnih snovi in podobno.

Minimalne varnostne zahteve za predore natančneje predpiše Vlada Republike Slovenije.

(2) Vlada Republike Slovenije v predpisu iz prejšnjega odstavka predpiše tudi varnostno dokumentacijo, ki mora biti pripravljena ob projektiranju predora, način odobritve projektne zasnove, način dajanja v obratovanje in pogoje za izdajo dovoljenja za obratovanje predora, ter občasne vaje, ki naj zagotovijo varnost predora.

(3) Predor mora biti označen z znaki in oznakami, ki jih predpiše Vlada Republike Slovenije.

(4) Analiza tveganja vsebuje podrobno oceno tveganj za posamezen predor, ob upoštevanju vseh projektnih dejavnikov in prometnih pogojev, ki vplivajo na varnost. Vsebina in rezultati analize tveganja morajo biti vsebovani v varnostni dokumentaciji, sestavljeni v skladu s predpisom iz drugega odstavka tega člena. Analizo tveganja mora pripraviti oseba, ki je od upravljavca predora funkcionalno neodvisna.

(5) Za namestitev ali uporabo inovativne opreme ali ukrepov, ki zagotavljajo enako ali višjo stopnjo varnosti predora, kot to določa ta zakon in predpis iz prvega odstavka tega člena, lahko ministrstvo dovoli izjemo od zahtev tega predpisa. K dovoljenju izjeme mora ministrstvo pridobiti odobritev Komisije Evropske skupnosti skladno s 14. členom Direktive 2004/54/ES.

39.c člen

(naloge ministrstva)

(1) Ministrstvo je odgovorno za zagotavljanje vseh vidikov varnosti predora. Ministrstvo sprejema odločitve v zvezi z varnostjo predora, ki je deloma v drugi državi članici Evropske unije (v nadaljnjem besedilu: država članica), po predhodnem soglasju pristojnega upravnega organa druge države članice ali daje predhodno soglasje k odločitvam tega organa.

(2) Ministrstvo izda dovoljenje za obratovanje predora, če so izpolnjene varnostne zahteve, ki jih določa ta zakon in predpis iz prvega odstavka 39.b člena tega zakona.

(3) Ne glede na določbe 46. člena tega zakona ministrstvo prepove ali omeji promet v predoru, če varnostne zahteve ali ukrepi, določeni s predpisom iz prvega odstavka 39.b člena, niso izpolnjeni. Ministrstvo pri tem določi pogoje, pod katerimi se lahko ponovno vzpostavi običajen promet v predoru.

(4) Ministrstvo mora poskrbeti, da so izvedene naslednje naloge:

– redno preskušanje in pregledovanje predorov ter oblikovanje varnostnih zahtev v zvezi s tem;

– vzpostavljanje organizacijskih in operativnih načrtov za usposabljanje in opremljanje služb za ukrepanje ob izrednih dogodkih;

– opredelitev postopka za takojšnje zaprtje predora v nujnem primeru;

– izvajanje potrebnih ukrepov za zmanjšanje tveganja.

(5) Vlada Republike Slovenije obvesti Komisijo Evropske unije, da ministrstvo opravlja naloge iz prejšnjega odstavka kot upravni organ po Direktivi 2004/54/ES.

(6) Ministrstvo je dolžno pošiljati poročilo v skladu s 15. členom Direktive 2004/54/ES.

39.č člen

(upravljavec predora)

(1) Ministrstvo določi za vsak predor v fazi projektiranja, gradnje in obratovanja upravljavca predora, lahko pa naloge upravljavca predora opravlja samo.

(2) Upravljavca predora, ki je deloma v drugi državi članici, določi ministrstvo skupaj s pristojnim upravnim organom druge države članice.

(3) Če pride do nesreče ali izrednega dogodka v predoru, mora upravljavec predora o tem najkasneje v enem mesecu sestaviti poročilo, ki ga posreduje uradniku za varnost, ministrstvu in službam za ukrepanje ob izrednem dogodku, ki so ob tem dogodku posredovale.

(4) Če je sestavljeno poročilo o preiskavi o vzrokih nesreče ali izrednega dogodka, upravljavec predora to poročilo posreduje uradniku za varnost, ministrstvu in službam za

ukrepanje ob izrednem dogodku, ki so ob tem dogodku posredovale in to najkasneje v enem mesecu od prejema.

39.d člen

(uradnik za varnost)

(1) Za vsak predor upravljavec predora po predhodnem soglasju ministrstva imenuje uradnika za varnost, ki koordinira vse ukrepe za zagotovitev varnosti v predoru. Uradnik za varnost, ki je lahko del osebja predora ali službe za ukrepanje ob izrednem dogodku, mora biti neodvisen pri vseh zadevah varnosti predora in v zvezi s tem ne sme sprejemati nobenih navodil delodajalca. Ista oseba je lahko uradnik za varnost v več predorih.

(2) Uradnik za varnost opravlja naslednje naloge:

– zagotavlja koordinacijo s službami za ukrepanje ob izrednih dogodkih in sodeluje pri pripravi operativnih načrtov;

– sodeluje pri načrtovanju, izvajanju in ocenjevanju ukrepanja ob izrednih dogodkih;

– sodeluje pri opredeljevanju varnostnih načrtov in določanju konstrukcije, opreme in obratovanja novih predorov in sprememb obstoječih predorov;

– preverja usposobljenost služb za ukrepanje ob izrednih dogodkih in sodeluje pri organizaciji njihovih vaj;

– svetuje glede dajanja predorov v obratovanje;

– preverja, ali je konstrukcija in oprema predora vzdrževana in popravljena;

– sodeluje pri ocenjevanju morebitne nesreče ali izrednega dogodka.«.

10. člen

46. člen se spremeni tako, da se glasi:

»46. člen

(omejitve uporabe državne ceste)

(1) Če je državna cesta v takem stanju,

– da promet po njej ni mogoč ali je mogoč samo promet posameznih vrst vozil,

– da bi promet posameznih vrst vozil povzročil pospešeno propadanje te ceste ali

– če to terjajo drugi utemeljeni razlogi, ki se nanašajo na zavarovanje ceste in varnost prometa na njej (npr. posebne razmere zaradi snega, poledice, odjuge, močnega vetra, burje, nenadne poškodbe ceste ali ovire na cesti in podobno),

lahko Direkcija za ceste oziroma koncesionar iz 12. člena tega zakona ali posebna gospodarska družba iz 20. člena tega zakona začasno prepove ali omeji promet na tej cesti ali njenem delu (omejitev prometa posameznih vrst vozil, zmanjšanje dovoljene skupne mase, osne obremenitve ali dimenzij vozil, zmanjšanje dovoljene hitrost vozil in drugi ukrepi), dokler so razlogi za takšen ukrep, vendar največ za čas enega leta.

(2) Direkcija za ceste oziroma koncesionar iz 12. člena tega zakona ali posebna gospodarska družba iz 20. člena tega zakona mora o ukrepih, ki jih utemeljujejo razlogi iz prve ali druge alinee prejšnjega odstavka, obvestiti ministrstvo, policijo in Prometni inšpektorat Republike Slovenije najmanj petnajst dni pred njihovo označitvijo s prometno signalizacijo na državni cesti, javnost pa obvesti po sredstvih javnega obveščanja najmanj tri dni pred dnem označitve.

(3) Ukrepe, ki jih utemeljujejo razlogi iz tretje alinee prvega odstavka tega člena, lahko sprejmeta tudi izvajalec rednega vzdrževanja ceste in vodja intervencije ob naravnih in drugih nesrečah. O teh ukrepih morata nemudoma obvestiti policijo, Prometni inšpektorat Republike Slovenije in javnost po sredstvih javnega obveščanja. Izvajalec rednega vzdrževanja ceste in vodja intervencije ob naravnih in drugih nesrečah morata o teh ukrepih obvestiti tudi Direkcijo za ceste oziroma koncesionarja iz 12. člena tega zakona ali posebno gospodarsko družbo iz 20. člena tega zakona.

(4) Iz razlogov, določenih v prvem odstavku tega člena, lahko minister določi prepovedi in omejitve prometa, katerih trajanje je daljše od enega leta.

(5) Minister lahko na posameznih državnih cestah, ki potekajo skozi ali mimo naselja in vzporedno s katerimi potekajo državne ceste enakih ali boljših prometno tehničnih lastnosti, določi prepovedi in omejitve prometa tovornih vozil, katerih največja dovoljena masa presega 7,5 t, razen za prevoze teh vozil v lokalnem prometu, če je to potrebno zaradi povečanja pretočnosti prometa ali varstva pred hrupom in drugimi emisijami prometa.

(6) Ukrepe omejitve uporabe državne ceste je dolžan izvesti izvajalec rednega vzdrževanja ceste v okviru izvajanja te javne službe.«.

11. člen

V prvem odstavku 54. člena se beseda »državno« nadomesti z besedo »javno«.

12. člen

V 61. členu se prvi odstavek spremeni tako, da se glasi:

»(1) Prepovedano je trajno ali začasno zasesti državno cesto ali njen del ter izvajati ali opustiti kakršna koli dela na cesti, ki bi utegnila poškodovati cesto ali ogrožati, ovirati ali zmanjševati varnost prometa na njej. Prav tako je prepovedano na zemljiščih ali na objektih ob cesti izvajati ali opustiti kakršna koli dela ali karkoli nameščati, kar bi utegnilo škodovati cesti ali ogrožati, ovirati ali zmanjševati varnost prometa na njej.«.

V drugem odstavku 61. člena se 8. točka spremeni tako, da se glasi:

»8. postavljati na cesto kakršne koli predmete (nagrobne plošče in druga spominska znamenja, stojala, transparente, plakate in druge oblike obveščanja oziroma oglaševanja, in podobno) ali jih metati nanjo (sneg, odpadke in podobno), razsipati po cesti sipek material, nanašati blato ali kako drugače onesnaževati cesto;«.

9. točka se spremeni tako, da se glasi:

»9. ob cesti postavljati ograje, zasaditi živo mejo, drevje, trto ali druge visoke nasade ali poljščine, nameščati ali odlagati les, opeko, zemljo, drug material ali predmete, če bi to škodovalo cesti, njeni preglednosti ali urejenosti ali zmanjševalo varnost prometa;«.

V 12. točki se besede »ovirale ali ogrožale promet« nadomestijo z besedami »zmanjševale varnost prometa«.

17. točka se spremeni tako, da se glasi:

»17. nameščati na cesto kakršnekoli predmete z namenom oviranja ali onemogočanja nemotenega in varnega odvijanja prometa;«.

Za 17. točko se doda 18. točka, ki se glasi:

»18. poškodovati, odstranjevati, prestavljati ali kakorkoli spreminjati prometno signalizacijo.«.

Za drugim odstavkom se doda tretji odstavek, ki se glasi:

»(3) Izvajalec rednega vzdrževanja državne ceste je dolžan s ceste takoj odstraniti vse ovire ali druge posledice prepovedanih ravnanj, ki bi utegnile škodovati cesti ali ogrožati, ovirati ali zmanjševati varnost prometa na njej. Če to ni mogoče, mora oviro ali nevarno mesto na cesti zavarovati s predpisano prometno signalizacijo. Vse stroške odstranitve ovir ali drugih posledic prepovedanih ravnanj ali zavarovanja ovir ali nevarnih mest na cesti mora poravnati povzročitelj ovire ali nevarnega mesta na cesti. Če povzročitelj ni znan, gredo stroški v breme rednega vzdrževanja državne ceste.«.

13. člen

V 71. členu se doda prvi odstavek, ki se glasi:

»(1) O soglasjih in dovoljenjih iz 34., 47., 48., 49., 50., 53., 54., 58., 59., 60. in 68. člena, ki jih po določbah tega zakona izdajajo Direkcija za ceste, gospodarska družba iz prvega odstavka 20. člena tega zakona oziroma pravna ali fizična oseba, ki ji je dodeljena koncesija za redno vzdrževanje državnih cest, se odloči z odločbo v upravnem postopku, razen če je za dela, določena v teh členih, potrebno pridobiti gradbeno dovoljenje. V tem primeru se izda soglasje v skladu s predpisi o graditvi objektov.«.

Dosedanji prvi odstavek postane drugi odstavek.

14. člen

Za 74. členom se doda nov 74.a člen, ki se glasi:

»74.a člen

(inšpekcijski nadzor predora)

Inšpekcijski nadzor predora iz 39.a člena tega zakona mora inšpektor za ceste opraviti najmanj vsakih šest let. O ugotovitvah tega pregleda in izrečenih ukrepih mora obvestiti ministrstvo, policijo, upravljavca predora in uradnika za varnost. Če ministrstvo ugotovi, da predor ne izpolnjuje minimalnih varnostnih zahtev, ki jih določa ta zakon in predpis iz 39.b člena tega zakona, določi pogoje za nadaljnje obratovanje predora ali odloči o prepovedi oziroma omejitvi prometa v predoru. Če so za sanacijo predora potrebne pomembne spremembe konstrukcije, opreme oziroma obratovanja predora, mora biti po izvedbi teh sprememb izdano novo dovoljenje za obratovanje predora.«.

15. člen

V prvem odstavku 76. člena se besedilo »denarno kaznijo najmanj 300.000« nadomesti z besedilom »globo od 300.000 do 700.000«, pred besedo »podjetnik« pa se doda beseda »samostojni«.

V drugem odstavku se besedilo »denarno kaznijo najmanj 30.000« nadomesti z besedilom »globo od 100.000 do 300.000«, za besedama »pravne osebe« pa se doda besedilo »ali odgovorna oseba samostojnega podjetnika posameznika«.

16. člen

V 77. členu se besedilo »denarno kaznijo najmanj 15.000« nadomesti z besedilom »globo od 50.000 do 200.000«.

Doda se nov drugi odstavek, ki se glasi:

»Z globo od 50.000 do 300.000 tolarjev se za prekršek kaznuje voznik, ki brez plačila cestnine za uporabo cestninske ceste ali cestninskega cestnega objekta prevozi točko cestninjenja, pa bi cestnino moral plačati (prvi odstavek 11.a člena tega zakona).«.

17. člen

V prvem odstavku 78. člena se besedilo »denarno kaznijo najmanj 300.000« nadomesti z besedilom »globo od 300.000 do 700.000«.

V drugem odstavku se besedilo »denarno kaznijo najmanj 20.000« nadomesti z besedilom »globo od 100.000 do 300.000«.

18. člen

V prvem odstavku 79. člena se besedilo »denarno kaznijo najmanj 300.000« nadomesti z besedilom »globo od 300.000 do 700.000«.

V drugem odstavku se besedilo »denarno kaznijo najmanj 30.000« nadomesti z besedilom »globo od 100.000 do 300.000«.

V tretjem odstavku se besedilo »denarno kaznijo najmanj 30.000« nadomesti z besedilom »globo od 100.000 do 300.000«.

PREHODNE IN KONČNE DOLOČBE

19. člen

(obstoječe javne ceste)

(1) Če ob uveljavitvi tega zakona obstoječa javna cesta poteka po nepremičninah, ki so v lasti drugih oseb, kot pa določa prvi odstavek 3. člena zakona, se lahko lastninska pravica odvzame ali omeji proti odškodnini ali nadomestilu v naravi v posebnem postopku razlastitve, določenem v tem členu.

(2) Za poseben postopek razlastitve se uporabljajo določbe 92. do 114. člena Zakona o urejanju prostora (Uradni list Republike Slovenije, št. 110/02, 8/03, 55/03-ZKZ in 58/03-ZZK-1), kolikor s tem členom niso posamezna vprašanja razlastitve drugače urejena.

(3) Ne glede na določbo tretjega odstavka 93. člena Zakona o urejanju prostora se šteje, da je javna korist za razlastitev nepremičnin, po katerih poteka obstoječa javna cesta, ugotovljena, če ob vložitvi zahteve za razlastitev po njej poteka cestni promet v skladu s prvim odstavkom 2. člena zakona. Za vložitev zahteve razlastitveni upravičenec ni vezan na rok iz drugega odstavka 95. člena Zakona o urejanju prostora.

(4) Ne glede na 98. člen Zakona o urejanju prostora je treba zahtevi za razlastitev po tem členu predložiti le seznam nepremičnin, predlaganih za razlastitev z njihovimi podatki iz zemljiškega katastra oziroma katastra stavb in zemljiške knjige in ponudbo iz drugega odstavka 97. člena Zakona o urejanju prostora.

(5) Ne glede na 100. člen Zakona o urejanju prostora se postopek razlastitve začne z vložitvijo zahteve iz prejšnjega odstavka, o čemer upravni organ, ki vodi postopek, po uradni dolžnosti obvesti zemljiško knjigo.

(6) Ne glede na določbe 103. člena Zakona o urejanju prostora pridobi razlastitveni upravičenec lastninsko pravico na nepremičninah, po katerih poteka obstoječa javna cesta z dokončnostjo odločbe o razlastitvi in lahko z dokončnostjo odločbe tudi prevzame nepremičnino v posest, če je še nima v posesti.

(7) Dosedanji lastnik nepremičnine, za katero zaradi gradnje javne ceste ni bila plačana odškodnina po takrat veljavnih predpisih oziroma za katero se tedanji lastnik pravici do odškodnine ni odpovedal, lahko po pravnomočnosti odločbe zahteva plačilo odškodnine ali nadomestno nepremičnino.

(8) Določbe 61. člena zakona se uporabljajo ne glede na lastništvo nepremičnin, po katerih teče obstoječa javna cesta iz prvega odstavka tega člena.

20. člen

(obstoječi predori)

(1) Za predore iz 39.a člena zakona, za katere bo izdano gradbeno dovoljenje do 30. aprila 2006, pa na ta dan še ne bodo dani v obratovanje, oceni ministrstvo njihovo skladnost z varnostnimi zahtevami zakona in predpisa Vlade Republike Slovenije iz prvega odstavka 39.b člena zakona, ob upoštevanju njihove varnostne dokumentacije. Če ministrstvo ugotovi, da predor ni v skladu s temi zahtevami, o tem obvesti upravljavca predora in uradnika za varnost in naloži sprejetje ustreznih ukrepov. Po sprejetju teh ukrepov ministrstvo izda dovoljenje za obratovanje predora.

(2) Za predore iz 39.a člena zakona, ki ob uveljavitvi tega zakona obratujejo ali bodo do 30. aprila 2006 dani v obratovanje, ministrstvo do 30. oktobra 2006 oceni njihovo skladnost z zahtevami zakona in predpisa Vlade Republike Slovenije iz prvega odstavka 39.b člena zakona, ob upoštevanju njihove varnostne dokumentacije in na podlagi inšpekcijskega pregleda. Upravljavec predora po potrebi predlaga načrt prilagoditve predora tem zahtevam in sanacijske ukrepe, ki jih namerava izvesti. Načrt prilagoditve, ki vsebuje tudi

rok njegove izvedbe, odobri ministrstvo, potem ko po potrebi zahteva njegove spremembe. Po izvedbi prilagoditve in sanacijskih ukrepov izda ministrstvo dovoljenje za obratovanje predora v skladu z zakonom in predpisom iz prvega odstavka 39.b člena zakona.

(3) Ministrstvo pripravi poročilo Komisiji Evropskih skupnosti o izvedbi prilagoditev in sanacijskih ukrepov obstoječih predorov do 30. aprila 2007. Poročilo mora vsebovati načrt izvedbe teh ukrepov in po potrebi posledic zaprtja in odprtja glavnih dovoznih cest do predora. Ministrstvo in Direkcija za ceste morata zagotoviti, da bodo vse prilagoditve in sanacije izvedene do 30. aprila 2019.

(4) Če katere od konstrukcijskih zahtev iz predpisa iz prvega odstavka 39.b člena zakona na predorih, ki so ob uveljavitvi tega zakona v uporabi ali je bilo zanje že izdano gradbeno dovoljenje, ni mogoče izvesti ali jo je mogoče izvesti le ob nesorazmernih stroških, ministrstvo sprejme ukrepe za zmanjšanje tveganja kot alternativo teh zahtev, če to vodi do enakovredne ali boljše varnosti predora, kar se dokaže z analizo tveganja. Ministrstvo je dolžno o teh ukrepih obvestiti Komisijo Evropske unije.

21. člen

(predpisi)

(1) Vlada Republike Slovenije izda predpis iz prvega in tretjega odstavka 39.b člena zakona o minimalnih varnostnih zahtevah za predore v šestih mesecih po uveljavitvi tega zakona.

(2) Vlada Republike Slovenije mora Uredbo o cestnini za uporabo določenih cest (Uradni list RS, št. 51/97, 48/98, 51/99, 105/00, 109/02 in 3/04) uskladiti z določbami tega zakona v enem mesecu po njegovi uveljavitvi.

22. člen

(uveljavitev meril za določanje cestnine)

(1) Upravljavci cestninskih cest in cestninskih cestnih objektov morajo strankam ponuditi evropsko elektronsko cestninjenje najkasneje:

– tri leta po sprejetju odločitve Komisije Evropske skupnosti o uvedbi evropskega elektronskega cestninjenja za vsa vozila s skupno dovoljeno maso nad 3,5 t in za vsa vozila, ki smejo prevažati več kakor devet potnikov (voznik in 8 oseb);

– pet let po sprejetju odločitve Komisije iz prejšnje alinee za vsa vozila.

(2) Emisije izpušnih plinov vozila in dnevni čas vožnje se začneta uporabljati kot merili za določanje cestnine v rokih za uvedbo evropskega elektronskega cestninjenja iz prejšnjega odstavka.

23. člen

(prenehanje uporabe)

Z dnem uveljavitve tega zakona se za državne ceste preneha uporabljati 195. člen Zakona o graditvi objektov (Uradni list RS, št. 102/04 – uradno prečiščeno besedilo).

24. člen

(začetek veljavnosti zakona)

Ta zakon začne veljati naslednji dan po objavi v Uradnem listu Republike Slovenije.

Št. 321-10/91-7/25
Ljubljana, dne 29. septembra 2005
EPA 353-IV

Predsednik
Državnega zbora
Republike Slovenije
France Cukjati, dr. med., l. r.

MINISTRSTVA

3953. Pravilnik o spremembah in dopolnitvah Pravilnika o emisiji plinastih onesnaževal in delcev iz motorjev z notranjim zgorevanjem, namenjenih za vgradnjo v necestne premične stroje

Na podlagi 2. člena Zakona o tehničnih zahtevah za proizvode in o ugotavljanju skladnosti (Uradni list RS, št. 59/99, 31/00 – popr., 54/00 – ZKme in 37/04) izdaja minister za okolje in prostor

P R A V I L N I K
o spremembah in dopolnitvah Pravilnika o emisiji plinastih onesnaževal in delcev iz motorjev z notranjim zgorevanjem, namenjenih za vgradnjo v necestne premične stroje

1. člen

V Pravilniku o emisiji plinastih onesnaževal in delcev iz motorjev z notranjim zgorevanjem, namenjenih za vgradnjo v necestne premične stroje (Uradni list RS, št. 85/03 in 22/05), se v 1. členu v prvem odstavku za besedilom »str. 1« doda besedilo », z vsemi spremembami; v nadaljnjem besedilu: Direktiva 97/68/ES« in črta besedilo »nazadnje spremenjeno z Direktivama 2001/63/ES (UL L št. 227 z dne 23. 8. 2001, str. 41) in 2002/88/ES (UL L št. 35 z dne 11. 2. 2003, str. 28)«.

2. člen

Besedilo 2. člena se spremeni tako, da se glasi:

»Ta pravilnik se uporablja za motorje, ki so vgrajeni v:

A. stroje, ki so namenjeni in primerni, da se premikajo po cesti ali zunaj ceste, in imajo vgrajen:

A.1. motor na kompresijski vžig, katerega efektivna moč je enaka ali večja od 19 kW, vendar ne večja kot 560 kW, ki deluje z različnimi vrtilnimi frekvencami, ne pa s stalno vrtilno frekvenco,

A.2 motor na kompresijski vžig, katerega efektivna moč je enaka ali večja od 19 kW, vendar ne več kot 560 kW, ki deluje s stalno vrtilno frekvenco,

A.3 bencinski motor na prisilni vžig, katerega efektivna moč ne presega 19 kW,

A.4 motor, namenjen za pogon železniških pogonskih voz, ki so tirna vozila na lasten pogon, posebej namenjena prevozu blaga oziroma potnikov, ali

A.5 motor, namenjen za pogon lokomotiv, ki so del tirne opreme na lasten pogon za premikanje ali pogon vagonov, namenjenih za prevoz tovora, potnikov in druge opreme, ki pa same niso namenjene za prevoz tovora, potnikov (razen tistih, ki upravljajo lokomotivo) ali druge opreme, pri čemer se pomožni motor ali motor, namenjen za napajanje opreme za vzdrževanje ali gradnjo na tirih, uvršča v A.1 točko tega člena, in

B. ladje, razen plovil za plovbo po celinskih vodnih poteh.«.

3. člen

V 3. členu se v drugem odstavku črta besedilo »ladjah, železniških lokomotivah,«.

4. člen

(1) V 4. členu se v prvem odstavku za 35. točko dodajo nove 36. do 44. točka, ki se glasijo:

»36. Prostornina 100 m^3 ali več za plovila za plovbo po celinskih vodnih poteh je prostornina, ki se izračuna po enačbi LxBxT, kjer je “L” največja dolžina trupa, razen krmila in poševnika, “B” največja širina trupa v metrih, merjena do

zunanjega roba oplate (z izjemo vodnih koles, tornih oblog itd.) in "T" navpična razdalja med najnižjo točko trupa ali kobilice ter maksimalno linijo potopa;

37. Veljavno dovoljenje je potrdilo, ki dokazuje skladnost z Mednarodno konvencijo za varstvo človeškega življenja na morju (SOLAS) iz leta 1974 z vsemi spremembami, ali enakovredno potrdilo;

38. Veljavno varnostno spričevalo je potrdilo, ki dokazuje skladnost z Mednarodno konvencijo o tovornih črtah iz leta 1966, z vsemi spremembami, ali enakovredno potrdilo, ter potrdilo IOPP, ki dokazuje skladnost z Mednarodno konvencijo za preprečevanje onesnaževanja z ladij (MARPOL), z vsemi spremembami;

39. Odklopna naprava je vsaka naprava, ki meri, zaznava ali se odziva na spremenljivke delovanja zaradi aktiviranja, spreminjanja, odlaganja ali prekinjanja delovanja katerekoli sestavine ali funkcije sistema za uravnavanje emisij, ki zmanjšuje učinkovitost sistema za uravnavanje emisij pod pogoji, ki nastanejo med običajno uporabo premičnih strojev in naprav, razen če je uporaba take naprave pomemben del uporabljenega certifikacijskega postopka za preskus emisij;

40. Iracionalna strategija uravnavanja emisij je vsaka strategija, ki pri delovanju premičnih strojev in naprav v normalnih pogojih obratovanja zmanjšuje učinkovitost sistema za uravnavanje emisij na raven, ki je nižja od pričakovane ravni za uporabljeni postopek preskusa emisij;

41. Plovilo za plovbo po celinskih vodnih poteh je plovilo za uporabo na celinskih vodnih poteh, dolžine 20 metrov ali več in s prostornino 100 m^3 ali več po formuli iz 36. točke tega odstavka, ali vlačilec, izdelan za vleko, potisk ali premik plovil, dolžine 20 metrov ali več, pri čemer opredelitev tega pojma ne zajema:

– plovil, namenjenih za prevoz potnikov, ki ne prevažajo več kot 12 potnikov poleg posadke,

– rekreacijskih plovil, dolžine manj kot 24 metrov, v skladu s 1. členom Direktive Evropskega parlamenta in Sveta 94/25/ES z dne 16. junija 1994 o približevanju zakonov in drugih predpisov držav članic v zvezi s plovili za rekreacijo (UL L št. 164 z dne 30. 6. 1994, str. 15, z vsemi spremembami),

– službenih plovil, ki pripadajo nadzornim organom,

– gasilskih plovil,

– vojaških plovil,

– ribiških plovil iz registra ribiških plovil Skupnosti,

– morskih plovil, tudi morskih vlačilcev, ki plujejo ali se nahajajo na plimi izpostavljenih vodah ali začasno na celinskih plovnih poteh, če imajo veljavno dovoljenje za plovbo ali varnostno spričevalo, kot določa 36. točka tega odstavka;

42. Proizvajalec originalne opreme (v nadaljnjem besedilu: POO) je proizvajalec tipa premičnega stroja ali naprave;

43. Prožna shema tipske odobritve je postopek tipske odobritve, ki proizvajalcu motorja omogoča, da v obdobju med dvema zaporednima stopnjama mejnih vrednosti da na trg omejeno število motorjev, namenjenih za vgradnjo v premične stroje in naprave, ki izpolnjujejo le prejšnjo stopnjo mejne vrednosti za emisije;

44. Preskusni cikel pomeni zaporedje preskusnih točk, od katerih ima vsaka določeno vrtilno frekvenco in navor, ki ga opravi motor v ustaljenem stanju (preskus NRSC) ali v prehodnih pogojih obratovanja (preskus NRTC).«.

(2) V drugem odstavku se besedilo »v prilogi 1« nadomesti z besedilom »v 1. delu priloge 1«.

5. člen

V 9. členu se v prvem odstavku v drugi alinei beseda »in« nadomesti z vejico, na koncu besedila tretje alinee se pika nadomesti z besedo »in«, za tretjo alineo pa se doda nova četrta alinea, ki se glasi:

» – oznake v skladu s prilogo 13 tega pravilnika, če se motor daje na trg na podlagi prožne sheme tipske odobritve.«.

6. člen

V 10. členu se za drugim odstavkom doda nov tretji odstavek, ki se glasi:

»(3) Če se na motor začasno namešča oprema za vzorčenje emisij plinov in delcev, je treba motorje, ki oddajajo izpušne pline, zmešane z vodo, opremiti s priključkom v izpušnem sistemu motorja, ki se nahaja za motorjem in pred točko, na kateri izpušni plini pridejo v stik z vodo ali drugim hladilnim oziroma čistilnim sredstvom. Mesto tega priključka mora zagotavljati dobro premešan reprezentativni vzorec izpušnih plinov, priključek pa mora biti opremljen s standardnim notranjim cevnim navojem, ki ni večji od pol cole in je zaprt z navojnim čepom, ko ni v uporabi. Dovoljeni so tudi drugačni priključki, če zagotavljajo enakovreden učinek.«.

7. člen

Besedilo 12. člena se spremeni tako, da se glasi:

»(1) Izmerjene vrednosti emisij plinastih onesnaževal ter emisije delcev iz motorjev na prisilni vžig na II. stopnji zmanjšanja emisij ne smejo presegati mejnih vrednosti, določenih v tabeli 1 iz 2. dela priloge 1 tega pravilnika.

(2) Izmerjene vrednosti emisij plinastih onesnaževal ogljikovega monoksida, vsote ogljikovodikov in dušikovih oksidov ter emisije delcev iz motorjev na prisilni vžig na III.A stopnji zmanjšanja emisij ne smejo presegati mejnih vrednosti, določenih v tabelah 2, 3, 4 in 5 iz 2. dela priloge 1 tega pravilnika.

(3) Izmerjene vrednosti emisij ogljikovega monoksida, ogljikovodikov in dušikovih oksidov oziroma vsota obeh ter emisije delcev iz motorjev na prisilni vžig na III.B stopnji zmanjšanja emisij ne smejo presegati mejnih vrednosti, določenih v tabelah 6, 7 in 8 iz 2. dela priloge 1 tega pravilnika.

(4) Izmerjene vrednosti emisij ogljikovega monoksida, ogljikovodikov in dušikovih oksidov ter emisije delcev iz motorjev na prisilni vžig na IV. stopnji zmanjšanja emisij ne smejo presegati mejnih vrednosti, določenih v tabeli 9 iz 2. dela priloge 1 tega pravilnika.

(5) Emisije motorja je treba ugotavljati na izstopu odpadnega zraka iz motorja pred kakršnimkoli izpustom v okolje in takoj po napravi za njegovo čiščenje.

(6) Mejne vrednosti iz drugega, tretjega in četrtega odstavka tega člena vključujejo faktorje odstopanja, izračunane v skladu s 5. dodatkom priloge 3 tega pravilnika. V primeru mejnih vrednosti iz tretjega in četrtega odstavka tega člena smejo izmerjene emisije samo 30 s presegati mejne vrednosti za več kot 100% v vseh naključno izbranih pogojih obremenitve, razen če za posamezno območje nadzora emisij s tem pravilnikom ni drugače določeno.

(7) Če se motorji, ki pripadajo eni družini motorja, razvrščajo glede na efektivno moč motorja v več razredov iz tabele 1 iz 2. dela priloge 1 tega pravilnika, veljajo za emisije osnovnega motorja in za emisije vseh tipov motorjev znotraj te družine motorja, mejne vrednosti, ki so v tabeli 1 iz 2. dela priloge 1 tega pravilnika določene za razred z največjo efektivno močjo, v katerega se razvrščajo glede na efektivno moč posamezni motorji te družine motorja.

(8) Proizvajalec se lahko v postopku tipske odobritve družine motorja odloči, da omeji obseg družine motorja samo na motorje, ki so glede na efektivno moč motorjev razvrščeni v en razred iz tabel iz 2. dela priloge 1 tega pravilnika.«.

8. člen

Za 21. členom se doda nov 21.a člen, ki se glasi:

»Ne glede na postopek tipske odobritve iz 16., 17. in 18. člena tega pravilnika se motorje na kompresijski vžig,

ki niso motorji za pogon lokomotiv, železniških vagonov in plovil za plovbo po celinskih vodnih poteh, lahko daje na trg ali v uporabo tudi, če se postopek tipske odobritve izvede na podlagi prožne sheme tipske odobritve, določene v prilogi 13, ki je sestavni del tega pravilnika, pri čemer je treba upoštevati določbe 19., 20. in 21. člena tega pravilnika.«.

9. člen

V 22. členu se za četrtim odstavkom doda nov peti odstavek, ki se glasi:

»(5) Če so motorji na kompresijski vžig dani na trg na podlagi prožne sheme tipske odobritve motorjev, mora proizvajalec zagotoviti, da so motorji označeni v skladu s prilogo 13 tega pravilnika.«.

10. člen

Besedilo 30. člena se črta.

11. člen

V 31. členu se prvi odstavek spremeni tako, da se glasi:

»(1) Ne glede na določbe prvega in drugega odstavka 37. člena tega pravilnika veljajo glede emisij nadomestnega motorja, ki je namenjen za zamenjavo motorja v stroju, ki je že bil dan v uporabo, razen za železniške pogonske vozove, lokomotive in plovila za plovbo po celinskih vodnih poteh, iste zahteve, kot so veljale za prvotni motor na dan, ko je bil ta dan na trg ali v uporabo.«.

Za drugim odstavkom se doda nov tretji odstavek, ki se glasi:

»(3) Določbe tega pravilnika, ki se nanašajo na motorje za vgradnjo v plovila za plovbo po celinskih vodah, se uporabljajo tudi za pomožne motorje za pogon plovil za plovbo po celinskih vodah, če njihova moč presega 560 kW.«.

12. člen

V 32. členu se za sedmim odstavkom doda nov osmi odstavek, ki se glasi:

»(8) Določbe tega člena se ne uporabljajo za pogonske motorje, ki so namenjeni za vgradnjo v plovila za plovbo po celinskih vodnih poteh.«.

13. člen

V 33. členu se za drugim odstavkom doda nov tretji odstavek, ki se glasi:

»(3) Za motorje iz A.1 in A.2 točke 2. člena tega pravilnika lahko ministrstvo dovoli dajanje na trg tudi na podlagi prožne sheme tipske odobritve v skladu s prilogo 13 tega pravilnika.«.

14. člen

V 36. členu se za tretjim odstavkom dodata nova četrti in peti odstavek, ki se glasita:

»(4) Ne glede na določbe prejšnjega odstavka lahko ministrstvo na predlog proizvajalca določi za izvajanje nalog tehnične službe tudi pravno osebo, ki jo je za izvajanje preskusov in pregledov v skladu z Direktivo 97/68/ES določil pristojni upravni organ druge države članice EU.

(5) Stroške izvajanja nalog tehnične službe plača proizvajalec.«.

15. člen

Besedilo 37. člena se spremeni tako, da se glasi:

»(1) Dajanje na trg motorjev, ki izpolnjujejo zahteve iz tega pravilnika, je dovoljeno, ne glede na to, ali so že ali niso vgrajeni v stroje.

(2) Za nove motorje se izda tipska odobritev ali dovoli dajanje na trg samo, če izpolnjujejo zahteve iz tega pravilnika, ne glede na to, ali so že ali niso vgrajeni v stroje.

(3) Dovoljenje za plovbo po celinskih vodnih poteh se v skladu z določbami Direktive Sveta 82/714/ES z dne 4. oktobra 1982 o tehničnih predpisih za plovila, namenjena za plovbo po celinskih plovnih poteh (UL L št. 301 z dne 28. 10. 1982, str. 1, z vsemi spremembami) ne more izdati, če motorji plovila ne izpolnjujejo zahtev iz tega pravilnika.

(4) Šteje se, da motorji, za katere ministrstvo ni izdalo certifikata o tipski odobritvi, izpolnjujejo zahteve iz tega pravilnika, če je za njih ali njihovo družino izdal certifikat o tipski odobritvi v skladu z zahtevami Direktive 97/68/ES pristojni upravni organ druge države članice EU, ali je za njih ali njihovo družino izdan certifikat v skladu s predpisi iz priloge 12, ki je sestavni del tega pravilnika.

(5) Določbe prvega in drugega odstavka tega člena se ne uporabljajo za:

– motorje, ki se uporabljajo kot vojaška oprema,

– motorje, izvzete v skladu z določbami iz drugega odstavka 31. člena in 32. člena tega pravilnika,

– motorje za uporabo v strojih, ki so namenjeni predvsem spuščanju in dviganju rešilnih čolnov,

– motorje za uporabo v strojih, ki so namenjeni predvsem spuščanju in dviganju plovil, ki se spuščajo v vodo z obale.«.

16. člen

Za 37. členom se doda nov 37.a člen, ki se glasi:

»37.a člen

Če je za dajanje strojev na trg, ki imajo vgrajen motor, predpisana katerakoli vrsta tipske odobritve, certifikata za tako odobritev ni dovoljeno izdati, če za motor ni bil izdan certifikat o tipski odobritvi v skladu z določbami tega pravilnika.«.

17. člen

(1) Določbe tega pravilnika, ki se nanašajo na motorje za vgradnjo v plovila za plovbo po celinskih vodah, se uporabljajo za motorje, ki so bili dani na trg po 20. maju 2004.

(2) Ne glede na določbe prejšnjega odstavka se do 30. junija 2007 lahko daje na trg motorje za vgradnjo v plovila za plovbo po celinskih vodah, če izpolnjujejo zahteve, ki jih za 1. razred motorjev določi Centralna komisija za plovbo po Renu (v nadaljnjem besedilu: CCNR) in za katere so mejne vrednosti emisij določene v prilogi 14, ki je kot priloga 8 sestavni del tega pravilnika.

(3) Ne glede na določbe prvega odstavka tega člena se od 1. julija 2007 lahko daje na trg motorje za vgradnjo v plovila za plovbo po celinskih vodah, če izpolnjujejo zahteve, ki jih za 2. razred motorjev določi CCNR in za katere so mejne vrednosti emisij določene v prilogi 15, ki je kot priloga 9 sestavni del tega pravilnika.

(4) Določbe drugega in tretjega odstavka tega člena se začnejo uporabljati z dnem, ko Komisija EU prejme obvestilo CCNR, da je potrjena skladnost mejnih vrednosti iz drugega in tretjega odstavka tega člena z zahtevami Mannheimske konvencije o plovbi po Renu.

18. člen

(1) Če motor na prisilni vžig na III.A stopnji zmanjšanja emisij ne izpolnjuje zahtev tega pravilnika in če emisije plinastih onesnaževal in delcev iz motorja presegajo mejne vrednosti, določene v drugem odstavku novega 12. člena pravilnika, se izdaja certifikata o tipski odobritvi motorja ali družine motorja, ki še ni bil dan na trg, zavrne:

– po uveljavitvi tega pravilnika za motorje z močjo 130 kW ≤ P ≤ 560 kW (razred H) razen za motorje s stalno vrtilno frekvenco,

– po 31. decembru 2005 za motorje z močjo 75 kW ≤ P < 130 kW (razred I) razen za motorje s stalno vrtilno frekvenco,

– po 31. decembru 2006 za motorje z močjo 37 kW ≤ P < 75 kW, (razred J) razen za motorje s stalno vrtilno frekvenco,

– po 31. decembru 2005 za motorje z močjo 19 kW ≤ P < 37 kW (razred K) razen za motorje s stalno vrtilno frekvenco,

(2) Če motor na prisilni vžig na III.A stopnji zmanjšanja emisij ne izpolnjuje zahtev tega pravilnika in če emisije plinastih onesnaževal in delcev iz motorja presegajo mejne vrednosti, določene v drugem odstavku novega 12. člena pravilnika, se izdaja certifikata o tipski odobritvi motorja ali družine motorja, ki še ni bil dan na trg, zavrne po:

– 31. decembru 2009 za motorje s stalno vrtilno frekvenco z močjo 130 kW ≤ P ≤ 560 kW (razred H),

– 31. decembru 2009 za motorje s stalno vrtilno frekvenco z močjo 75 kW ≤ P < 130 kW (razred I),

– 31. decembru 2010 za motorje s stalno vrtilno frekvenco z močjo 37 kW ≤ P < 75 kW (razred J),

– 31. decembru 2009 za motorje s stalno vrtilno frekvenco z močjo: 19 kW ≤ P < 37 kW (razred K).

(3) Če motor na prisilni vžig na III.B stopnji zmanjšanja emisij ne izpolnjuje zahtev tega pravilnika in če emisije plinastih onesnaževal in delcev iz motorja presegajo mejne vrednosti, določene v tretjem odstavku novega 12. člena pravilnika, se izdaja certifikata o tipski odobritvi motorja ali družine motorja, ki še ni bil dan na trg, zavrne po:

– 31. decembru 2009 za motorje z močjo: 130 kW ≤ P ≤ 560 kW (razred L) razen za motorje s stalno vrtilno frekvenco,

– 31. decembru 2010 za motorje z močjo: 75 kW ≤ P < 130 kW (razred M) razen za motorje s stalno vrtilno frekvenco,

– 31. decembru 2010 za motorje z močjo: 56 kW ≤ P < 75 kW (razred N) razen za motorje s stalno vrtilno frekvenco,

– 31. decembru 2011 za motorje z močjo: 37 kW ≤ P < 56 kW (razred P) razen za motorje s stalno vrtilno frekvenco.

(4) Če motor na prisilni vžig na IV. stopnji zmanjšanja emisij ne izpolnjuje zahtev tega pravilnika in če emisije plinastih onesnaževal in delcev iz motorja presegajo mejne vrednosti, določene v četrtem odstavku novega 12. člena pravilnika, se izdaja certifikata o tipski odobritvi motorja ali družine motorja, ki še ni bil dan na trg, zavrne po:

– 31. decembru 2012 za motorje z močjo: 130 kW ≤ P ≤ 560 kW (razred Q) razen za motorje s stalno vrtilno frekvenco,

– 30. decembru 2013 za motorje z močjo: 56 kW ≤ P < 130 kW (razred R) razen za motorje s stalno vrtilno frekvenco.

(5) Če motor za pogon plovil za plovbo po celinskih vodnih poteh na prisilni vžig na III.A stopnji zmanjšanja emisij (motor razreda V) ne izpolnjuje zahtev tega pravilnika in če emisije plinastih onesnaževal in delcev iz motorja presegajo mejne vrednosti, določene v drugem odstavku novega 12. člena tega pravilnika, se izdaja certifikata o tipski odobritvi pogonskega motorja ali družine motorja zavrne:

– po 31. decembru 2005 za motorje z močjo 37 kW ali več in gibno prostornino motorja, manjšo od 0.9 litra na valj (razred V 1.1),

– po uveljavitvi tega pravilnika za motorje z gibno prostornino motorja 0.9 ali več in z gibno prostornino motorja manj kot 1.2 litra na valj (razred V 1.2),

– po uveljavitvi tega pravilnika za motorje z gibno prostornino motorja 1.2 ali več in manj kot 2.5 litra na valj in močjo motorja 37 kW ≤ P < 75 kW (razred V 1.3),

– po 31. decembru 2006 za motorje z gibno prostornino motorja 2.5 ali več in manj kot 5 litrov na valj (razred V 1.4),

– po 31. decembru 2007 za motorje z gibno prostornino motorja 5 ali več litrov na valj (razred V 2).

(6) Če motor za pogon železniških vozov na prisilni vžig na III.A stopnji zmanjšanja emisij ne izpolnjuje zahtev tega pravilnika in če emisije plinastih onesnaževal in delcev iz motorja presegajo mejne vrednosti, določene v drugem odstavku novega 12. člena pravilnika, se izdaja certifikata o tipski odobritvi pogonskega motorja ali družine motorja zavrne po uveljavitvi tega pravilnika za motorje z močjo večjo kot 130 kW (razred RC A).

(7) Če motor za pogon železniških vozov na prisilni vžig na III.B stopnji zmanjšanja emisij ne izpolnjuje zahtev tega pravilnika in če emisije plinastih onesnaževal in delcev iz motorja presegajo mejne vrednosti, določene v tretjem odstavku novega 12. člena tega pravilnika, se izdaja certifikata o tipski odobritvi pogonskega motorja ali družine motorja zavrne po 31. decembru 2010 za motorje z močjo, večjo kot 130 kW (razred RC B).

(8) Če motor za pogon lokomotiv na prisilni vžig na III.A stopnji zmanjšanja emisij ne izpolnjuje zahtev tega pravilnika in če emisije plinastih onesnaževal in delcev iz motorja presegajo mejne vrednosti, določene v drugem odstavku novega 12. člena pravilnika, se izdaja certifikata o tipski odobritvi pogonskega motorja ali družine motorja zavrne po:

– 31. decembru 2005 za motorje z močjo 130 kW ≤ P ≤ 560 kW (razred RL A),

– 31. decembru 2007 za motorje z močjo P > 560 kW (razred RH A),

(9) Če motor za pogon lokomotiv na prisilni vžig na III. B stopnji zmanjšanja emisij ne izpolnjuje zahtev tega pravilnika in če emisije plinastih onesnaževal in delcev iz motorja presegajo mejne vrednosti, določene v tretjem odstavku novega 12. člena pravilnika, se izdaja certifikata o tipski odobritvi pogonskega motorja ali družine motorja zavrne po 31. decembru 2010 za motorje z močjo več kot 130 kW (razred RB).

(10) Določbe osmega in devetega odstavka tega člena se ne uporabljajo za tipe in družine motorjev, glede katerih so bile prodajne pogodbe podpisane pred 20. majem 2004, pod pogojem, dase tak motor daje na trg najkasneje dve leti po poteku rokov iz osmega in devetega odstavka tega člena za posamezno vrsto lokomotive.

19. člen

(1) Za motorje na prisilni vžig, ki se dajejo na trg, razen za tiste, ki so namenjeni v izvoz v tretje države, ne glede na to, ali so že ali niso vgrajeni v stroje, morajo biti izpolnjene zahteve tega pravilnika v zvezi z izdajo certifikata o tipski odobritvi najkasneje do naslednjih datumov:

– za motorje na III.A stopnji zmanjšanja emisij, razen motorjev z enakomerno vrtilno frekvenco, iz razreda:

– H: do 31. decembra 2005,

– I: do 31. decembra 2006,

– J: do 31. decembra 2007,

– K: do 31. decembra 2006;

– za motorje za plovila za plovbo po celinskih vodnih poteh na III.A stopnji zmanjšanja emisij iz razreda:

– V 1:1: do 31. decembra 2006,

– V 1:2: do 31. decembra 2006,

– V 1:3: do 31. decembra 2006,

– V 1:4:do 31. decembra 2008,

– V2: do 31. decembra 2008;

– za motorje s stalno vrtilno frekvenco na III.A stopnji zmanjšanja emisij iz razreda:

– H: do 31. decembra 2010,

– I: do 31. decembra 2010,

– J: do 31. decembra 2011,

– K: do 31. decembra 2010;

– za motorje za železniške pogonske vozove na III.A stopnji zmanjšanja emisij iz razreda RC A: do 31. decembra 2005;

– za motorje za lokomotive na III.A stopnji zmanjšanja emisij iz razreda:
– RL A: do 31. decembra 2006,
– RH A: do 31. decembra 2008;
– za motorje na III.B stopnji zmanjšanja emisij, razen motorjev s stalno vrtilno frekvenco, iz razreda:
– L: do 31. decembra 2010,
– M: do 31. decembra 2011,
– N: do 31. decembra 2011,
– P: do 31. decembra 2012;
– za motorje za železniške pogonske vozove na III.B stopnji zmanjšanja emisij iz razreda RC B: do 31. decembra 2011;
– za motorje za lokomotive na III.B stopnji zmanjšanja emisij iz razreda RB: do 31. decembra 2011;
– za motorje na IV. stopnji zmanjšanja emisij, razen motorjev s stalno vrtilno frekvenco, iz razreda:
– Q: do 31. decembra 2013,
– R: do 30. septembra 2014.

(2) Motorje, ki so proizvedeni pred rokom, ki je za posamezni razred motorjev določen v prejšnjem odstavku, je dovoljeno dajati v promet še dve leti po rokih iz prejšnjega odstavka.

(3) Tipska odobritev motorja ali družine motorjev, ki se izda na podlagi ugotavljanja izpolnjevanja zahtev v zvezi z mejnimi vrednostmi, določenih za posamezno stopnjo zmanjšanja emisij, preneha veljati po datumu obvezne uporabe mejnih vrednosti emisij naslednje stopnje zmanjševanja emisij.

(4) Za motorje ali družine motorjev, ki izpolnjujejo mejne vrednosti, določene v tabelah 2, 3, 4, 5, 7, 8 in 9 iz 2. dela priloge 1 tega pravilnika pred roki iz prvega odstavka tega člena, je dovoljeno posebno označevanje motorjev ali strojev, ki nakazuje, da motorji oziroma stroji, opremljeni s temi motorji, izpolnjujejo zahteve v zvezi z mejnimi vrednostmi pred roki iz prvega odstavka tega člena.

20. člen

(1) Priloga 1 se spremeni v skladu s prilogo 1, ki je sestavni del tega pravilnika.

(2) Priloga 3 se spremeni v skladu s prilogo 2, ki je sestavni del tega pravilnika.

(3) Priloga 5 se spremeni v skladu s prilogo 3, ki je sestavni del tega pravilnika.

(4) Priloga 6 se spremeni v skladu s prilogo 4, ki je sestavni del tega pravilnika.

(5) Priloga 7 se spremeni v skladu s prilogo 5, ki je sestavni del tega pravilnika.

(6) Priloga 12 se spremeni v skladu s prilogo 6, ki je sestavni del tega pravilnika.

(7) Za prilogo 12 se dodajo nove priloge 13, 14 in 15, ki so kot priloga 7 sestavni del tega pravilnika.

21. člen

Ta pravilnik začne veljati naslednji dan po objavi v Uradnem listu Republike Slovenije.

Št. 0071-21/2005
Ljubljana, dne 27. septembra 2005
EVA 2005-2511-0001

Minister
za okolje in prostor
Janez Podobnik, dr. med., l.r.

PRILOGA 1

Priloga 1 se spremeni tako, da se glasi:
»

PRILOGA 1
1. del: kratice in simboli

1. Simboli za preskusne parametre

Simbol	Enota	Izraz
A/Fst	-	Stehiometrično razmerje zrak/gorivo
Ap	m^2	Površina preseka izokinetične sonde za vzorčenje
AT	m^2	Površina preseka izpušne cevi
Aver	m^3/h kg/h	Utežene povprečne vrednosti za: - prostorninski pretok - masni pretok
C1	-	Ogljikovodik, ekvivalenten ogljiku 1
Cd	-	Pretočni koeficient SSV
Conc	PPM Vol %	Koncentracija (s pripono označujoče komponente)
Concc	ppm Vol %	Koncentracija, korigirana glede na ozadje
Concd	ppm Vol %	Koncentracija onesnaževala v zraku za redčenje
Conce	ppm Vol %	Koncentracija onesnaževala, merjena v razredčenih izpušnih plinih
D	m	Premer
DF	-	Faktor redčenja
Fa	-	Laboratorijski atmosferski faktor
GAIRD	kg/h	Masni pretok suhega vsesanega zraka
GAIRW	kg/h	Masni pretok vlažnega vsesanega zraka
GDILW	kg/h	Masni pretok vlažnega zraka za redčenje
GEDFW	kg/h	Ekvivalentni masni pretok razredčenih vlažnih izpušnih plinov
GEXHW	kg/h	Masni pretok vlažnih izpušnih plinov
GFUEL	kg/h	Masni pretok goriva
GSE	kg/h	Masni pretok vzorčenih izpušnih plinov
GT	cm^3/min	Pretok sledilnega plina
GTOTW	kg/h	Masni pretok razredčenih vlažnih izpušnih plinov
Ha	g/kg	Absolutna vlaga vsesanega zraka
Hd	g/kg	Absolutna vlaga zraka za redčenje
HREF	g/kg	Referenčna vrednost absolutne vlažnosti (10,71 g/kg)
I	-	Indeks, ki označuje posamezno fazo (za preskus NRSC) ali trenutno vrednost (za preskus NRTC)
KH	-	Korekcijski faktor vlažnosti za Nox
Kp	-	Korekcijski faktor vlažnosti za delce
Kv	-	Kalibracijska funkcija CFV
KW,a	-	Korekcijski faktor vsesanega zraka iz suhega v vlažnega
KW,d	-	Korekcijski faktor zraka za redčenje iz suhega v vlažnega
KW,e	-	Korekcijski faktor razredčenih izpušnih plinov iz suhih v vlažne
KW,r	-	Korekcijski faktor nerazredčenih izpušnih plinov iz suhih v vlažne
L	%	Odstotek navora glede na največji navor pri preskusni vrtilni frekvenci

Simbol	Enota	Izraz
Md	mg	Masa zbranega vzorca delcev v zraku za redčenje
MDIL	kg	Masa vzorca zraka za redčenje, ki preteče skozi filtre za vzorčenje delcev
MEDFW	kg	Masa enakovrednih razredčenih izpušnih plinov med ciklom
MEXHW	kg	Skupna masa izpušnih plinov med ciklom
Mf	mg	Skupna masa vzorca delcev
Mf,p	mg	Skupna masa vzorca delcev na primarnem filtru
Mf,b	mg	Zbrana masa vzorca delcev na sekundarnem filtru
Mgas	g	Skupna masa plinastih onesnaževal med ciklom
MPT	g	Skupna masa delcev med ciklom
MSAM	kg	Masa vzorca razredčenih izpušnih plinov, pretečenih skozi filtre za vzorčenje delcev
MSE	kg	Masa vzorca izpušnih plinov med ciklom
MSEC	kg	Masa sekundarnega zraka za redčenje
MTOT	kg	Skupna masa dvojno razredčenih izpušnih plinov med ciklom
MTOTW	kg	Skupna masa razredčenih vlažnih izpušnih plinov, pretečenih skozi tunel za redčenje med ciklom
MTOTW,I	kg	Trenutna masa razredčenih vlažnih izpušnih plinov, pretečenih skozi tunel za redčenje novi
mass	g/h	Indeks, ki označuje masni pretok
Np	-	Skupno število vrtljajev PDP med ciklom
nref	min^{-1}	Referenčna vrtilna frekvenca za preskus NRTC
Nsp	s^{-2}	Izpeljava vrtilne frekvence motorja
P	kW	Moč na zavori, nekorigirana
pl	kPa	Padec tlaka pod atmosferski tlak na vstopu v črpalko PDP
PA	kPa	Absolutni tlak
Pa	kPa	Tlak nasičene pare polnilnega zraka motorja (ISO 3046: psy = PSY tlak okolja pri preskusu)
PAE	kW	Deklarirana skupna moč, ki jo absorbira dodatna oprema, nameščena za preskus, ki je ne zahteva točka 2.4 te priloge
PB	kPa	Skupni atmosferski tlak (ISO 3046: Px = PX skupni tlak okolja lokacije Py = PY skupni tlak okolja pri preskusu)
Pd	kPa	Tlak nasičene vodne pare zraka za redčenje
PM	kW	Največja moč pri preskusni vrtilni frekvenci v preskusnih pogojih (dodatek 1 k prilogi 7)
Pm	kW	Moč izmerjena na preskusni napravi
Ps	kPa	Suh atmosferski tlak
Q	-	Razmerje redčenja
Qs	m^3/s	Volumski pretok CVS
R	-	Razmerje zožitve SSV in absolutnega vstopnega preseka, statični tlak
R		Razmerje preseka izokinetične sonde in izpušne cevi
Ra	%	Relativna vlažnost vsesanega zraka
Rd	%	Relativna vlažnost zraka za redčenje
Re	-	Reynoldsovo število
Rf	-	Faktor odzivnosti plamensko ionizacijskega detektorja
T	K	Absolutna temperatura
T	s	Čas merjenja
Ta	K	Absolutna temperatura vsesanega zraka
TD	K	Absolutna temperatura rosišča

Simbol	Enota	Izraz
Tref	K	Referenčna temperatura zraka za zgorevanje (298 K)
Tsp	Nm	Zahtevani navor pri ciklu prehodneg stanja
T10	s	Čas med stopenjskim vnosom in 10 % končnega odčitka
T50	s	Čas med stopenjskim vnosom in 50 % končnega odčitka
T90	s	Čas med stopenjskim vnosom in 90 % končnega odčitka
??t,i	s	Časovni interval za trenutni pretok CFV
Vo	m^3/vrt	Volumski pretok PDP v dejanskih pogojih
Wact	kWh	Dejansko delo cikla NRTC
WF	-	Utežitveni faktor
WFE	-	Efektivni utežitveni faktor
Xo	m^3/vrt	Kalibracijska funkcija količine pretoka PDP
θD	kg.m^2	Rotacijska vztrajnost dinamometra na vrtinčni tok
B	-	Razmerje preseka zožitve SSV, d, in notranjega premera vstopne cevi
Λ	-	Relativno razmerje zrak/gorivo, dejansko razmerje zrak/gorivo deljeno s stehiometričnim razmerjem zrak/gorivo
ρEXH	kg/m^3	Gostota izpušnih plinov

2. Simboli kemičnih komponent

CH4	Metan
C3H8	Propan
C2H6	Etan
CO	Ogljikov monoksid
CO_2	Ogljikov dioksid
DOP	Dioktilftalat
H_2O	Voda
HC	Ogljikovodiki
NO_x	Dušikovi oksidi
NO	Dušikov monoksid
NO_2	Dušikov dioksid
O_2	Kisik
PT	Delci
PTFE	Politetrafluoroetilen

3. Okrajšave

CFV	venturijeva cev s kritičnim pretokom
CLD	kemiluminescenčni detektor
CI	kompresijski vžig
FID	plamensko ionizacijski detektor
FS	obseg skale
HCLD	ogrevani kemiluminescenčni detektor
HFID	ogrevani plamensko ionizacijski detektor
NDIR	analizator CO in CO_2 po nedisperzni infrardeči spektroskopski metodi
NG	zemeljski plin
NRSC	necestni cikel ustaljenega stanja (Non-Road Steady Cycle)
NRTC	necestni cikel prehodnega stanja (Non-Road Transient Cycle)
PDP	črpalka s prisilnim pretokom (za natančno odvzemanje vzorcev)
SI	prisilni vžig
SSV	podzvočna venturijeva cev

2. del: mejne vrednosti emisij

Tabela 1: mejne vrednosti emisij plinastih onesnaževal in delcev za motorje na kompresijski vžig.

oznaka razreda motorja na kompresijski vžig	efektivna moč (P) (kW)	ogljikov monoksid (g/kWh)	ogljiko-vodiki (g/kWh)	dušikovi oksidi (g/kWh)	delci (g/kWh)
E	130 ≤ P ≤ 560	3,5	1,0	6,0	0,2
F	75 ≤ P <130	5,0	1,0	6,0	0,3
G	37 ≤ P <75	5,0	1,3	7,0	0,4
D	18 ≤ P < 37	5,5	1,3	8,0	0,8

Tabela 2: pogonski motorji, razen za pogon plovil za plovbo po celinskih vodnih poteh, lokomotiv in železniških pogonskih voz:

razred motorja	efektivna moč motorja (kW)	ogljikov monoksid (CO) (g/kWh)	vsota mas ogljikovodikov in dušikovih oksidov ($HC+NO_x$) (g/kWh)	delci (g/kWh)
H	130 kW ≤ P ≤ 560 kW	3.5	4.0	0.2
I	75 kW ≤ P < 130 kW	5.0	4.0	0.3
J	37 kW ≤ P < 75 kW	5.0	4.7	0.4
K	19 kW ≤ P < 37 kW	5.5	7.5	0.6

Tabela 3: motorji za pogon plovil za plovbo po celinskih vodnih poteh.

razred motorja	gibna prostornina/efektivna moč (SV-litrov na valj, P-kW)	ogljikov monoksid (CO) (g/kWh)	vsota mas ogljikovodikov in dušikovih oksidov ($HC+NO_x$) (g/kWh)	delci (g/kWh)
V1:1	SV< 0,9 in P ≥ 37 kW	5.0	7.5	0.40
V I:2	0,9 ≤ SV < 1,2	5.0	7.2	0.30
V 1:3	1,2 ≤ SV < 2,5	5.0	7.2	0.20
V 1:4	2,5 ≤ SV < 5	5.0	7.2	0.20
V2:1	5,0 ≤ SV < 15	5.0	7.8	0.27
V2:2	15 ≤ SV < 20 in P < 3300 kW	5.0	8.7	0.50
V2:3	15 ≤ SV < 20 in P ≥ 3300 kW	5.0	9.8	0.50
V2:4	20 ≤ SV < 25	5,0	9.8	0.50
V2:5	25 ≤ SV < 30	5,0	11.0	0.50

Tabela 4: motorji za pogon lokomotiv.

razred motorja	efektivna moč (kW)	ogljikov monoksid (CO) (g/kWh)	vsota mas ogljikovodikov in dušikovih oksidov ($HC+NO_x$) (g/kWh)		delci (g/kWh)
RLA	130 kW ≤ P ≤ 560 kW	3,5	4,0		0,2
		ogljikov monoksid (CO) (g/kWh)	ogljikovodiki (HC) (g/kWh)	Dušikovi oksidi (NO_x) (g/kWh)	delci (g/kWh)
RHA	P > 560 kW	3,5	0,5	6,0	0,2
RHA	motorji z P > 2000 kW in SV> 5 1/valj	3,5	0,4	7,4	0,2

Tabela 5: motorji za pogon železniških pogonskih voz.

razred / efektivna moč (kW)	ogljikov monoksid (CO) (g/kWh)	vsota mas ogljikovodikov in dušikovih oksidov ($HC+NO_x$) (g/kWh)	delci (g/kWh)
RC A: 130 kW < P	3.5	4.0	0.20

Tabela 6: pogonski motorji, razen za pogon lokomotiv, železniških pogonskih voz in plovil za plovbo po celinskih vodnih poteh.

Razred Motorja	efektivna moč (kW)	ogljikov monoksid (CO) (g/kWh)	ogljikovodiki (HC) (g/kWh)	dušikovi oksidi (NO_x) (g/kWh)	delci (g/kWh)
L	130 kW ≤ P ≤ 560 kW	3,5	0,19	2,0	0,025
M	75 kW ≤ P < 130 kW	5,0	0,19	3,3	0,025
N	56 kW ≤ P < 75 kW	5,0	0,19	3,3	0,025
			vsota mas ogljikovodikov in dušikovih oksidov ($HC+NO_x$) (g/kWh)		
P	37 kW ≤ P < 56 kW	5,0	4,7		0,025

Tabela 7: motorji za pogon železniških pogonskih voz.

razred motorja / efektivna moč (kW)	ogljikov monoksid (CO) (g/kWh)	ogljikovodiki (HC) (g/kWh)	dušikovi oksidi (NO_x) (g/kWh)	delci (g/kWh)
RC B / 130 kW < P	3,5	0.19	2,0	0,025

Tabela 8: motorji za pogon lokomotiv.

razred motorja / efektivna moč (kW)	ogljikov monoksid (CO) (g/kWh)	vsota mas ogljikovodikov in dušikovih oksidov ($HC+NO_x$) (g/kWh)	delci (g/kWh)
R B / 130 kW < P	3,5	4,0	0,025

Tabela 9: pogonski motorji, razen za pogon lokomotiv, železniških pogonskih voz in plovil za plovbo po celinskih vodnih poteh.

razred motorjev	efektivna moč (kW)	ogljikov monoksid (CO) (g/kWh)	ogljikovodiki (HC) (g/kWh)	dušikovi oksidi (NO_x) (g/kWh)	delci (g/kWh)
Q	130 kW ≤ P ≤ 560 kW	3.5	0.19	0.4	0.025
R	56 kW ≤ P < 130 kW	5.0	0.19	0.4	0.025

«.

PRILOGA 2

Priloga 3 se spremeni tako, da se glasi:

»

PRILOGA 3

PRESKUSNI POSTOPEK ZA MOTORJE NA KOMPRESIJSKI VŽIG

1. UVOD

1.1. Ta priloga opisuje metode za ugotavljanje emisij plinastih onesnaževal in delcev iz preskušanih motorjev.

Opisana sta dva preskusna cikla, ki se uporabljata v skladu z določbami 3. člena pravilnika:

- preskusni cikel NRSC (necestni cikel ustaljenega stanja - Non-Road Steady Cycle), ki se uporablja za I., II. in III.A stopnjo zmanjšanja emisij ter za motorje s stalno vrtilno frekvenco in za III.B in IV. stopnjo zmanjšanja emisij v primeru plinastih onesnaževal,

- preskusni cikel NRTC (necestni cikel prehodnega stanja - Non-Road Transient Cycle), ki se uporablja za merjenje emisije delcev za III.B in IV. stopnjo zmanjšanja emisij za vse motorje razen za motorje s stalno vrtilno frekvenco. Po izbiri proizvajalca se lahko ta preskus uporabi tudi za III.A stopnjo zmanjšanja emisij ter za plinasta onesnaževala na III.B in IV. stopnjo zmanjšanja emisij.

Za motorje, namenjene za uporabo v plovilih za plovbo po celinskih vodnih poteh se uporabi preskusni postopek v skladu s standardom SIST ISO 8178-4:2002 [E] in v skladu s Prilogo VI (NOx oznake) iz protokola IMO MARPOL 73/78.

Za motorje, namenjene za pogon železniških pogonskih voz, se preskusni cikel NRSC uporabi za merjenje plinastih in trdnih onesnaževal za III.A in III.B stopnjo zmanjšanja emisij.

Za motorje, namenjene za pogon lokomotiv, se preskusni cikel NRSC uporabi za merjenje plinastih in trdnih onesnaževal za III.A in III.B stopnjo zmanjšanja emisij.

1.2. Preskušanje se izvaja na motorju, ki je nameščen na preskusno napravo in je priključen na dinamometer.

1.3. Merilno načelo:

Emisije izpušnih plinov motorja, ki jih je treba izmeriti, vključujejo plinaste sestavine (ogljikov monoksid, skupno vsoto ogljikovodikov in dušikovih oksidov) ter delce. Poleg tega se ogljikov dioksid pogosto uporablja kot sledilni plin za določanje razmerja redčenja v sistemih redčenja z delnim in celotnim tokom. Dobra inženirska praksa priporoča splošno merjenje ogljikovega dioksida kot odlično orodje za odkrivanje problemov pri merjenju med preskusom.

1.3.1. Preskus NRSC:

Med predpisanim zaporedjem pogojev delovanja, z ogretimi motorji, se količina zgoraj navedenih emisij izpušnih plinov neprekinjeno preverja z vzorčenjem iz nerazredčenih izpušnih plinov. Preskusni cikel je sestavljen iz številnih režimov vrtilnih frekvenc in navora (obremenitev), ki pokrivajo tipično področje delovanja dizelskih motorjev. Med vsako fazo preskusa je treba določiti koncentracijo vsakega plinastega onesnaževala, pretok izpušnih plinov in izhodno moč in utežiti izmerjene vrednosti. Vzorec delcev se razredči s kondicioniranim zunanjim zrakom. V celotnem preskusnem postopku se odvzame en vzorec in zbere na ustreznih filtrih.

Vzorec se lahko odvzame tudi na različnih filtrih, na enem za vsak režim preskusa, in uteženi rezultati se izračunajo z upoštevanjem celotnega cikla.

Izračuna se količina vsakega onesnaževala v izpušnih plinih v gramih na kilovatno uro, kot določa dodatek 3 te priloge.

1.3.2. Preskus NRTC:

Predpisani prehodni preskusni cikel, ki temelji izključno na pogojih delovanja dizelskih motorjev, vgrajenih v premične stroje in naprave, se opravi dvakrat:

- prvič (hladni zagon), ko je motor ohlajen na sobno temperaturo in se temperatura hladilnika motorja ter temperature olja, sistemov za naknadno obdelavo izpušnih plinov ter pomožnih kontrolnih naprav motorja stabilizirajo med 20 in 30 °C.

- drugič (topli zagon), po dvajsetminutnem ogrevanju, ki se začne neposredno po zaključku cikla hladnega zagona.

Med potekom preskusa se preverijo zgoraj navedena onesnaževala. Z uporabo merilnih signalov navora motorja in vrtilne frekvence, ki jih oddaja dinamometer motorja, se moč integrira glede na čas preskusnega cikla, in rezulat je delo, ki ga motor med ciklom opravi. Koncentracije plinastih sestavin se določajo preko celega cikla, bodisi v nerazredčenih izpušnih plinih z integracijo signala analizatorja v skladu z dodatkom 3 te priloge, ali v razredčenih izpušnih plinih sistema za redčenje s celotnim tokom CVS z integriranjem ali vzorčenjem v vreče v skladu z dodatkom 3 te priloge. Kar zadeva delce, se sorazmerni vzorec odvzame iz razredčenih izpušnih plinov na določenem filtru z redčenjem z delnim ali celotnim tokom. Pretok razredčenih ali nerazredčenih izpušnih plinov se glede na uporabljeno metodo določi med ciklom, da se izračunajo vrednosti skupne mase emisij onesnaževal. Vrednosti skupne mase emisij onesnaževal se primerjajo z opravljenim delom motorja, da se dobi v gramih izražena količina vsakega izločenega onesnaževala na kilovatno uro.

Emisije (g/kWh) se merijo med preskusnim ciklom hladnega in toplega zagona motorja. Skupne utežene emisije se izračunajo z uteženjem 10 % rezulatov zagona hladnega motorja ter 90 % rezultatov zagona ogretega motorja. Uteženi sestavljeni rezultati morajo ustrezati standardom.

Pred začetkom preskusa s sestavljenim hladnim/toplim zagonom, se simboli (priloga 1), potek preskusa (priloga 3) in enačbe za izračunavanje (priloga 3, dodatek 3) spremenijo v skladu s postopkom iz 15. člena Direktive 2004/26/ES.

2. PRESKUSNI POGOJI

2.1. Splošne zahteve

Vse prostornine in prostorninski pretoki veljajo pri 273 K (0 ºC) in 101,3 kPa.

2.2. Pogoji preskušanja motorja

2.2.1. Izmeri se absolutna temperatura Ta vstopnega zraka motorja, izražena v stopinjah K, in tlak suhega atmosferskega zraka, ps, izraženega v kPa, parameter fa pa se izračunava z naslednji način:

- za sesalne motorje in motorje z mehanskim kompresorjem:

$$f_a = \left(\frac{99}{p_s}\right) \cdot \left(\frac{T}{298}\right)^{0,7}$$

- za motorje s turbo-kompresorjem z hlajenjem polnilnega zraka ali brez njega:

$$f_a = \left(\frac{99}{p_s}\right)^{0,7} \cdot \left(\frac{T}{298}\right)^{1,5}.$$

2.2.2. Veljavnost preskusa

Preskus se prizna kot veljaven, če je parameter fa tak, da je:

$$0{,}96 \leq f_a \leq 1{,}06 .$$

2.2.3. Motorji s hlajenjem polnilnega zraka.

Temperaturo polnilnega zraka je treba zabeležiti in mora ob deklarirani nazivni vrtilni frekvenci in polni obremenitvi biti v okviru ± 5 K najvišje temperature polnilnega zraka, ki jo določi proizvajalec. Temperatura hladilnega sredstva mora biti najmanj 293 K (20 °C).

Če se uporabi sistem, ki je del preskuševališča, ali zunanje puhalo, je treba temperaturo polnilnega zraka nastaviti v okviru ± 5 K najvišje temperature polnilnega zraka, ki jo določi proizvajalec za vrtilno frekvenco deklarirane največje moči in polno obremenitev. Temperatura hladilnega sredstva in pretok hladilnega sredstva v hladilniku polnilnega zraka na zgoraj določeni točki se ne sme spremeniti med celotnim preskusnim ciklom. Prostornina hladilnika polnilnega zraka je odvisna od dobre inženirske prakse in tipičnega namena uporabe vozila/mehanizacije.

Po želji se nastavitev hladilnika za polnilni zrak lahko opravi v skladu s SAE J 1937, objavljenim januarja 1995.”.

2.3. Sesalni sistem motorja

Preskusni motor se opremi s sesalnim sistemom, katerega zračni upor predstavlja zgornjo mejo v višini ± 300 Pa od vrednosti, ki jo opredeli proizvajalec za čisti zračni filter v tistih pogojih delovanja motorja, pri katerih je, po navedbi proizvajalca, pretok zraka največji. Omejitve se določijo za nazivno vrtilno frekvenco in polno obremenitev. Uporabi se lahko sistem preskuševališča, če posnema dejanske pogoje delovanja motorja.

2.4. Izpušni sistem motorja

Preskusni motor se opremi z izpušnim sistemom, ki ima protitlak na zgornji meji ± 650 Pa od vrednosti, ki jo opredeli proizvajalec za pogoje delovanja motorja, pri katerih je deklarirana moč največja.

Če je motor opremljen z napravo za naknadno obdelavo izpušnih plinov, mora imeti izpušna cev enak premer, kot je dejanski na motorju, še najmanj 4 premere cevi v smeri proti toku od začetka razširjenega dela, ki vsebuje napravo za naknadno obdelavo. Razdalja od prirobnice izpušnega kolektorja ali izstopa turbopuhala do naprave za naknadno obdelavo izpušnih plinov mora biti enaka kot pri konfiguraciji vozila ali v okviru proizvajalčevih tehničnih zahtev glede te razdalje. Protitlak v izpušnem sistemu oziroma omejitev sledi istim kriterijem kot zgoraj, in ga je mogoče naravnati z ventilom. Posoda za naknadno obdelavo se lahko med navideznim preskusom in med določanjem karakterističnega diagrama motorja odstrani in zamenja z enakovredno posodo z neaktivnim katalizatorskim telesom.

2.5. Hladilni sistem

Hladilni sistem motorja mora imeti zadostno kapaciteto, tako da vzdržuje motor pri normalnih obratovalnih temperaturah, ki jih je določil proizvajalec.

2.6. Mazalno olje

Podatke o olju, ki se uporablja pri preskušanju, je treba zabeležiti in prikazati skupaj z rezultati preskusa.

2.7. Preskusno gorivo

Uporabljati je treba referenčno gorivo, določeno v prilogi 5 tega pravilnika.

Cetansko število in vsebnost žvepla v referenčnem gorivu, ki se uporablja pri preskusu, je treba vnesti v obrazec iz točke 1.1.1 ali 1.1.2 iz prvega dodatka priloge 7 tega pravilnika.

Temperatura goriva na vstopu v tlačilko mora biti od 306 do 316 K (33-43 ºC).

3. POTEK PRESKUSA (preskus NRSC)

3.1. Določitev nastavitev dinamometra

Posebne meritve emisij temeljijo na nekorigirani moči na zavori v skladu z SIST ISO 14396: 2002. Dodatno opremo, ki je potrebna samo za delovanje stroja in jo je mogoče namestiti na motor, je treba pri preskusu odstraniti. Naslednji nepopolni seznam služi kot primer:

- zračni kompresorji za zavore

- kompresor za servo-krmiljenje

- kompresor za klimatsko napravo

- črpalke za hidravlični pogon.

Če dodatna oprema ni bila odstranjena, je treba določiti moč, ki jo absorbira pri vrtilni frekvenci preskusa, šele nato pa izračunati nastavitve dinamometra, razen pri motorjih, pri katerih je taka dodatna oprema sestavni del motorja (npr. hladilna puhala pri motorjih z zračnim hlajenjem).

Nastavitve zračnega upora na vstopu in protitlaka v izpušni cevi se v skladu s točkama 2.3 in 2.3 prilagodijo proizvajalčevim zgornjim mejam.

Največje vrednosti navora pri določenih preskusnih vrtilnih frekvencah se določijo z eksperimentiranjem, da se tako izračunajo vrednosti navora za določene faze preskusa. Za motorje, ki niso namenjeni za delovanje pri krivulji navora ob polni obremenitvi, opredeli največji navor pri preskusnih vrtilnih frekvencah proizvajalec.

Nastavitev motorja za vsako preskusno fazo se izračuna po enačbi:

$$S = ((PM + PAE) \times L/100) - PAE$$

Če je razmerje,

$$PAE / PM \geq 0.03$$

lahko vrednost PAE preveri pristojni upravni organ, ki podeli tipsko odobritev.

3.2. Priprava filtrov za vzorčenje

Najmanj eno uro pred začetkom preskusa, je treba vsak filter (par) postaviti v zaprto, vendar ne zatesnjeno, petrijevko in jo zatem premestiti v tehtalno komoro, da se stabilizira. Po končanem času stabilizacije je treba vsak filter (par) stehtati in zabeležiti težo tare. Filter (par) je treba hraniti v zaprti petrijevki ali v posodi za filtre, do njegove uporabe pri preskušanju. Če se filter (par) ne uporabi v naslednjih osmih urah po njegovi odstranitvi iz tehtalne komore, se mora pred uporabo ponovno stehtati.

3.3. Namestitev merilne opreme

Instrumenti in sonde za odvzem vzorcev se namestijo skladno z zahtevami tega pravilnika. Če se za redčenje izpušnih plinov uporablja sistem redčenja s celotnim tokom, je treba na sistem priključiti izstopni del izpušne cevi.

3.4. Zagon sistema redčenja in motorja

Sistem redčenja in motor se zaženeta in ogrevata, dokler se vse temperature in tlaki pri polni obremenitvi in nominalni hitrosti (točka 3.6.2) ne stabilizirajo.

3.5. Nastavitev razmerja redčenja

Sistem za vzorčenje delcev se zažene in teče pri metodi z enojnim filtrom na obvodu (po želji pri metodi z več filtri). S pošiljanjem zraka za redčenje skozi filtre za delce se lahko določi raven delcev v ozadju v zraku za redčenje. Če se uporablja filtriran zrak za redčenje, se pred, med ali po preskusu lahko opravi ena meritev. Če se zrak za redčenje ne filtrira, so potrebne meritve na enem vzorcu, odvzetem za čas trajanja preskusa.

Zrak za redčenje se nastavi tako, da je temperatura razredčenih izpušnih plinov, izmerjena tik pred primarnim filtrom, v vsaki fazi preskušanja med 315 K (42 °C) in 325 K (52 °C). Skupno razmerje redčenja ne sme biti manjše od štiri.

OPOMBA: Pri postopku v ustaljenem stanju je lahko temperatura zraka na filtru na ali pod najvišjo temperaturo 325 K (52 °C) in se ne upošteva temperaturnega razpona 42 °C do 52 °C.

Pri metodi z enojnim filtrom in pri metodi z več filtri je treba masni pretok vzorca skozi filter ohranjati v stalnem razmerju z masnim pretokom razredčenega izpušnega plina za sisteme s celotnim tokom za vse faze preskušanja. Razmerje mase mora biti v okviru ± 5 % povprečne vrednosti faze preskušanja, razen za prvih 10 sekund vsake faze za sisteme brez možnosti obvoda. Za sisteme redčenja z delnim tokom z metodo z enojnim filtrom mora biti masni pretok skozi filter stalno v okviru ± 5 % glede na povprečno vrednost faze, razen za prvih 10 sekund vsake faze za sisteme brez možnosti obvoda.

Pri sistemih, ki za krmiljenje razmerja redčenja uporabljajo merjenje koncentracije CO2 ali NOx, je treba delež CO2 ali NOx v zraku za redčenje izmeriti na začetku in na koncu vsakega preskusa. Razlike v izmerjenih koncentracijah CO2 ali NOx ozadja v zraku za redčenje pred in po preskusu smejo biti največ 100 ppm oziroma 5 ppm. Pri uporabi analitičnega sistema redčenja izpušnega plina se ustrezne koncentracije ozadja določijo z vzorčenjem zraka za redčenje v vrečo za vzorčenje v teku celotnega preskusa.

Kontinuirna koncentracija ozadja (ne z vzorčenjem v vrečo) se lahko izmeri na vsaj treh točkah, na začetku, pri koncu in na točki blizu sredine cikla, izračunajo pa se povprečne vrednosti. Na proizvajalčevo zahtevo se meritve ozadja lahko opustijo.

3.6. Preverjanje analizatorjev

Analizatorje emisij je treba nastaviti na ničlo in jim nastaviti razpon.

3.7. Preskusni cikel

3.7.1. Zahteve za opremo iz 2. člena tega pravilnika

3.7.1.1. Zahteva A

Za motorje iz točke A.1 in A.4 v 2. členu tega pravilnika se preskušanje motorja na dinamometru izvaja po naslednjem 8-faznem ciklu 1:

Faza št.	Vrtilna frekvenca motorja	Obremenitev	Utežni faktor
1	Nazivna	100	0,15
2	Nazivna	75	0,15
3	Nazivna	50	0,15
4	Nazivna	10	0,10
5	Vmesna	100	0,10
6	Vmesna	75	0,10
7	Vmesna	50	0,10
8	prosti tek	---	0,15

3.7.1.2. Zahteva B

Za motorje iz točke A.2 v 2. členu tega pravilnika se preskušanje motorja na dinamometru izvaja po naslednjem 5-faznem ciklu 1:

Faza št.	Vrtilna frekvenca motorja	Obremenitev	Utežni faktor
1	Nazivna	100	0,05
2	Nazivna	75	0,25
3	Nazivna	50	0,30
4	Nazivna	25	0,30
5	Nazivna	10	0,10

Podatki o obremenitvi so ustrezne odstotne vrednosti navora, ki ustreza navedbi za osnovno nazivno moč, ki se določi kot največja razpoložljiva moč med različnimi stopnjami moči, pri katerih motor lahko teče neomejeno število ur na leto in sicer v določenih časovnih intervalih med vzdrževanji, pri čemer se vzdrževanje opravlja po navodilih proizvajalca:

3.7.1.3. Zahteva C

Za pogonske motorje 1, namenjene za uporabo v plovilih za plovbo po celinskih vodnih poteh, se uporabi preskusni postopek iz standarda SIST ISO 81784:2002(E) in preskusni postopek iz Prililoge VI (NOx oznake) protokola IMO MARPOL 73/78. Pogonski motorji, ki delujejo na krivulji vijaka z nepremičnimi lopaticami se preskušajo na dinamometru s pomočjo 4-faznega cikla ustaljenega stanja 2, razvitega za predstavitev dejanskega delovanja dizelskih motorjev za komercialna plovila:

Faza št.	Vrtilna frekvenca motorja	Obremenitev	Utežni faktor
1	100 % (nazivna)	100	0,20
2	91 %	75	0,50
3	80 %	50	0,15
4	63 %	25	0,15

Pogonski motorji s stalno vrtilno frekvenco, ki poganjajo vijak z nastavljivimi lopaticami se preskušajo na dinamometru s pomočjo 4-faznega cikla ustaljenega stanja 3, ki ga označuje enaka obremenitev in utežni faktorji kot zgornji cikel, vendar z motorjem, ki v vsaki fazi teče z nazivno vrtilno frekvenco:

Faza št.	Vrtilna frekvenca motorja	Obremenitev	Utežni faktor
1	Nazivna	100	0,20
2	Nazivna	75	0,50
3	Nazivna	50	0,15
4	Nazivna	25	0,15

1 Pomožni motorji s stalno vrtilno frekvenco morajo biti tipsko preskušeni po obremenitvenem ciklu ISO D2, to je 5-fazni cikel ustaljenega stanja, določen v točki 3.7.1.2., medtem ko morajo biti pomožni motorji s spremenljivo vrtilno frekvenco tipsko preskušeni po obremenitvenem ciklu ISO C1, to je 8-fazni cikel ustaljenega stanja, določen v točki 3.7.1.1.

2 Identičen s ciklom E3, opisanem v točkah 8.5.1, 8.5.2 in 8.5.3 standarda SIST IS0 8178-4: 2002(E). Štiri faze ležijo na povprečni krivulji vijaka, ki temelji na dejanskih meritvah.

3 Identičen s ciklom E2 iz točk 8.5.1, 8.5.2 in 8.5.3 standarda SIST ISO 8178-4: 2002(E).

3.7.1.4. Zahteva D

Za motorje iz točke A.5 v 2. členu tega pravilnika se preskušanje motorja na dinamometru izvaja po naslednjem 3-faznem ciklu 1:

Faza št.	Vrtilna frekvenca motorja	Obremenitev	Utežni faktor
1	Nazivna	100	0,25
2	Vmesna	50	0,15
3	prosti tek	-	0,60

1 Identičen s ciklom F standarda SIST ISO 8178-4: 2002 (E).

Opombi 1 in 2 se spremenita, tako da se glasita:
1 Identičnem s ciklom C1 iz točke 8.3.1.1 standarda SIST ISO 8178-4: 2002(E).
2 Identičnem s ciklom D2 iz točke 8.4.1. standarda SIST ISO 8178-4: 2002(E).

3.7.2. Kondicioniranje motorja

Ogrevanje motorja in sistema poteka pri največji vrtilni hitrosti in navoru tako, da se stabilizirajo parametri motorja v skladu s priporočili proizvajalca.

Opomba: S kondicioniranjem motorja je treba preprečiti vpliv usedlin, ki ostanejo od prejšnjih preskusov na stenah izpušne cevi. Čas stabilizacije je treba zagotoviti tudi med preskusnimi točkami, da se zmanjša vpliv med posameznimi točkami.

3.7.3. Zaporedje preskusov

Začne se zaporedje preskusov. Preskus se izvaja po zaporednih številkah posameznih faz preskušanja, kot so opredeljene zgoraj za preskusni cikel.

Po začetni prehodni dobi mora biti v vsaki fazi preskusnega cikla opredeljena vrtilna frekvenca ves čas v okviru ± 1 % nazivne vrtilne frekvence ali ± 3 min-1, katera je večja, razen pri nizkem prostem teku, kjer mora biti znotraj toleranc, ki jih določi proizvajalec. Določeni navor se ohranja tako, da povprečna vrednost za čas meritev ostaja v okviru ± 2 % največjega navora pri preskusni vrtilni frekvenci.

Za vsako merilno točko je potrebno najmanj 10 minut. Če so pri preskušanju motorja potrebna daljša obdobja vzorčenja, da se pridobi zadostna masa delcev na merilnem filtru, se čas preskusne faze po potrebi podaljša.

Trajanje faz preskušanja se zabeleži in vključi v poročilo.

Vrednosti koncentracij emisij izpušnih plinov se izmerijo in zabeležijo v zadnjih treh minutah vsake faze preskušanja.

Vzorčenje delcev in meritve emisij plinov naj se ne začnejo pred stabilizacijo motorja, kot jo določi proizvajalec, končati pa se morajo sočasno.

Temperatura goriva se izmeri ob vhodu v tlačilko ali na mestu, ki ga določi proizvajalec, kraj meritve pa se zabeleži.

3.7.4. Odziv analizatorja

Vrednosti na izhodu analizatorjev se beležijo ali na papirni trak ali pa se merijo z enakovrednim sistemom zajemanja rezultatov merjenja. Izpušni plini morajo teči skozi analizatorje najmanj zadnje tri minute vsake faze preskusnega cikla. Če se uporablja vreča za vzorčenje pri merjenju razredčenih CO in CO2 (točka 1.4.4. iz prvega dodatka te priloge), se vzorec zajame v vrečo v zadnjih treh minutah vsake faze preskusa, potem pa se vzorec analizira, rezultati analiz pa se zabeležijo.

3.7.5. Vzorčenje delcev

Vzorčenje delcev se lahko opravi z metodo z enojnim filtrom ali z metodo z več filtri. Ker se rezultati obeh metod lahko rahlo razlikujejo, se mora uporabljena metoda navesti skupaj z rezultati meritev.

Pri metodi z enojnim filtrom se pri odvzemanju vzorca in nastavljanju pretoka vzorca in/ali časa trajanja vzorčenja upošteva tudi utežni faktor, ki je določen za vsako fazo preskusnega cikla.

Vzorčenje se izvede kolikor mogoče pozno v času trajanja vsake faze preskusnega cikla. Čas vzorčenja je v vsaki faz preskusnega cikla najmanj 20 sekund za metodo z enojnim filtrom in vsaj 60 sekund za metodo z več filtri. Za sisteme brez možnosti obvoda je čas vzorčenja v vsaki fazi preskusnega cikla najmanj 60 sekund za metodo z enojnim filtrom in za metodo z več filtri.

3.7.6. Pogoji za motor

Vrtilna frekvenca motorja, obremenitev, temperatura vsesanega zraka, pretok goriva, zraka in izpušnih plinov se izmerijo v vsaki fazi preskusnega cikla potem, ko je obratovanje motorja stabilizirano.

Če ni mogoče izmeriti pretoka izpušnih plinov ali pretoka zgorevalnega zraka in porabe goriva, se ti lahko izračunajo z metodo ravnotežja ogljika in kisika (točka 1.2.3. iz prvega dodatka te priloge).

Če je potreben še kakšen podatek za izračun, ga je treba zabeležiti (točki 1.1. in 1.2. iz prvega dodatka te priloge).

3.8. Ponovna kontrola analizatorjev

Po končanem preskusu emisij se morajo analizatorji ponovno kontrolirati z ničelnim plinom in enakim plinom za umerjanje. Šteje se, da je preskus veljaven, če je razlika med obema rezultatoma meritev manjša od 2%.

4. POTEK PRESKUSA (preskus NRTC)

4.1. Uvod

Necestni cikel prehodnega stanja (NRTC) je v dodatku 4 priloge 3 naveden kot sekundno zaporedje normiranih vrednosti vrtilne frekvence in navora, ki veljajo za vse dizelske motorje, ki so predmet tega pravilnika. Za izvajanje preskusa na preskusni napravi motorja se normirane vrednosti pretvorijo v dejanske vrednosti za posamezni motor, na katerem se izvaja preskus, na podlagi karakteristike motorja. Ta pretvorba, ki jo poznamo pod pojmom destandardizacija, in izvedeni preskusni cikel pomenita referenčni cikel motorja, na katerem se opravi preskus. Pri teh referenčnih vrednostih vrtilne frekvence in navora se cikel opravi na preskusni napravi, izmerjene vrednosti vrtilne frekvence in navora pa se zabeležijo. Za potrditev preskusa se po opravljenem preskusu opravi regresijska analiza referenčnih in izmerjenih vrednosti vrtilne frekvence in navora.

1.1.1 Uporaba neuspešnih naprav ali iracionalnih strategij za uravnavanje emisij je prepovedana.

4.2. Postopek določanja karakteristike motorja

Za generiranje necestnega cikla prehodnega stanja (NRTC) na preskusni napravi je treba motorju pred preskusnim ciklom določiti karakteristiko vrtilna frekvenca : navor.

4.2.1 Določanje območja vrtilne frekvence za karakteristiko

Najnižjo in najvišjo vrtilno frekvenco za določanje karakteristike se določi na naslednji način:

- najnižja vrtilna frekvenca za določitev karakteristike je enaka vrtilni frekvenci v prostem teku,
- najvišja vrtilna frekvenca za določitev karakteristike je enaka nhi x 1.02 oziroma, če je nižje, vrtilni frekvenci, pri kateri navor pri polni obremenitvi pade na nič (če je nhi visoka vrtilna frekvenca, opredeljena kot najvišja vrtilna frekvenca motorja pri 70 % nazivne moči).

4.2.2 Karakteristika motorja

Motor se ogreje pri največji moči, da se parametri motorja stabilizirajo v skladu s priporočilom proizvajalca in dobro inženirsko prakso. Ko je motor stabiliziran, se karakteristika motorja izvede po naslednjih postopkih:

4.2.2.1 Prehodni diagram

(a) Motor se razbremeni in obratuje v prostem teku.

(b) Motor obratuje pri nastavitvi tlačilke za vbrizgavanje goriva za polno obremenitev in pri najnižji vrtilni frekvenci za določanje karakteristike motorja.

(c) Vrtilna frekvenca motorja se s povprečno stopnjo 8 ± 1 min-1/s povečuje od najnižje do najvišje vrtilne frekvence za določanje karakteristike. S frekvenco vzorčenja najmanj ene točke na sekundo se zapisujejo vrednosti vrtilne frekvence motorja in navora.

4.2.2.2 Stopenjski diagram

(a) Motor se razbremeni in obratuje v prostem teku.

(b) Motor obratuje pri nastavitvi tlačilke za vbrizgavanje goriva za polno obremenitev in pri najnižji vrtilni frekvenci za določanje karakteristike motorja.

(c) Ob ohranjanju polne obremenitve se vzdržuje tudi najnižja vrtilna frekvenca za določanje karakteristike motorja za najmanj 15 sekund, zabeleži pa se povprečni navor v zadnjih 5 sekundah. Krivulja največjega navora od najnižje do najvišje vrtilne frekvence za določanje karakteristike motorja se določi v stopnjah vrtilne frekvence, ki niso višje kot 100 ± 20/min. Vsaka preskusna točka se vzdržuje najmanj 15 sekund, in zabeleži se povprečni navor v zadnjih 5 sekundah.

4.2.3 Generiranje karakteristike motorja

Vse podatkovne točke, zabeležene skladno s točko 4.2.2. se povežejo s pomočjo linearne interpolacije med točkami. Nastala krivulja navora je karakteristika motorja in se uporabi za pretvorbo normiranih vrednosti navora dinamometra motorja iz priloge 4 v dejanske vrednosti navora preskusnega cikla, kot je opisano v točki 4.3.3.

4.2.4 Alternativno določanje karakteristike motorja

Če proizvajalec meni, da zgornje tehnike določanja karakteristike motorja niso varne ali da za določen tip motorja niso reprezentativne, se lahko za določanje karakteristike motorja uporabijo alternativne tehnike. Te alternativne tehnike morajo ustrezati namenu opredeljenih postopkov določanja karakteristike motorja, in sicer določanju največjega možnega navora pri vseh vrtilnih frekvencah, doseženih med preskusnimi cikli.

Odstopanja od tehnik določanja karakteristike motorja, opredeljenih v tem oddelku, iz varnostnih razlogov oziroma reprezentančnosti, skupaj z utemeljitvijo uporabe alternativnih tehnik odobrijo vključene stranke. V nobenem primeru pa se padajoče spreminjanje vrtilne frekvence motorja ne sme uporabljati za motorje z regulatorjem ali tlačno polnjene motorje s turbopuhalom na izpušne pline.

4.2.5 Ponovljeni preskusi

Motorju ni treba določati karakteristike pred vsakim preskusnim ciklom. Pred preskusnim ciklom se motorju ponovno določi karakteristika, če:

- če je od zadnjega določanja karakteristike po oceni preskuševalcev preteklo nerazumno veliko časa ali
- so bile na motorju izvedene fizične spremembe ali ponovna umerjanja, ki bi lahko vplivale na zmogljivost motorja.

4.3 Generiranje referenčnega preskusnega cikla

4.3.1 Referenčna vrtilna frekvenca

Referenčna vrtilna frekvenca (nref) ustreza 100 % vrednosti normirane vrtilne frekvence, določene v časovnem poteku dinamometra za motor iz dodatka 4 priloge 3. Očitno je, da je dejanski cikel motorja, ki je posledica destandardizacije na referenčno vrtilno frekvenco v veliki meri odvisen izbire ustrezne referenčne vrtilne frekvence. Referenčna vrtilna frekvenca se določi na naslednji način:

nref = nizka vrtilna frekvenca + 0.95 x (visoka vrtilna frekvenca – nizka vrtilna frekvenca)

kjer je visoka vrtilna frekvenca največja vrtilna frekvenca pri 70 % nazivne moči, medtem ko je nizka vrtilna frekvenca najnižja vrtilna frekvenca pri 50 % nazivne moči.

4.3.2 Destandardizacija vrtilne frekvence motorja

Vrtilna frekvenca se destandardizira po naslednji enačbi:

dejanska vrtilna frekvenca = % vrtilne frekvence x (ref. vrtilna frekvenca – vrtilna frekvenca v prostem teku)/100 + vrtilna frekvenca v prostem teku

4.3.3 Destandardizacija navora motorja

Vrednosti navora v časovnem poteku dinamometra motorja v prilogi 3, dodatek 4 so standardizirane na največji navor pri določeni vrtilni frekvenci. Vrednosti navora referenčnega cikla se destandardizirajo z uporabo karakteristike motorja, določene skladno s točko 4.2.2. na naslednji način:

dejanski navor = % navora x največji navor/100 (5)

za ustrezno dejansko vrtilno frekvenco, kot določa točka 4.3.2.

4.3.4 Primer postopka destandardizacije

Kot primer se destandardizira naslednja preskusna točka:

% vrtilne frekvence = 43 %
% navora = 82 %

Če so dane naslednje vrednosti:

referenčna vrtilna frekvenca = 2200/min
vrtilna frekvenca v prostem teku = 600/min

je rezultat

dejanska vrtilna frekvenca = 43 x 2200 - 600/100 + 600 = 1288/min

pri čemer je največji navor, razviden iz karakteristike motorja pri 1288/min, 700 Nm

dejanski navor = 82 x 700/100 = 574 Nm

4.4 Dinamometer

4.4.1 Pri uporabi obremenitvene celice se signal navora prenese na os motorja, pri tem se upošteva vztrajnost dinamometra. Dejanski navor motorja je odčitek navora na obremenitveni celici plus vztrajnostni moment zavore, pomnoženo s kotnim pospeškom. Upravljalni sistem mora ta izračun opraviti v realnem času.

4.4.2 Če se motor preskuša z dinamometrom na vrtinčni tok, se priporoča, da število točk, na katerih je razlika Tsp – 2 x π x nsp x ΘD manjša od – 5 % najvišje vrednosti navora, ne presega 30 (pri čemer je Tsp zahtevani navor, nsp je odvod vrtilne frekvence motorja in ΘD je rotacijska vztrajnost dinamometra na vrtinčni tok).

4.5 Preskus za določanje emisij

Naslednji diagram prikazuje zaporedje preskusnih faz.

Priprava motorja, predpreskusne meritve, preverjanje delovanja in kalibracije

Generiranje karakteristike motorja (krivulja največjega navora)

Opravi se en ali več praktičnih ciklov, kot je potrebno za preskus motorja/preskusne naprave/sistemov za nadzor emisij

ZAČETEK

Predpisani cikel predkondicioniranja se izvaja najmanj 20 minut zaradi kondicioniranja motorja in sistemov za zajemanje delcev, vključno s sistemom tunela (delni tok ali celotni tok).

Delci se zbirajo na slepem filtru.

Ko motor teče, se sistem zajemanjua delcev nastavi na obvod in filter za delce se zamenja s stabiliziranim in stehtanim filtrom za vzorčenje delcev. Vsi drugi sistemi se pripravijo na vzorčenje in zbiranje podatkov.

Izvedba preskusa emisij izpušnih plinov ogretega motorja se opravi v 5 minutah od trenutka, ko se motor izključi ali od trenutka, ko delujoči motor preide v prosti tek.

Opravi se lahko eden ali več praktičnih ciklov, da se pred merjenim ciklom preverijo motor, preskusna naprava in sistemi za nadzor emisij.

4.5.1 Priprava filtrov za vzorčenje

Najmanj eno uro pred preskusom se vsak filter položi v petrijevko, ki je zaščitena pred onesnaženjem s prahom, vendar omogoča izmenjavo zraka in postavi v tehtalno komoro, da se stabilizira. Po končanem času stabilizacije se vsak filter stehta in se zabeleži teža. Filter se nato shrani v zaprto petrijevko ali v zatesnjeno posodo za filtre, dokler se ne potrebuje za preskušanje. Filter je treba uporabiti v osmih urah po odstranitvi iz tehtalne komore. Zabeleži se tara teža.

4.5.2 Namestitev merilne opreme

Instrumenti in sonde za vzorčenje se namestijo v skladu z zahtevami. Če se za redčenje izpušnih plinov uporablja sistem redčenja s celotnim tokom, se na sistem priključi zadnji (izstopni) del izpušne cevi.

4.5.3 Zagon in predkondicioniranje sistema redčenja in motorja

Sistem redčenja in motor se zaženeta in ogrejeta. Predkondicioniranje sistema za vzorčenje se opravi z obratovanjem motorja pri nazivni vrtilni frekvenci, 100-odstotnem navoru za najmanj 20 minut, medtem ko istočasno deluje sistem za vzorčenje z delnim tokom ali CVS s celotnim tokom s sekundarnim sistemom redčenja. Zberejo se slepi vzorci emisij delcev. Filtrov za vzorce delcev ni treba stabilizirati ali tehtati, in se lahko zavržejo. Sredstva za filtriranje se lahko med kondicioniranjem zamenjajo, če skupni čas vzorčenja skozi filtre in sistem vzorčenja ne presega 20 minut. Stopnja pretoka se nastavi na ustrezno stopnjo pretoka, izbrano za prehodno preskušanje. Navor se ob ohranitvi navzivne vrtilne frekvence zmanjša s 100 % navora, kot je potrebno, tako da ne presega 191 °C najvišje temperature območja vzorčenja.

4.5.4 Zagon sistema za vzorčenje delcev

Sistem za vzorčenje delcev se zažene in teče na obvodu. S pošiljanjem zraka za redčenje skozi filtre za delce se lahko določi raven delcev v zraku za redčenje v ozadju pred vstopom izpušnih plinov v tunel za redčenje. Priporočljivo je, da se vzorec delcev v ozadju odvzame med ciklom prehodnega stanja, če je razpoložljiv drug sistem za vzorčenje delcev. V nasprotnem primeru se lahko uporabi sistem za vzorčenje delcev, ki se uporablja za vzorčenje delcev v ciklu prehodnega stanja. Če se uporablja filtriran zrak za redčenje, se pred ali po preskusu lahko opravi ena meritev. Če se zrak za redčenje ne filtrira, so potrebne meritve pred začetkom in po zaključku cikla, izračunajo pa se povprečne vrednosti.

4.5.5 Nastavitev sistema redčenja

Skupni pretok razredčenih izpušnih plinov sistema redčenja s celotnim tokom ali pretok razredčenih izpušnih plinov skozi sistem redčenja z delnim tokom se nastavi tako, da preprečuje kondenzacijo vode v sistemu ter da je temperatura pred filtrom med 315 K (42 °C) in 325 K (52 °C).

4.5.6 Preverjanje analizatorjev

Analizatorji emisij se nastavijo na ničlo in se kalibrirajo. Če se v postopku uporabljajo vreče za vzorčenje se le-te odstranijo.

4.5.7 Postopek zagona motorja

Stabilizirani motor se zažene v 5 minutah po zaključenem ogrevanju skladno s postopkom zagona, ki ga priporoča proizvajalec v navodilu za uporabo, bodisi s serijskim zaganjalnikom ali z zaganjalnikom preskusne naprave. Preskus se lahko začne tudi v 5 minutah po fazi predkondicioniranja, pri tem pa se motorja ne sme ugasniti, ko je dosegel vrtilno frekvenco prostega teka.

4.5.8 Preskusni cikel

4.5.8.1 Zaporedje preskusov

Zaporedje preskusov se začne, ko se motor zažene iz ugasnjenega stanja po fazi predkondicioniranja ali iz prostega teka, ko se preskus začne neposredno iz faze predkondicioniranja pri delujočem motorju. Preskus se izvaja skladno z referenčnim ciklom, kot je opredeljen v prilogi 3, dodatek 4.Nastavljene točke za nadzor vrtilne frekvence motorja in navora se določijo s 5 Hz (priporoča se 10 Hz) ali več. Nastavljene točke se izračunajo z linearno interpolacijo med točkami referenčnega cikla, nastavljenimi z 1 Hz. Izmerjene vrtilne frekvence in navor motorja se zabeležijo najmanj enkrat na vsako sekundo med vsakim preskusnim ciklom, in signali se lahko elektronsko filtrirajo.

4.5.8.2 Odziv analizatorja

Ob zagonu motorja ali na začetku preskusa, če se cikel začne neposredno iz predkondicioniranja, se istočasno zažene tudi merilna oprema; ki:

- začne zbirati ali analizirati zrak za redčenje, če se uporablja sistem redčenja s celotnim tokom;
- začne zbirati ali analizirati nerazredčene ali razredčene izpušne pline, odvisno od uporabljene metode;
- začne meriti količino razredčenih izpušnih plinov ter zahtevane temperature in tlake;
- začne beležiti masni pretok izpušnih plinov, če se uporablja analiza nerazredčenih izpušnih plinov;
- beleži izmerjene podatke o vrtilni frekvenci in navoru dinamometra.

Če se uporabi merjenje nerazredčenih izpušnih plinov, se koncentracije emisij (HC, CO in NOx) ter masni pretok izpušnih plinov meri neprekinjeno in se shrani na računalniški sistem s frekvenco najmanj 2 Hz. Vsi drugi podatki se lahko zabeležijo s frekvenco vzorčenja najmanj 1 Hz. Pri analognih analizatorjih se odziv zabeleži, in podatki o kalibraciji se lahko uporabijo sproti ali naknadno med vrednotenjem podatkov.

Če se uporabi sistem za redčenje zraka s celotnim tokom, se HC in NOx merijo brez prekinitev v tunelu za redčenje pri frekvenci najmanj 2 Hz. Povprečne koncentracije se določi z integracijo signalov analizatorja med preskusnim ciklom. Odzivni čas sistema ne sme biti daljši kot 20 s, in mora biti usklajen z nihanji pretoka v sistemu CVS ter s popravki glede časa vzorčenja ali preskusnega cikla, če je to potrebno. CO in CO2 se določi z integracijo ali z analiziranjem koncentracij v vreči za vzorčenje, v kateri se vzorci zbirajo med ciklom. Koncentracije plinastih onesnaževal v zraku za redčenje se določijo z integracijo ali z zajemom v vrečo za ozadje. Vsi drugi parametri, ki jih je teba meriti, se zabeležijo z najmanj eno meritvijo na sekundo (1 Hz).

4.5.8.3 Vzorčenje delcev

Hkrati z zagonom motorja oziroma začetkom preskusnega cikla, če se cikel začne neposredno iz predkondicioniranja, se sistem za vzorčenje delcev preklopi z obvoda na zbiranje delcev.

Če se uporabi sistem za redčenje z delnim tokom, se črpalka(e) za vzorčenje nastavi tako, da pretok skozi sonde za vzorčenje delcev ali cev za prenos vzorcev ostane sorazmeren z masnim pretokom izpušnih plinov.

Če se uporabi sistem redčenja s celotnim tokom, se črpalka(e) za vzorčenje nastavi tako, da pretok skozi sondo za vzorčenje delcev ali cev za prenos delcev ostane v okviru ± 5 % nastavljenega pretoka. Če se uporablja kompenzacija pretoka (t. j. sorazmerno krmiljenje pretoka vzorcev), mora biti dokazano, da se razmerje med pretokom v glavnem tunelu in pretokom vzorca delcev ne spreminja za več kot ± 5 % nastavljene vrednosti (razen v prvih 10 sekundah vzorčenja).

OPOMBA: Pri delovanju z dvojnim redčenjem je pretok vzorcev dejanska razlika med pretokom skozi filtre za vzorčenje in pretokom sekundarnega zraka za redčenje.

Povprečna temperatura in tlak na vstopu v plinomer(e) oziroma v merila za merjenje pretoka se zapišeta. Če nastavljene stopnje pretoka ni mogoče ohranjati skozi celoten cikel (v okviru ± 5 %) zaradi visoke obremenitve filtra z delci, se preskus razveljavi. Preskus se ponovi pri manjši stopnji pretoka in/ali večjem premeru filtra.

4.5.8.4 Nehotena zaustavitev (zadušitev) motorja

Če se motor kadarkoli med preskusnim ciklom sam zaustavi, ga je treba predkondicionirati in ponovno zagnati, preskus pa ponoviti. Če pride na katerikoli predpisani preskusni opremi med preskusnim ciklom do okvare, se preskus razveljavi.

4.5.8.5 Postopki po preskusu

Ob zaključku preskusa se ustavijo meritve masnega pretoka izpušnih plinov, prostornine razredčenih izpušnih plinov, pretoka plinov v zbiralne vreče in črpalka za vzorčenje delcev. Pri integracijskem sistemu za analize se vzorčenje nadaljuje, dokler ne potečejo odzivni časi sistema.

Če se uporabljajo zbiralne vreče, je treba njihove koncentracije čim prej analizirati, najpozneje pa v 20 minutah po koncu preskusnega cikla.

Po preskusu emisij se za ponovno kontrolo analizatorjev uporabi ničelni plin in enak kalibrirni plin. Šteje se, da je preskus sprejemljiv, če je razlika med rezultati pred preskusom in po preskusu manjša od 2 % vrednosti kalibrirnega plina.

Filtri za delce se vrnejo v tehtalno komoro najkasneje eno uro po zaključku preskusa. Najmanj eno uro se kondicionirajo v zaprti, vendar nezatesnjeni petrijevki, in nato stehtajo. Zabeleži se bruto teža filtrov.

4.6 Overjanje poteka preskusa

4.6.1 Zamik podatkov

Z namenom čim bolj zmanjšati efekt popačenja zaradi zakasnitve med izmerjenimi in referenčnimi vrednostmi cikla, se lahko celotno zaporedje izmerjenih signalov o vrtilni frekvenci in navoru motorja časovno premakne naprej ali nazaj glede na referenčno zaporedje vrtilne frekvence in navora. Če so izmerjeni signali zamaknjeni, se morata za enak obseg v isto smer zamakniti tudi vrtilna frekvenca in navor.

4.6.2 Izračun dela v ciklu

Dejansko delo cikla Wact (kWh) se izračuna s pomočjo posameznih parov zapisanih izmerjenih podatkov o vrtilni frekvenci in navoru. Dejansko delo cikla Wact se uporablja za primerjavo z referenčnim delom cikla Wref ter za izračun emisij, specifičnih za zavoro. Ta metodologija se uporabi tudi za integracijo referenčne in dejanske moči motorja. Če je treba določiti vrednosti med sosednjimi referenčnimi ali sosednjimi izmerjenimi vrednostmi, se uporabi linearna interpolacija.

Pri integriraciji referenčnega in dejanskega dela cikla se negativne vrednosti navora nastavijo na nič in zajamejo. Če se integracija izvaja pri frekvenci, ki je manjša od 5 Hz in če se med danim časom vrednost navora spremeni iz pozitivne v negativno ali iz negativne v pozitivno, se izračuna negativni delež in nastavi na nič. Pozitivni delež se vključi v integrirano vrednost.

Wact mora biti med –15 % in + 5 % Wref.

4.6.3 Validacijska statistika preskusnega cikla

Za vrtilno frekvenco, navor in moč se opravi linearna regresija izmerjenih vrednosti glede na referenčne vrednosti. To se naredi vsakič, ko je prišlo do zamika izmerjenih podatkov, če je ta možnost izbrana. Uporabi se metoda najmanjših kvadratov, s tem da ima najustreznejša enačba naslednjo obliko:

$y = mx+b$

kjer je:

y = izmerjena (dejanska) vrednost vrtilne frekvence (min-1), navora (Nm) ali moči (kW)
m = naklon regresijske premice
x = referenčna vrednost vrtilne frekvence (min-1), navora (Nm) ali moči (kW)
b = odsek regresijske premice na y osi

Za vsako regresijsko premico se izračunata standardni pogrešek (Standard Error - SE) ocene y na x in koeficient določanja (r2).

Priporoča se, da se ta analiza opravi pri 1 Hz. Da se preskus šteje kot veljaven, morajo biti izpolnjena merila iz preglednice 1.

Preglednica 1: Odstopanja regresijske premice

	Vrtilna frekvenca	Navor	Moč
standardni pogrešek ocene Y na X	največ 100 min-1	največ 13 % največjega navora motorja iz karakteristike moči	največ 8 % največje moči motorja iz karakteristike moči
naklon regresijske premice, m	0,95 do 1,03	0,83–1,03	0,89–1,03
koeficient določanja, r2	najmanj 0,9700	najmanj 0,8800	najmanj 0,9100
odsek Y regresijske premice, b	± 50 min-1	± 20 Nm ali ± 2 % največjega navora, kar je večje	± 4 kW ali ± 2 % največje moči, kar je večje

Samo za potrebe regresije je dovoljeno brisanje točk pred izračunom regresije, kot je navedeno v preglednici 2. Vendar pa se te točke ne smejo brisati za namene izračunavanja dela cikla in emisij. Točka v prostem teku se določi kot točka, na kateri je normirani referenčni navor 0 % in normirana referenčna vrtilna frekvenca 0 %. Brisanje točk se lahko uporabi na celotnem ciklu ali na delu cikla.

Preglednica 2. Dopustno brisanje točk iz regresijske analize (točke, za katere se uporabi brisanje, morajo biti navedene)

pogoj	točke vrtilne frekvence in/ali navora in/ali moči, ki se lahko brišejo z ozirom na pogoje, navedene v levem stolpcu
prvih 24 (± 1)s in zadnjih 25 s	vrtilna frekvenca, navor in moč
odprta dušilna loputa in izmerjeni navor < 95 % referenčnega navora	navor in/ali moč
odprta dušilna loputa in izmerjena vrtilna frekvenca < 95 % referenčne vrtilne frekvence	vrtilna frekvenca in/ali moč
zaprta dušilna loputa, izmerjena vrtilna frekvenca > vrtilna frekvenca v prostem teku + 50 min-1, in izmerjeni navor > 105 % referenčnega navora	navor in/ali moč
zaprta dušilna loputa, izmerjena vrtilna frekvenca v prostem teku + 50 min-1, in izmerjeni navor = od proizvajalca določeni/izmerjeni navor v prostem teku ± 2 % največjega navora	vrtilna frekvenca in/ali moč
zaprta dušilna loputa in izmerjena vrtilna frekvenca > 105 % referenčne vrtilne frekvence	vrtilna frekvenca in/ali moč”

PRILOGA 3

1. DODATEK

MERILNI POSTOPKI IN POSTOPKI VZORČENJA

1 MERILNI POSTOPKI IN POSTOPKI VZORČENJA (PRESKUS NRSC)

Plinaste sestavine in delci, ki jih oddaja motor med preskušanjem, se merijo z metodami, opisanimi v prilogi 6. Metode iz priloge 6 opisujejo priporočene analitične sisteme za plinaste emisije (točka 1.1) in priporočene sisteme za redčenje in vzorčenje delcev (točka 1.2).

1.1 Zahteve za dinamometer

Uporabi se dinamometer za motor z ustreznimi lastnostmi za izvedbo preskusnega cikla, opisanega v točki 3.7.1 priloge 3. Instrumenti za merjenje navora in vrtilne frekvence morajo omogočati meritve moči znotraj danih mejnih vrednosti. Lahko so potrebni dodatni izračuni. Točnost merilne opreme mora biti takšna, da niso presežene največje tolerance za posamezne postavke, navedene v točki 1.3.

1.2 Pretok izpušnih plinov

Pretok izpušnih plinov se določi z eno od metod, navedenih v točkah 1.2.1 do 1.2.4.

1.2.1 Metoda neposrednega merjenja

Neposredno merjenje pretoka izpušnih plinov s pretočno šobo na izpušni cevi ali z enakovrednim merilnim sistemom (za podrobnosti glej SIST ISO 5167:2000).

OPOMBA: Neposredno merjenje pretoka plinov je težavna naloga. Potrebni so previdnostni ukrepi, da ne pride do napak v meritvah, ki vplivajo na napake v vrednostih emisij.

1.2.2 Metoda merjenja pretoka zraka in goriva

Merjenje pretoka zraka in pretoka goriva.

Uporabijo se merilci pretoka zraka in merilci pretoka goriva s točnostjo, opredeljeno v točki 1.3.

Pretok izpušnih plinov se izračuna na naslednji način:

GEXHW = GAIRW + GFUEL (za maso vlažnih izpušnih plinov)

1.2.3 Metoda ravnotežja ogljika

Izračun mase izpušnih plinov iz porabe goriva in koncentracij izpušnih plinov ob uporabi metode ravnotežja ogljika (dodatek 3 priloge 3).

1.2.4 Metoda merjenja s sledilnim plinom

Ta metoda zajema merjenje koncentracije sledilnega plina v izpušnih plinih. Poznana količina inertnega plina (npr. čistega helija) se vbrizga v pretok izpušnega plina kot sledilni plin. Plin se zmeša z izpušnimi plini in razredči, vendar ne sme reagirati v izpušni cevi. Koncentracija plina se nato izmeri v vzorcu izpušnih plinov.

Za zgotovitev popolnega mešanja sledilnega plina, se sonda za vzorčenje izpušnih plinov nahaja na razdalji najmanj 1 m ali 30-kratnega polmera izpušne cevi, kar je večje, za točko vbrizganja sledilnega plina. Sonda za vzorčenje se lahko nahaja bližje točki vbrizganja, če se popolno mešanje potrdi s primerjavo med koncentracijo sledilnega plina in referenčno koncentracijo, ko se sledilni plin vbrizga pred motorjem.

Pretok sledilnega plina se nastavi tako, da je koncentracija sledilnega plina pri vrtilni frekvenci motorja v prostem teku po mešanju manjša od polnega obsega skale analizatorja sledilnega plina.

Pretok izpušnih plinov se izračuna na naslednji način:

$$G_{EXHW} = \frac{G_T \times \rho_{EXH}}{60 \times (konc_{mix} - conc_a}$$

kjer je

GEXHW	trenutni masni pretok izpušnih plinov (kg/s)
GT	pretok sledilnega plina (cm-3/min)
koncmix	trenutna koncentracija sledilnega plina po mešanju (ppm)
pEXH	gostota izpušnih plinov (kg/m3)
konca	koncentracija sledilnega plina v ozadju v vsesanem zraku (ppm).

Koncentracija sledilnega plina v ozadju (konca) se lahko določi z izračunom povprečja koncentracije v ozadju, izmerjene neposredno pred in po preskusu.

Če je koncentracija v ozadju manj kot 1 % koncentracije sledilnega plina po mešanju (koncmix) pri največjem pretoku izpušnih plinov, se koncentracija v ozadju lahko zanemari.

Celotni sistem mora izpolnjevati zahteve za točnost za pretok izpušnih tokov in ga je treba kalibrirati skladno z dodatkom 2, točka 1.11.2.

1.2.5 Metoda za merjenje s pretokom zraka in razmerjem med zrakom in gorivom

Ta metoda vključuje izračun mase izpušnih plinov iz pretoka zraka ter iz razmerja med zrakom in gorivom.

Trenutni masni pretok izpušnih plinov se izračuna na naslednji način:

$$G_{EXHW} = G_{AIRW} \times \left(1 + \frac{1}{A/F_{st} \times \lambda}\right)$$

$$A/F_{st} = 14{,}5$$

z

$$\lambda = \frac{\left(100 - \frac{conc_{CO} \times 10^{-4}}{2} - conc_{HC} \times 10^{-4}\right) + \left(0{,}45 \cdot \frac{1 - \frac{2 \times conc_{CO} \times 10^{-4}}{3{,}5 \times conc_{CO2}}}{1 + \frac{conc_{CO} \times 10^{-4}}{3{,}5 \times conc_{CO2}}}\right) \times \left(conc_{CO2} + conc_{CO} \times 10^{-4}\right)}{6{,}9078 \times \left(conc_{CO2} + conc_{CO} \times 10^{-4} + conc_{HC} \times 10^{-4}\right)}$$

kjer je:

A/Fst	stehiometrično razmerje med zrakom in gorivom (kg/kg),
λ	relativno razmerje med zrakom in gorivom,
concC02	koncentracija suhega CO2 (%),
concCO	koncentracija suhega CO (ppm),
concHC	koncentracija HC (ppm).

OPOMBA: Izračun se nanaša na dizelsko gorivo z razmerjem H/C 1.8.

Merilnik pretoka zraka mora izpolnjevati zahteve za točnost iz preglednice 3, uporabljeni analizator CO2, mora izpolnjevati zahteve točke 1.4.1., in celotni sistem mora izpolnjevati zahteve za točnost za pretok izpušnih plinov.

Za merjenje relativnega razmerja med zrakom in gorivom se lahko uporabi oprema za merjenje razmerja med zrakom in gorivom tipa cirkonijevega senzorja, ki mora izpolnjevati zahteve točke 1.4.4.

1.2.6 Skupni pretok razredčenih izpušnih plinov

Pri uporabi sistema redčenja s celotnim tokom se skupni pretok razredčenih izpušnih plinov (GTOTW) izmeri s PDP ali CFV ali SSV (točka 1.2.1.2 priloge 6). Točnost mora ustrezati določbam točke 2.2 dodatka 2 k prilogi 3.

1.3 Točnost

Kalibracija vseh merilnih instrumentov mora biti sledljiva do nacionalnih ali mednarodnih etalonov in ustrezati zahtevam iz preglednice 3.

Preglednica 3: točnost merilnih instrumentov

Št.	Merilna naprava	Točnost
1	vrtilna frekvenca motorja	± 2 % odčitka ali ± 1 % največje vrednosti za motor, kar je večje
2	Navor	± 2 % odčitka ali ± 1 % največje vrednosti za motor, kar je večje
3	poraba goriva	± 2 % največje vrednosti za motor
4	poraba zraka	2 % odčitka ali ± 1 % največje vrednosti za motor, kar je večje
5	Pretok izpušnih plinov	± 2,5 % odčitka ali ± 1,5 % največje vrednosti za motor, kar je večje
6	temperature ? 600 K	± 2 K absolutno
7	temperature > 600 K	± 1 % odčitka
8	tlak izpušnih plinov	± 0,2 kPa absolutno
9	podtlak v sesalni cevi	± 0,05 kPa absolutno
10	atmosferski tlak	± 0,1 kPa absolutno
11	drugi tlaki	± 0,1 kPa absolutno
12	absolutna vlažnost	± 5 % odčitka
13	Pretok zraka za redčenje	± 2 % odčitka
14	Pretok razredčenih izpušnih plinov	± 2 % odčitka

1.4 Določanje plinastih sestavin

1.4.1 Splošne zahteve za analizator

Analizator mora imeti ustrezno merilno območje, ki ustreza točnosti, potrebni pri merjenju koncentracij sestavin izpušnih plinov (točka 1.4.1.1). Priporoča se tako delovanje analizatorjev, da znaša merjena koncentracija med 15 % in 100 % obsega skale.

Če je vrednost obsega skale 155 ppm (ali ppm C) ali manj, ali če se uporabijo sistemi za odčitavanje (računalniki, zapisovalniki podatkov), ki omogočajo zadostno točnost in ločljivost pod 15 % obsega skale, so sprejemljive tudi koncentracije pod 15 % obsega skale. V tem primeru je treba opraviti dodatne kalibracije, da se zagotovi točnost kalibracijskih krivulj – točka 1.5.5.2 dodatka 2 iz priloge 3.

Elektromagnetna združljivost (EMC) opreme mora biti na taki ravni, da je možnost dodatnih napak čim manjša.

1.4.1.1 Merilni pogrešek

Analizator se od nominalne kalibracijske točke ne sme razlikovati za več kot ± 2 % odčitka ali ± 0.3 % obsega skale, kar je večje.

OPOMBA: Za namene tega standarda se točnost določi kot odklon odčitka analizatorja od nominalnih kalibracijskih vrednosti ob uporabi kalibrirnega plina (= resnična vrednost)

1.4.1.2 Ponovljivost

Ponovljivost, ki se opredeli kot 2,5-kratni standardni odmik 10 ponavljajočih se odzivov na dani kalibrirni plin, ne sme biti večja od ± 1 % obsega skale koncentracije na vsakem uporabljenem območju nad 155 ppm (ali ppm C) ali ± 2 % na vsakem uporabljenem območju pod 155 ppm (ali ppm C).

1.4.1.3 Šum

Medtemenski odziv analizatorja na ničelni in kalibrirni plin v katerem koli 10-sekundnem obdobju na nobenem uporabljenem območju ne sme presegati 2 % obsega skale.

1.4.1.4 Lezenje ničlišča

Premik ničlišča v enournem obdobju mora biti pri najnižjem uporabljenem območju manjši od 2 % obsega skale. Ničelna vrednost je definirana kot povprečni odziv, vključno s šumom, na ničelni plin v časovnem intervalu 30 sekund.

1.4.1.5 Lezenje razpona

Premik razpona v enournem obdobju mora biti pri najnižjem uporabljenem območju manjši od 2 % obsega skale. Razpon je definiran kot razlika med kalibrirnim odzivom in ničlo. Kalibrirni odziv za razpon je definiran kot povprečni odziv, vključno s šumom, na kalibrirni plin v 30-sekundnem časovnem intervalu.

1.4.2 Sušenje plinov

Izbirna naprava za sušenje plinov mora v najmanjši možni meri vplivati na koncentracijo izmerjenih plinov. Kemična sušilna sredstva niso sprejemljiva za odstranjevanje vode iz vzorca.

1.4.3 Analizatorji

V točkah 1.4.3.1 do 1.4.3.5 tega dodatka so opisana načela za meritve, ki naj se uporabljajo. Podroben opis merilnih sistemov je podan v prilogi 6.

Plini, ki se merijo, se analizirajo z naslednjimi instrumenti. Pri nelinearnih analizatorjih je dovoljena uporaba vezja za linearizacijo.

1.4.3.1 Analiza ogljikovega monoksida (CO)

Analizator ogljikovega monoksida je nedisperzni infrardeči absorpcijski analizator (NDIR).

1.4.3.2 Analiza ogljikovega dioksida (CO2)

Analizator ogljikovega dioksida je nedisperzni infrardeči absorpcijski analizator (NDIR).

1.4.3.3 Analiza ogljikovodikov (HC)

Analizator ogljikovodikov je ogrevani detektor s plamensko ionizacijo (HFID) z ogrevanim detektorjem, ventili in cevmi itd., tako da ohranja temperaturo plinov pri 463 K (190 °C) ± 10 K.

1.4.3.4 Analiza dušikovih oksidov (NOx)

Analizator dušikovih oksidov je kemiluminescenčni detektor (CLD) ali ogrevani kemiluminescenčni detektor (HCLD) s pretvornikom NO2/NO, če se meritev izvaja na suhi osnovi. Če se meritev izvaja na vlažni osnovi, se uporabi HCLD s pretvornikom, ki ohranja temperaturo nad 328 K (55 °C), pod pogojem, da je bil zadovoljivo opravljen preskus motečega vpliva vodne pare (točka 1.9.2.2 dodatka 2 priloge 3).

Za CLD in HCLD se ohranja pot vzorčenja pri temperaturi stene 328 K do 473 K (55 °C do 200 °C) do pretvornika za suho merjenje, in do analizatorja za vlažno merjenje.

1.4.4 Merjenje razmerja med zrakom in gorivom

Oprema za merjenje razmerja med zrakom in gorivom, ki se uporabi za določanje pretoka izpušnih plinov, kot je določeno v točki 1.2.5., je senzor širokega spektra za razmerje med zrakom in gorivom ali lambda senzor cirkonijevega tipa.

Senzor se namesti neposredno v izpušno cev, če je temperatura izpušnih plinov dovolj visoka, da izniči kondenziranje vode.

Točnost senzorja z vgrajeno elektroniko mora biti v okviru:
± 3 % odčitka $\lambda < 2$,
± 5 % odčitka $2 \leq \lambda < 5$ in
± 10 % odčitka $5 \leq \lambda$.

Za izpolnjevanje zgoraj določene točnosti, se senzor kalibrira, kot določa proizvajalec instrumenta.

1.4.5 Vzorčenje plinastih emisij

Sonde za vzorčenje plinastih emisij je treba namestiti najmanj 0,5 m ali za trikratni premer izpušne cevi – kar je večje – v smeri proti toku od izstopa iz izpušnega sistema, če je to mogoče, in dovolj blizu motorja, da se na sondi zagotovi temperatura izpušnih plinov najmanj 343 K (70 °C). Če gre za večvaljni motor z razvejanim izpušnim kolektorjem, mora biti vstop v sondo dovolj daleč v smeri toka, da je vzorec reprezentativen za povprečno emisijo izpušnih plinov iz vseh valjev. Pri večvaljnih motorjih, ki imajo ločene skupine kolektorjev, kot npr. pri V-motorju, je dopustno odvzeti vzorec iz vsake skupine posebej in izračunati povprečno emisijo izpušnih plinov. Uporabijo se lahko tudi druge metode, za katere je bilo dokazano, da so enakovredne zgornjim. Za izračun emisij izpušnih plinov je treba uporabiti skupni masni pretok izpušnih plinov iz motorja.

Če na sestavo izpušnih plinov vpliva sistem za naknadno obdelavo izpušnih plinov, se vzorec izpušnih plinov odvzame pred to napravo pri preskusih na motorjih I. stopnje zmanjšanja emisij in za to napravo pri preskusih na II. stopnji zmanjšanja emisij. Kadar se za določanje delcev uporabi sistem za redčenje s celotnim tokom, se lahko plinaste emisije določijo tudi v razredčenem izpušnem plinu. Sonde za vzorčenje se namestijo blizu sonde za vzorčenje delcev v tunelu za redčenje (DT, točka 1.2.1.2 priloge 6 in PSP, točka 1.2.2). CO in CO2 je mogoče določiti tudi z vzorčenjem v vrečo in naknadno meritvijo koncentracije v vreči za vzorčenje.

1.5 Določanje delcev

Za določanje delcev je potreben sistem redčenja. Redčenje se lahko izvaja s sistemom redčenja z delnim tokom ali s sistemom redčenja s celotnim tokom. Kapaciteta pretoka sistema redčenja mora biti dovolj velika, da se v celoti odpravi kondenzacija vode v sistemih redčenja in vzorčenja in da se ohranja temperatura razredčenih izpušnih plinov med 315 K (42 °C) in 325 K (52 °C) neposredno pred držali filtrov. Dovoljeno je razvlaževanje zraka za redčenje, preden vstopi v sistem redčenja, če je vlažnost zraka visoka. Če je temperatura okolice pod 293 K (20 °C), se priporoča predogrevanje zraka za redčenje nad temperaturno mejo 303 K (30 °C). Vendar pa temperatura zraka za redčenje pred vstopom izpušnih plinov v tunel za redčenje ne sme prekoračiti 325 K (52 °C).

OPOMBA: Pri postopku ustaljenega stanja je lahko temperatura zraka na filtru na ali pod najvišjo temperaturo 325 K (52 °C) in se ne upošteva temperaturnega razpona 42 °C–52 °C.

Pri sistemu redčenja z delnim tokom se sonda za vzorčenje delcev namesti v neposredni bližini in glede na tok plinov pred sondo za vzorčenje plinastih emisij, kot je navedeno v točki 4.4 in v skladu s prilogo 6, točka 1.2.1.1, slike 4 -12 (EP in SP).

Sistem redčenja z delnim tokom mora biti zasnovan tako, da razcepi tok izpušnih plinov v dva dela, od katerih se manjši redči z zrakom in nato uporabi za merjenje delcev. Zato je bistvenega pomena, da se zelo točno določi razmerje redčenja. Uporabijo se lahko različne metode razcepitve, pri čemer vrsta razcepitve v znatni meri odloča o uporabljeni opremi in postopkih vzorčenja (točka 1.2.1.1 v prilogi 6).

Za določanje mase delcev so potrebni sistem za vzorčenje delcev, filtri za vzorčenje delcev, mikrogramska tehtnica ter tehtalna komora z nadzorovano temperaturo in vlažnostjo.

Za vzorčenje delcev se lahko uporabita dve metodi:

– metoda z enojnim filtrom, pri kateri se uporablja en par filtrov (glej točko 1.5.1.3 tega dodatka) za vse faze preskusnega cikla. V fazi vzorčenja med preskusom je treba zlasti paziti na čase vzorčenja in pretoke. Za preskusni cikel je potreben en sam par filtrov.

– metoda z več filtri zahteva, da se en par filtrov (glej točko 1.5.1.3 tega dodatka) uporabi za vsako posamezno fazo preskusnega cikla. Ta metoda omogoča manj stroge postopke vzorčenja, a se pri njej porabi več filtrov.

1.5.1 Filtri za vzorčenje delcev

1.5.1.1 Zahteve za filtre

Za certifikacijske preskuse so potrebni filtri iz steklenih vlaken, prevlečeni s fluorogljikom, ali membranski filtri na osnovi fluorogljika. Za posebne primere se lahko uporabijo drugačni materiali za filtre. Vsi tipi filtrov morajo imeti 0,3 μm DOP (dioktilftalat) zbiralno učinkovitost najmanj 99 % pri hitrosti dotoka plinov med 35 in 100 cm/s. Pri izvajanju primerjalnih preskusov med laboratoriji ali med proizvajalcem in homologacijskim organom je treba uporabiti filtre enake kakovosti.

1.5.1.2 Velikost filtrov

Filtri za delce morajo imeti premer najmanj 47 mm (premer delovne površine 37 mm). Sprejemljivi so tudi filtri z večjim premerom (točka 1.5.1.5.).

1.5.1.3 Primarni in sekundarni filtri

Vzorci razredčenih izpušnih plinov se odvzemajo s parom filtrov, ki sta med preskusnim ciklom nameščena drug za drugim (primarni in sekundarni filter). Sekundarni filter je od primarnega lahko oddaljen v smeri toka največ 100 mm in se ga ne sme dotikati. Filtra lahko tehtamo ločeno ali kot par, tako da sta delovni površini postavljeni ena proti drugi.

1.5.1.4 Hitrost dotoka v filter

Doseči je treba hitrost dotoka plinov v filter od 35 do 100 cm/s. Porast padca tlaka med začetkom in koncem preskusa ne sme biti večji od 25 kPa.

1.5.1.5 Obremenitev filtra

Priporočene najmanjše obremenitve filtrov za najobičajnejše velikosti filtrov so predstavljene v preglednici. Za večje velikosti filtrov je najmanjša obremenitev filtra 0,065 mg/1000 mm2 površine filtra.

Premer filtra (mm)	Priporočeni premer delovne površine (mm)	Priporočena najmanjša obremenitev (mg)
47	37	0,11
70	60	0,25
90	80	0,41
110	100	0,62

Za metodo z več filtri je priporočena najmanjša obremenitev filtra za vse filtre skupaj zmnožek ustrezne vrednosti zgoraj in kvadratnega korena skupnega števila faz preskušanja.

1.5.2 Zahteve za tehtalno komoro in analitsko tehtnico

1.5.2.1 Razmere v tehtalni komori

Temperatura v komori (ali prostoru) za kondicioniranje in tehtanje filtrov za delce mora biti med celotnim kondicioniranjem in tehtanjem filtrov v okviru 295 K (22 °C) ± 3 K. Vlažnost se pri tem ohranja pri rosišču 282,5 K (9,5 °C) ± 3 K, relativna vlažnost pa v okviru 45 ± 8 %.

1.5.2.2 Tehtanje referenčnega filtra

V komori (ali prostoru) ne sme biti nobenih onesnaževal iz okolice (kot je prah), ki bi se med stabiliziranjem filtrov za delce nanje lahko usedali. Motnje glede razmer v tehtalnem prostoru, zahtevanih v točki 1.5.2.1, so dovoljene, če motnja ne traja več kot 30 minut. Tehtalni prostor naj ustreza zahtevam pred vstopom osebja vanj. V štirih urah, zaželeno pa je, da se hkrati s tehtanjem filtra (para) z vzorcem, stehtata še najmanj dva neuporabljena referenčna filtra ali para referenčnih filtrov. Biti morata enake velikosti in iz enakega materiala kot filtri z vzorci.

Če se povprečna teža referenčnih filtrov (parov referenčnih filtrov) pri tehtanju filtrov z vzorcem spremeni za več kot 10 µg, se vsi filtri z vzorcem zavržejo in se preskus emisij ponovi.

Če merila za stabilnost tehtalnega prostora iz točke 1.5.2.1 niso izpolnjena, tehtanja referenčnega filtra (para filtrov) pa izpolnjujejo zgornja merila, ima proizvajalec motorja na izbiro, da teže filtrov z vzorcem bodisi sprejme ali pa preskuse razveljavi, popravi sistem krmiljenja tehtalnega prostora in preskus ponovi.

1.5.2.3 Analitska tehtnica

Analitska tehtnica, ki se uporablja za ugotavljanje teže vseh filtrov, mora biti na 2 µg točna (standardni odmik) in imeti ločljivost 1 µg (1 števka = 1 µg). ki jo določi proizvajalec.

1.5.2.4 Odprava učinkov statične elektrike

Filtri se pred tehtanjem nevtralizirajo, da se odstranijo učinki statične elektrike, na primer s polonijevim nevtralizatorjem ali napravo s podobnim učinkom.

1.5.3 Dodatne zahteve za merjenje delcev

Vsi deli sistema redčenja in sistema za vzorčenje, od izpušne cevi do držal za filtre, ki so v stiku z nerazredčenimi ali razredčenimi izpušnimi plini, morajo biti konstruirani tako, da je odlaganje in spreminjanje lastnosti delcev čim manjše. Vsi deli morajo biti iz električno prevodnega materiala, ki ne reagira s sestavinami izpušnih plinov, in električno ozemljeni, da ne pride do elektrostatičnega učinka.

2. MERILNI POSTOPKI IN POSTOPKI VZORČENJA (PRESKUS NRTC)

2.1 Uvod

Plinaste sestavine in delci, ki jih oddaja motor med preskušanjem, se merijo z metodami iz priloge 6. Metode iz priloge 6 opisujejo priporočene analitične sisteme za plinaste emisije (točka 1.1) in priporočene sisteme za redčenje in vzorčenje delcev (točka 1.2).

2.2 Dinamometer in preskusna oprema

Za preskušanje emisij motorjev na dinamometrih za motorje se uporabi naslednja oprema:

2.2.1 Dinamometer za motor

Uporabi se dinamometer za motorje z ustreznimi lastnostmi za izvedbo preskusnega cikla, opisanega v dodatku 4 te priloge. Instrumenti za merjenje navora in vrtilne frekvence morajo omogočati meritve moči znotraj danih mejnih vrednosti. Lahko so potrebni dodatni izračuni. Točnost merilne opreme mora biti takšna, da niso presežena največja dopustna odstopanja od vrednosti, navedenih v preglednici 3.

2.2.2 Drugi instrumenti

Uporabijo se merilni instrumenti za porabo goriva, porabo zraka, temperaturo hladilnega sredstva in maziva, tlak izpušnih plinov in podtlak v sesalni cevi, temperaturo izpušnih plinov, temperaturo sesalnega zraka, atmosferski tlak, vlažnost in temperaturo goriva, po potrebi. Te merilne naprave morajo ustrezati zahtevam iz preglednice 3:

Preglednica 3. Točnost merilnih naprav

Št.	Merilna naprava	Točnost
1	vrtilna frekvenca motorja	± 2 % odčitka ali ± 1 % največje vrednosti za motor, kar je večje
2	Navor	± 2 % odčitka ali ± 1 % največje vrednosti za motor, kar je večje
3	Poraba goriva	± 2 % največje vrednosti za motor
4	Poraba zraka	± 2 % odčitka ali ± 1 % največje vrednosti za motor, kar je večje
5	pretok izpušnih plinov	± 2,5 % odčitka ali ± 1,5% največje vrednosti za motor, kar je večje
6	temperature ? 600 K	± 2 K absolutno
7	temperature > 600 K	± 1 % odčitka
8	tlak izpušnih plinov	± 0,2 kPa absolutno
9	podtlak v sesalni cevi	± 0,05 kPa absolutno
10	atmosferski tlak	± 0, 1 kPa absolutno
11	drugi tlaki	± 0,1 kPa absolutno
12	absolutna vlažnost	± 5 % odčitka
13	Pretok zraka za redčenje	± 2 % odčitka
14	pretok razredčenih izpušnih plinov	± 2 % odčitka

2.2.3 Pretok nerazredčenih izpušnih plinov

Za izračun emisij v nerazredčenih izpušnih plinih ter za krmiljenje sistema redčenja z delnim tokom je treba poznati masni pretok izpušnih plinov. Masni pretok izpušnih plinov se lahko določi z uporabo katere koli spodaj opisanih metod.

Za namene izračunavanja emisij mora biti odzivni čas vsake spodaj opisane metode enak ali manjši od zahtevanega odzivnega časa za analizator, kot je določeno v točki 1.11.1. dodatka 2.

Za krmiljenje sistema redčenja z delnim tokom se zahteva hitrejši odziv. Za sprotno krmiljenje sistema redčenja z delnim tokom se zahteva odzivni čas ≤ 0,3 s. Za sisteme redčenja z delnim tokom s sistemom krmiljenja na podlagi napovedi, ki temelji na predhodno zabeleženem poteku preskusa, mora biti odzivni čas merilnega sistema za pretok izpušnih plinov ≤ 5 s s časom vzpona ≤ 1 s. Odzivni čas sistema določi proizvajalec instrumenta. Zahteve za kombinirani odzivni čas za sisteme za pretok izpušnih plinov in sistem redčenja z delnim tokom so navedene v točki 2.4.

Metoda neposrednega merjenja

Neposredno merjenje trenutnega pretoka izpušnih plinov se lahko opravi s sistemi kot so:

- merilne naprave na osnovi razlike tlakov, kot je pretočna šoba (podrobneje v SIST ISO 5167: 2000)

- ultrazvočni merilnik pretoka

- vrtinčni merilnik pretoka.

Potrebni so previdnostni ukrepi, da ne pride do merilnih pogreškov, ki vplivajo na pogreške pri ugotavljanju vrednosti emisij. Previdnostni ukrepi zajemajo natančno namestitev naprave v izpušni sistem motorja skladno s priporočili proizvajalca in dobro inženirsko prakso. Namestitev naprave predvsem ne sme vplivati na delovanje in emisije motorja.

Merilniki pretoka morajo ustrezati zahtevam točnosti iz preglednice 3.

Metoda merjenja pretoka zraka in goriva

Ta metoda zajema merjenje pretoka zraka in goriva s primernimi merilniki pretoka. Trenutni pretok izpušnih plinov se izračuna na naslednji način:

GEXHW = GAIRW + GFUEL (za maso vlažnih izpušnih plinov)

Merilniki pretoka morajo ustrezati zahtevam glede točnosti iz preglednice 3, vendar morajo biti dovolj točni, da ustrezajo tudi zahtevam glede točnosti za pretok izpušnih plinov.

Metoda merjenja s sledilnim plinom

Ta metoda zajema merjenje koncentracije sledilnega plina v izpušnih plinih.

Znana količina inertnega plina (npr. čistega helija) se vbrizga v pretok izpušnega plina kot sledilni plin. Plin se zmeša z izpušnimi plini in razredči, vendar ne sme reagirati v izpušni cevi. Koncentracija plina se nato izmeri v vzorcu izpušnih plinov.

Da se zagotovi popolno mešanje sledilnega plina, se mora sonda za vzorčenje izpušnih plinov nahajati na razdalji najmanj 1 m ali za 30-kratni polmer izpušne cevi, kar je večje, za točko vbrizganja sledilnega plina. Sonda za vzorčenje se lahko nahaja bližje točki vbrizganja, če se popolno mešanje potrdi s primerjavo med koncentracijo sledilnega plina in referenčno koncentracijo, ko se sledilni plin vbrizga pred motorjem.

Pretok sledilnega plina se nastavi tako, da je koncentracija sledilnega plina pri vrtilni frekvenci motorja v prostem teku po mešanju manjša od polnega obsega skale analizatorja sledilnega plina.

Pretok izpušnih plinov se izračuna na naslednji način:

$$G_{EXHW} = \frac{G_T \times \rho_{EXH}}{60 \times (conc_{mix} - conc_a)}$$

kjer je

GEXHW	trenutni masni pretok izpušnih plinov (kg/s),
GT	pretok sledilnega plina (cm3/min),
concmix	trenutna koncentracija sledilnega plina po mešanju (ppm),
ρEXH	gostota izpušnih plinov (kg/m3) in
conca	koncentracija sledilnega plina v ozadju v vsesanem zraku (ppm).

Koncentracija sledilnega plina v ozadju (conca) se lahko določi z izračunom povprečja koncentracije v ozadju, izmerjene neposredno pred in po preskusu.

Če je koncentracija v ozadju manj kot 1 % koncentracije sledilnega plina po mešanju (concmix) pri največjem pretoku izpušnih plinov, se koncentracija v ozadju lahko zanemari.

Celotni sistem mora ustrezati zahtevam za točnost za pretok izpušnih plinov in se kalibrira skladno s točko 1.11.2 dodatka 2.

Metoda merjenja s pretokom zraka in razmerjem med zrakom in gorivom

Ta metoda vključuje izračun mase izpušnih plinov iz pretoka zraka ter iz razmerja med zrakom in gorivom. Trenutni masni pretok izpušnih plinov se izračuna na naslednji način:

$$G_{EXHW} = G_{AIRW} \times \left(1 + \frac{1}{A/F_{st} \times \lambda}\right)$$

$$A/F_{st} = 14{,}5$$

z

$$\lambda = \frac{\left(100 - \frac{conc_{CO} \times 10^{-4}}{2} - conc_{HC} \times 10^{-4}\right) + \left(0{,}45 \cdot \frac{1 - \frac{2 \times conc_{CO} \times 10^{-4}}{3{,}5 \times conc_{CO2}}}{1 + \frac{conc_{CO} \times 10^{-4}}{3{,}5 \times conc_{CO2}}}\right) \times \left(conc_{CO2} + conc_{CO} \times 10^{-4}\right)}{6{,}9078 \times \left(conc_{CO2} + conc_{CO} \times 10^{-4} + conc_{HC} \times 10^{-4}\right)}$$

kjer je

A/Fst	stehiometrično razmerje med zrakom in gorivom (kg/kg),
λ	relativno razmerje med zrakom in gorivom,
concC02	koncentracija suhega CO2 (%),
concco	koncentracija suhega CO (ppm) in
concHC	koncentracija HC (ppm).

OPOMBA: Izračun se nanaša na dizelsko gorivo z razmerjem H/C 1.8.

Merilnik pretoka zraka mora izpolnjevati zahteve za točnost iz preglednice 3, uporabljeni analizator CO2 mora izpolnjevati zahteve iz točke 2.3.1, in celotni sistem mora izpolnjevati zahteve za točnost za pretok izpušnih plinov. Za merjenje razmerja med zrakom in gorivom se lahko uporabi oprema za merjenje razmerja med zrakom in gorivom tipa cirkonijevega senzorja, ki mora izpolnjevati zahteve točke 2.3.4.

2.2.4 Pretok razredčenih izpušnih plinov

Za izračun emisij v nerazredčenih izpušnih plinih je treba poznati masni pretok izpušnih plinov. Skupni pretok razredčenih izpušnih plinov med ciklom (kg/preskus) se izračuna iz vrednosti izmerjenih med ciklom ter iz ustreznih kalibracijskih podatkov iz naprave za merjenje pretoka (V0 za PDP, Kv za CFV, Cd za SSV): uporabijo se ustrezne metode opisane v točki 2.2.1 dodatka 3. Če skupna masa vzorcev delcev in plinastih onesnaževal presega 0,5 % skupnega pretoka CSV, se pretok CSV popravi ali pa se pretok vzorcev delcev pred napravo za merjenje pretoka vrne na CVS.

2.3 Določanje plinastih sestavin

2.3.1 Splošne zahteve za analizator

Analizator mora imeti ustrezno merilno območje, ki ustreza točnosti, potrebni pri merjenju koncentracij sestavin izpušnih plinov (točka 1.4.1.1). Priporoča se tako delovanje analizatorjev, da znaša merjena koncentracija med 15 % in 100 % obsega skale.

Če je vrednost obsega skale 155 ppm (ali ppm C) ali manj, ali če se uporabijo sistemi za odčitavanje (računalniki, zapisovalniki podatkov), ki omogočajo zadostno točnost in ločljivost pod 15 % obsega skale, so sprejemljive tudi koncentracije pod 15 % obsega skale. V tem primeru je treba opraviti dodatne kalibracije, da se zagotovi točnost kalibracijskih krivulj – točka 1.5.5.2 dodatka 2 priloge 3.

Elektromagnetna združljivost (EMC) opreme mora biti na taki ravni, da je možnost dodatnih napak čim manjša.

2.3.1.1 Merilni pogrešek

Analizator ne sme od nominalne kalibracijske točke odstopati več kot ± 2 % odčitka ali ± 0,3 % obsega skale, kar je večje.

OPOMBA: Za namene tega standarda se točnost določi kot odklon odčitka analizatorja od nominalnih kalibracijskih vrednosti ob uporabi kalibrirnega plina (= resnična vrednost).

2.3.1.2 Ponovljivost

Ponovljivost, ki je definirana kot 2,5-kratni standardni odmik 10 ponavljajočih se odzivov na dani kalibrirni plin, ne sme biti večja od ± 1 % obsega skale koncentracije za vsako uporabljeno območje nad 155 ppm (ali ppm C) ali ± 2 % vsakega območja, uporabljenega pod 155 ppm (ali ppm C).

2.3.1.3 Šum

Medtemenski odziv analizatorja na ničelni in kalibrirni plin v katerem koli 10-sekundnem obdobju na nobenem uporabljenem območju ne sme presegati 2 % obsega skale.

2.3.1.4 Lezenje ničlišča

Premik ničlišča v enournem obdobju mora biti pri najnižjem uporabljenem območju manjši od 2% obsega skale. Ničelna vrednost je definirana kot povprečni odziv, vključno s šumom, na ničelni plin v časovnem intervalu 30 sekund.

2.3.1.5 Lezenje razpona

Premik razpona v enournem obdobju mora biti pri najnižjem uporabljenem območju manjši od 2 % obsega skale. Razpon je definiran kot razlika med kalibrirnim odzivom in ničlo. Kalibrirni odziv za razpon je definiran kot povprečni odziv, vključno s šumom, na kalibrirni plin v 30-sekundnem časovnem intervalu.

2.3.1.6 Čas vzpona

Pri analizi nerazredčenih izpušnih plinov čas vzpona za analizator, nameščen v merilni sistem, ne sme presegati 2,5 s.

OPOMBA: primernosti celotnega sistema za prehodno preskušanje se ne da uspešno določiti zgolj z ocenjevanjem odzivnega časa analizatorja. Mase, in zlasti izpraznjena prostornina sistema ne vplivajo le na čas prenosa vzorca od sonde do analizatorja, ampak tudi na čas vzpona. Časi prenosov znotraj analizatorja naj se določijo kot odzivni čas analizatorja, kot pretvornik ali izločevalnik vode znotraj analizatorja NOx. Določanje odzivnega časa za celotni sistem je opisano v točki 1.11.1. dodatka 2.

2.3.2 Sušenje plinov

Veljajo enake zahteve kot za preskus NRSC (točka 1.4.2), kot so opisane spodaj.

Če se uporablja naprava za sušenje plinov, mora v najmanjši možni meri vplivati na koncentracijo izmerjenih plinov. Kemična sušilna sredstva za odstranjevanje vode iz vzorca niso dovoljena.

2.3.3 Analizatorji

Veljajo enake zahteve kot za preskus NRSC (točka 1.4.3), kot so opisane spodaj.
Plini, ki se merijo, se analizirajo z instrumenti, navedenimi v nadaljevanju. Pri nelinearnih analizatorjih je dovoljena uporaba vezja za linearizacijo.

2.3.3.1 Analiza ogljikovega monoksida (CO)

Analizator ogljikovega monoksida je nedisperzni infrardeči absorpcijski analizator (NDIR).

2.3.3.2 Analiza ogljikovega dioksida (CO2)

Analizator ogljikovega dioksida je nedisperzni infrardeči absorpcijski analizator (NDIR).

2.3.3.3 Analiza ogljikovodikov (HC)

Analizator ogljikovodikov je ogrevani detektor s plamensko ionizacijo (HFID) z ogrevanim detektorjem, ventili in cevmi itd., tako da ohranja temperaturo plinov pri 463 K (190 °C) ± 10 K.

2.3.3.4 Analiza dušikovih oksidov (NOx)

Analizator dušikovih oksidov je kemiluminescenčni detektor (CLD) ali ogrevani kemiluminescenčni detektor (HCLD) s pretvornikom NO2/NO, če se meritev izvaja na suhi osnovi. Če se meritev izvaja na vlažni osnovi, se uporabi HCLD s pretvornikom, ki ohranja temperaturo nad 328 K (55 °C), pod pogojem, da je bil zadovoljivo opravljen preskus motečega vpliva vodne pare (točka 1.9.2.2 dodatka 2 priloge 3).

Za CLD in HCLD se ohranja pot vzorčenja pri temperaturi stene 328 K do 473 K (55 °C do 200 °C) do pretvornika za suho merjenje, in do analizatorja za vlažno merjenje.

2.3.4 Merjenje razmerja med zrakom in gorivom

Oprema za merjenje razmerja med zrakom in gorivom, ki se uporabi za določanje pretoka izpušnih plinov, kot je določeno v točki 2.2.3., je senzor širokega spektra za razmerje med zrakom in gorivom ali lambda senzor cirkonijevega tipa.

Senzor se namesti neposredno v izpušno cev, če je temperatura izpušnih plinov dovolj visoka, da izniči kondenziranje vode.

Točnost senzorja z vgrajeno elektroniko mora biti v mejah:

± 3 % odčitanega $\lambda < 2$,
± 5 % odčitanega $2 \leq \lambda < 5$ in
± 10 % odčitanega 5 λ.

Za izpolnjevanje zgoraj določene točnosti, se senzor kalibrira, kot določa proizvajalec instrumenta.

2.3.5 Vzorčenje plinastih emisij

2.3.5.1 Pretok nerazredčenih izpušnih plinov

Za izračun emisij v nerazredčenih izpušnih plinih veljajo enake zahteve kot za preskus NRSC (točka 1.4.4), kot so opisane spodaj.

Sonde za vzorčenje plinastih emisij je treba namestiti najmanj 0,5 m ali za trikratni premer izpušne cevi – kar je večje – v smeri proti toku od izstopa iz izpušnega sistema, če je to mogoče, in dovolj blizu motorja, da se na sondi zagotovi temperatura izpušnih plinov najmanj 343 K (70 °C).

Če gre za večvaljni motor z razvejanim izpušnim kolektorjem, mora biti vstop v sondo dovolj daleč v smeri toka, da je vzorec reprezentativen za povprečno emisijo izpušnih plinov iz vseh valjev. Pri večvaljnih motorjih, ki imajo ločene skupine kolektorjev, kot npr. pri V-motorju, je dopustno odvzeti vzorec iz vsake skupine posebej in izračunati povprečno emisijo izpušnih plinov. Uporabijo se lahko tudi druge metode, za katere je bilo dokazano, da so enakovredne zgornjim. Za izračun emisije izpušnih plinov je treba uporabiti skupni masni pretok izpušnih plinov.

Če na sestavo izpušnih plinov vpliva sistem za naknadno obdelavo izpušnih plinov, se vzorec izpušnih plinov odvzame pred to napravo pri preskusih na motorjih I. stopnje zmanjšanja emisij in za to napravo pri preskusih na motorjih II. stopnje zmanjšanja emisij.

2.3.5.2 Pretok razredčenih izpušnih plinov

Če se uporablja sistem redčenja s celotnim tokom, veljajo naslednje zahteve.

Izpušna cev med motorjem in sistemom redčenja s celotnim tokom mora ustrezati zahtevam iz priloge 6.

Sonde za vzorčenje plinastih emisij se namestijo v tunelu za redčenje na točki, kjer sta zrak za redčenje in izpušni plini dobro premešana, ter blizu sonde za vzorčenje delcev.

Vzorčenje se na splošno lahko opravi na dva načina:

- onesnaževala se zbirajo v vrečo za vzorčenje v času trajanja cikla in merijo po opravljenem ciklu;

- onesnaževala se neprekinjeno zbirajo in integrirajo v času trajanja cikla; ta metoda je obvezna za HC in NOx.

Koncentracije iz ozadja se vzorčijo pred tunelom za redčenje v vrečo za vzorčenje, in se odštejejo od koncentracije emisij skladno s točko 2.2.3. dodatka 3.

2.4 Določanje delcev

Za določanje delcev je potreben sistem redčenja. Redčenje se lahko izvaja s sistemom redčenja z delnim tokom ali s sistemom redčenja s celotnim tokom. Kapaciteta pretoka sistema redčenja mora biti dovolj velika, da se v celoti odpravi kondenzacija vode v sistemih redčenja in vzorčenja in da se ohranja temperatura razredčenih izpušnih plinov med 315 K (42 °C) in 325 K (52 °C) neposredno pred držali filtrov. Dovoljeno je razvlaževanje zraka za redčenje, preden vstopi v sistem redčenja, če je vlažnost zraka visoka.

Če je temperatura okolice pod 293 K (20 °C), se priporoča predogrevanje zraka za redčenje nad temperaturno mejo 303 K (30 °C). Vendar pa temperatura zraka za redčenje pred vstopom izpušnih plinov v tunel za redčenje ne sme prekoračiti 325 K (52 °C).

Sonde za vzorčenje delcev se namestijo v neposredni bližini sonde za vzorčenje plinastih emisij, in skladno z določbami točke 2.3.5.

Za določanje mase delcev so potrebni sistem za vzorčenje delcev, filtri za vzorčenje delcev, mikrogramska tehtnica ter tehtalna komora z nadzorovano temperaturo in vlažnostjo.

Zahteve za sistem redčenja z delnim tokom

Sistem redčenja z delnim tokom mora biti zasnovan tako, da razcepi tok izpušnih plinov v dva dela, od katerih se manjši redči z zrakom in nato uporabi za merjenje delcev. Zato je bistvenega pomena, da se zelo točno določi razmerje redčenja. Uporabijo se lahko različne metode razcepitve, pri čemer vrsta razcepitve v znatni meri odloča o uporabljeni opremi in postopkih vzorčenja (točka 1.2.1.1 v prilogi 6).

Za krmiljenje sistema redčenja z delnim tokom se zahteva hiter odziv sistema. Čas spremembe sistema se določi po postopku, opisanem v točki 1.11.1. dodatka 2.

Če je kombinirani čas spremembe za merjenje pretoka izpušnih plinov (glej prejšnjo točko) in za sistem redčenja z delnim tokom manjši od 0,3 s, se lahko uporabi sprotno krmiljenje. Če čas spremembe presega 0,3 s, je treba uporabiti sistem krmiljenja na podlagi napovedi, ki temelji na predhodno evidentiranem poteku preskusa. V tem primeru mora biti čas vzpona ≤ 1 s, čas zakasnitve kombinacije pa ≤ 10 s.

Odziv celotnega sistema se oblikuje tako, da zagotavlja reprezentativni vzorec delcev, GSE, ki je sorazmeren z masnim pretokom izpušnih plinov. Za določanje tega sorazmerja se opravi regresijska analiza GSE in GEXHV pri stopnji pridobivanja podatkov najmanj 5 Hz, pri čemer morajo biti izpolnjena naslednja merila:

- korelacijski koenficient r2 linerane regresije med GSE in GEXHV ne sme biti manjši od 0,95,

- standardni pogrešek ocene GSE in GEXHV ne sme preseči 5 % največje vrednosti GSE.in

- odsek GSE na regresijski premici ne sme preseči ± 2 % največje vrednosti GSE.

Lahko se opravi predhodni preskus in signal predhodnega preskusa za masni pretok izpušnih plinov se lahko uporabi za krmiljenje vzorčnega pretoka v sistem delcev (krmiljenje na podlagi napovedi). Tak postopek se zahteva, če sta čas spremembe v sistemu delcev t 50,P ali/in čas spremembe dajalca signala za masni pretok izpušnih plinov, t 50,F > 0,3 s. Pravilno krmiljenje sistema redčenja z delnim tokom se zagotovi, če časovni potek za GEXHW iz predhodnega preskusa, ki nadzoruje GSE, prehiteva za časovni zamik, ki je enak t 50,P + t 50,F.

Za določanje medsebojnega odnosa med GSE in GEXHW se uporabijo podatki, odvzeti med dejanskim preskusom, pri tem pa se čas GEXHW premakne za t 50,F glede na GSE (t 50,F in časovno prilagodi na GSE (t 50,P se ne vključi v prilagoditev časa). To pomeni, da je zamik časa med GEXHW in GSE razlika v časih spremembe, ki so določeni v dodatku 2, točka 2.6.

Za sisteme redčenja z delnim tokom je zelo pomembna točnost pretoka vzorcev GSE, če se ne meri neposredno, ampak se določi z diferencialnim merjenjem pretoka:

GSE = GTOTW – GDILW

V tem primeru točnost ± 2 % za GTOTW in GDILW še ne zagotavlja sprejemljive točnosti GSE. Če se pretok plinov določi z diferencialnim merjenjem pretoka, sme biti največja napaka pri razliki taka, da točnost GSE pri razmerju redčenja manj kot 15 ostane v okviru ± 5 %. Izračuna se lahko s povprečnim kvadratnim korenom napake na vsaki merilni napravi.

Sprejemljiva točnost GSE se lahko doseže z eno izmed naslednjih metod:

(a) absolutne točnosti GTOTW in GDILW so ± 0,2 %, kar zagotavlja za GSE točnost ≤ 5% pri razmerju redčenja 15 Pri višjih razmerjih redčenja so pogreški seveda večji.

(b) kalibracija GDILW glede na GTOTW se opravi tako, da se zagotovi enaka točnost za GSE kot v (a). Za podrobnosti take kalibracije glej dodatek 2, točko 2.6.

(c) točnost GSE se določi posredno iz točnosti razmerja redčenja, določenega s sledilnim plinom, na primer s CO2. Tudi tu se zahtevajo točnosti, ki so enakovredne metodi (a) .

(d) absolutna točnost GTOTW in GDILW je v okviru ± 2 % obsega skale, največja napaka pri razliki med GTOTW in GDILW je v okviru 0,2 %, in napaka linearnosti je v okviru ± 0.2 % najvišje vrednosti GTOTW izmerjene med preskusom.

2.4.1 Filtri za vzorčenje delcev

2.4.1.1 Zahteve za filtre

Za certifikacijske preskuse so potrebni filtri iz steklenih vlaken, prevlečeni s fluorogljikom, ali membranski filtri na osnovi fluorogljika. Za posebne primere se lahko uporabijo drugačni materiali za filtre. Vsi tipi filtrov morajo imeti 0,3 µm DOP (dioktilftalat) zbiralno učinkovitost najmanj 99 % pri hitrosti dotoka plinov med 35 in 100 cm/s. Pri izvajanju primerjalnih preskusov med laboratoriji ali med proizvajalcem in homologacijskim organom je treba uporabiti filtre enake kakovosti.

2.4.1.2 Velikost filtrov

Filtri za delce morajo imeti premer najmanj 47 mm (premer delovne površine 37 mm). Sprejemljivi so tudi filtri z večjim premerom (točka 2.4.1.5).

2.4.1.3 Primarni in sekundarni filtri

Vzorci razredčenih izpušnih plinov se odvzemajo s parom filtrov, ki sta med preskusnim ciklom nameščena drug za drugim (primarni in sekundarni filter). Sekundarni filter sme biti od primarnega oddaljen v smeri toka največ 100 mm in se ga ne sme dotikati. Filtra lahko tehtamo ločeno ali kot par, tako da sta delovni površini postavljeni ena proti drugi.

2.4.1.4 Hitrost dotoka v filter

Doseči je treba hitrost dotoka plinov v filter od 35 do 100 cm/s. Porast padca tlaka med začetkom in koncem preskusa ne sme biti večji od 25 kPa.

2.4.1.5 Obremenitev filtra

Priporočene najmanjše obremenitve filtrov za najpogostejše velikosti filtrov so predstavljene v preglednici. Za večje velikosti filtrov je najmanjša obremenitev filtra 0,065 mg/1000 mm2 površine filtra.

Premer filtra (mm)	Priporočeni premer delovne površine (mm)	Priporočena najmanjša obremenitev (mg)
47	37	0,11
70	60	0,25
190	80	0,41
110	100	0,62

2.4.2 Zahteve za tehtalno komoro in analitsko tehtnico

2.4.2.1 Zahteve za tehtalno komoro

Temperatura komore (ali prostora), v katerem se kondicionirajo in tehtajo filtri za delce se mora ohranjati na 295 K (22 °C) ± 3 K med celotnim kondicioniranjem in tehtanjem filtra. Vlažnost se pri tem ohranja pri rosišču 282,5 K (9,5 °C) ± 3 K, relativna vlažnost pa v okviru 45 ± 8 %.

2.4.2.2 Tehtanje referenčnega filtra

V komori (ali prostoru) ne sme biti nobenih onesnaževal iz okolice (kot je prah), ki bi se med stabiliziranjem filtrov za delce nanje lahko usedali. Motnje glede razmer v tehtalnem prostoru, zahtevanih v točki 2.4.2.1, so dovoljene, če motnja ne traja več kot 30 minut.

Tehtalni prostor naj ustreza zahtevam pred vstopom osebja vanj. V štirih urah po tehtanju, zaželeno pa je, da hkrati s tehtanjem filtra (para) z vzorcem, se stehtata še najmanj dva neuporabljena referenčna filtra ali dva para referenčnih filtrov. Biti morata enake velikosti in iz enakega materiala kot filtri z vzorci.

Če se povprečna teža referenčnih filtrov (parov referenčnih filtrov) pri tehtanju filtrov z vzorcem spremeni za več kot 10 µg, se vsi filtri z vzorcem zavržejo in se preskus emisij ponovi.

Če merila za stabilnost tehtalnega prostora iz točke 2.4.2.1 niso izpolnjena, tehtanja referenčnega filtra (para filtrov) pa izpolnjujejo zgornja merila, ima proizvajalec motorja na izbiro, da teže filtrov z vzorcem bodisi sprejme ali pa preskuse razveljavi, popravi sistem krmiljenja tehtalnega prostora in preskus ponovi.

2.4.2.3 Analitska tehtnica

Analitska tehtnica, ki se uporablja za ugotavljanje teže vseh filtrov, mora biti na 2 µg točna (standardni odmik) in imeti ločljivost 1 µg (1 števka = 1 µg). ki jo določi proizvajalec.

2.4.2.4 Odprava učinkov statične elektrike

Filtri se pred tehtanjem nevtralizirajo, da se odstranijo učinki statične elektrike, na primer s polonijevim nevtralizatorjem ali napravo s podobnim učinkom.

2.4.3 Dodatne zahteve za merjenje delcev

Vsi deli sistema redčenja in sistema za vzorčenje, od izpušne cevi do držal za filtre, ki so v stiku z nerazredčenimi ali razredčenimi izpušnimi plini, morajo biti konstruirani tako, da je odlaganje in spreminjanje lastnosti delcev čim manjše. Vsi deli morajo biti iz električno prevodnega materiala, ki ne reagira s sestavinami izpušnih plinov, in električno ozemljeni, da ne pride do elektrostatičnega učinka.

PRILOGA 3

2. DODATEK
POSTOPEK KALIBRIRANJA (NRSC, NRTC1)

1. UMERJANJE ANALIZATORJEV

1.1. Uvod

Vsak analizator se mora umerjati tako pogosto, kot je potrebno, da izpolnjuje zahteve za točnost iz tega pravilnika. Metoda umerjanja, ki se mora uporabiti, je za analizatorje iz točke 1.4.3. iz prvega dodatka te priloge, določena v tej točki.

1.2. Plini za umerjanje

Upoštevati je treba rok trajanja plinov za umerjanje.

Navesti je treba datum izteka uporabe plinov za umerjanje, ki ga navede proizvajalec.

1.2.1. Čisti plini

Zahtevana čistost plinov, ki morajo biti na voljo med izvajanjem preskusov, je določena z naslednjimi mejami onesnaženosti:

- prečiščeni dušik
  (onesnaženost ≤ 1ppm C, ≤ 1 ppm CO, ≤ 400 ppm CO2 , ≤ 0,1 ppm NO)
- prečiščeni kisik
  (čistoča >99,5% vol. O2)
- zmes vodika in helija
  (40± 2% vodika, ostanek je helij)
  (onesnaženost ≤1 ppm C, ≤ 400 ppm CO2)
- prečiščeni sintetični zrak
  (onesnaženost ≤ 1 ppm C, ≤ 1ppm CO, ≤ 400 ppm CO2, ≤0,1 ppm NO)
  (delež kisika med 18 – 21% vol.)

1.2.2. Plini za umerjanje in ugotavljanje razpona

Na razpolago morajo biti zmesi plinov, ki imajo naslednjo sestavo:
- C3H8 (propan) in prečiščeni sintetični zrak (točka 1.2.1.),
- CO in prečiščeni dušik,
- NO in prečiščeni dušik (delež NO2 v tem plinu ne sme presegati 5% deleža NO),
- O2 in prečiščeni dušik,
- CO2 in prečiščeni dušik,
- CH4 in prečiščeni sintetični zrak,
- C3H8 in prečiščeni sintetični zrak.

Opomba: dovoljene so tudi druge kombinacije plinov, vendar plini ne smejo med seboj reagirati.

Dejanska koncentracija plinov mora biti znotraj ± 2% nominalne vrednosti.Vse koncentracije plinov za umerjanje se podajajo v vol. enotah (prostorninski % ali vol. ppm).

Plini za umerjanje in plin za umerjanje razpona se lahko pridobivajo s pomočjo delilnika plinov, z redčenjem plinov, s prečiščenim N2 ali s prečiščenim sintetičnim zrakom. Točnost mešalne naprave mora biti takšna, da je koncentracijo razredčenih plinov za umerjanje mogoče določiti s točnostjo, ki ne presega ± 2%.

[1] Postopek kalibriranja je enak za preskuse NRSC in NRTC, razen glede zahtev točk 1.11 in 2.6.

Taka točnost pomeni, da morajo biti primarni plini, uporabljeni za mešanje, znani do točnosti vsaj 1 % in sledljivi na nacionalne in mednarodne plinske etalone. Za vsako kalibracijo, ki vključuje mešalno napravo, se izvaja preverjanje med 15 % in 50 % obsega skale. Dodatno preverjanje se lahko opravi z uporabo drugega kalibrirnega plina, če prva kalibracija ni bila uspešna.

Po izbiri se lahko mešalna naprava preveri z instrumentom, ki je po svoji naravi linearen, npr. z uporabo plina NO s CLD. Vrednost razpona merilne naprave se nastavi s kalibrirnim plinom, ki je neposredno priključen na merilno napravo. Mešalna naprava se kontrolira pri uporabljenih nastavitvah, nazivna vrednost pa se primerja z izmerjeno koncentracijo merilne naprave. V vsaki merilni točki mora biti ta razlika v okviru ± 1 % nazivne vrednosti.

Druge metode se lahko uporabijo na podlagi dobre inženirske prakse ter po predhodnem dogovoru z vključenimi strankami.

OPOMBA: Delilnik plinov s točnostjo v okviru ± 1% se priporoča za določanje točne kalibracijske krivulje analizatorja. Delilnik plinov kalibrira proizvajalec naprave.

1.3. Postopek dela z analizatorji in sistemom vzorčenja

Za delo z analizatorji je treba upoštevati navodila za zagon in za delo, ki jih določi proizvajalec instrumentov. Najmanjše zahteve so določene v točkah od 1.4. do 1.9.

1.4. Preskus puščanja

Preskus puščanja sistema je treba izvesti. Sonda se odklopi iz izpušnega sistema in njen konec se zamaši. Vklopiti je treba črpalko analizatorja. Po začetni stabilizaciji morajo vsi merilci pretoka kazati ničelno vrednost. Če je vrednost drugačna, se morajo preveriti cevni vodi in napake odpraviti. Največje dovoljeno puščanje na strani vakuuma sme biti 0,5% delovnega pretoka za tisti del sistema, ki se preverja. Za oceno delovnih pretokov se lahko uporabijo podatki o pretokih skozi analizator in pretoka po obvodu.

Druga metoda temelji na postopni spremembi koncentracije na začetku vzorčevalne cevi s preklopom iz ničelnega plina na plin za umerjanje razpona.

Če po izteku določenega časovnega intervala, instrument kaže nižjo koncentracijo v primerjavi s koncentracijo dovedenega plina, to kaže na probleme z umerjanjem ali puščanjem.

1.5. Postopek umerjanja

1.5.1. Sestav merilnih inštrumentov

Sestav merilnih instrumentov se umerja, krivulje umerjanja pa preverja glede na standardne pline. Uporabijo se iste vrednosti pretokov kot pri vzorčenju izpušnih plinov.

1.5.2. Čas ogrevanja

Čas ogrevanja analizatorjev mora biti skladen s priporočili proizvajalca. Če tega proizvajalec ni določil, se za ogrevanje analizatorjev priporočata najmanj dve uri.

1.5.3. NDIR in HFID analizatorji

Analizator NDIR se mora po potrebi nastaviti, na detektorju HFID pa optimirati plamen (točka 1.8.1.).

1.5.4. Umerjanje

Vsako območje merjenja, ki se ga običajno uporablja, se mora umeriti.

Analizatorji CO, CO2, NOx, HC in O2 se z uporabo prečiščenega sintetičnega zraka (ali dušika) nastavijo na ničelno vrednost.

V analizatorje se dovede ustrezne pline za umerjanje, zapišejo se vrednosti in skladno s točko 1.5.6. se določi krivulja umerjanja.

Če je treba, se ponovno preveri nastavitev ničelne vrednosti in ponovi postopek umerjanja.

1.5.5. Določitev krivulje umerjanja

1.5.5.1. Splošna navodila

Kalibracijska krivulja analizatorja se določi z vsaj šestimi kalibracijskimi točkami (razen ničle), ki so čim bolj enakomerno razporejene.

Krivulja umerjanja analizatorja je določena z najmanj petimi točkami (brez ničle), ki so čimbolj enakomerno razporejene. Najvišja nazivna koncentracija mora biti enaka ali večja od 90% obsega skale instrumenta.

Krivulja umerjanja se izračuna z metodo najmanjših kvadratov. Če je red izračunanega polinoma večji od tri, mora biti število točk pri umerjanju (vključno z ničlo) za najmanj 2 večje od reda polinoma.

Kalibracijska krivulja se od nazivne vrednosti vsake kalibracijske točke ne sme razlikovati za več kot ± 2 % in za več kot ± 0,3 % obsega skale pri ničli.

S krivuljo umerjanja in vrednostmi v točkah krivulje je možno preveriti, da se je umerjanje izvajalo pravilno. Navesti je treba karakteristične parametre analizatorja, zlasti pa:
- območje merjenja
- občutljivost
- datum izvajanja umerjanja.

1.5.5.2. Umerjanje pod 15% obsega skale

Krivulja umerjanja analizatorja se mora določiti z najmanj desetimi točkami (brez ničle), razporejenimi tako, da se jih 50% nahaja v območju pod 10% obsega skale.

Krivulja umerjanja se izračuna po metodi najmanjših kvadratov.

Kalibracijska krivulja se od nazivne vrednosti vsake kalibracijske točke ne sme razlikovati za več kot ± 4 % in za več kot ± 0,3 % obsega skale pri ničli.

1.5.5.3. Nadomestne metode

Nadomestne metode se lahko uporabijo, če je mogoče dokazati, da taka nadomestna tehnologija (na primer računalnik, elektronsko krmiljeni preklopniki območij) zagotavlja enako točnost.

1.6. Preverjanje umerjanja

Pred posamezno analizo se mora vsako običajno območje uporabe analizatorja preveriti skladno z naslednjim postopkom.

Umerjanje se preveri z ničelnim plinom in plinom za umerjanje razpona, katerega nazivna vrednost je več kot 80% obsega skale območja merjenja.

Če ugotovljena vrednost pri nobeni od obeh obravnavanih točk ne odstopa od deklarirane referenčne vrednosti za več kot ± 4% obsega skale, se parametri nastavitve lahko spremenijo. Če temu ni tako, se mora skladno s točko 1.5.4. določiti nova krivulja umerjanja.

1.7. Preskus učinkovitosti pretvornika NOx

Učinkovitost pretvornika, ki se uporablja za pretvorbo NOx v NO, se preskuša tako, kot je opisano v točkah od 1.7.1. do 1.7.8. (Slika 1).

1.7.1. Preskusna nastavitev

Pri preskusni nastavitvi, ki je prikazana na sliki 1 (prvi dodatek, točka 1.4.3.4.), in po postopku, ki je opisan v nadaljevanju, se učinkovitost pretvornika lahko preskusi s pomočjo ozonizatorja.

Slika 1
Shema opreme za preskušanje učinkovitosti pretvornika NOx

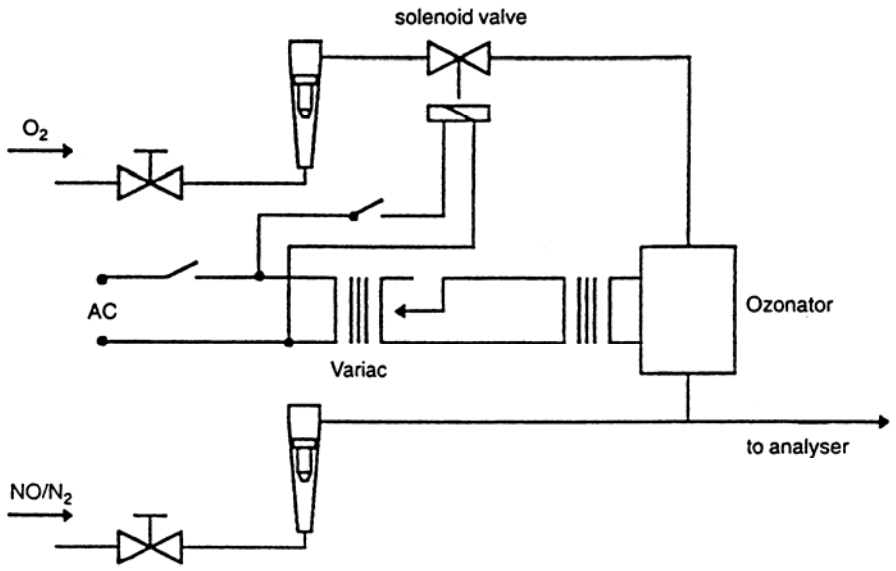

LEGENDA:
»SOLENOID VALVE« POMENI »ELEKTROMAGNETNI VENTIL«
»TO ANALYZER« POMENI »K ANALIZATORJU«
»AC« POMENI »IZMENIČNI TOK«
»VARIAC« POMENI »NASTAVLJIVI TRANSFORMATOR«

1.7.2. Umerjanje

Kemoluminiscenčni detektor (CLD) in ogrevani kemoluminiscenčni detektor (HCLD) se umerjata v območju, ki se običajno uporablja po navodilih proizvajalca, z uporabo ničelnega plina in plina za umerjanje razpona (v katerem je delež NO okoli 80% območja merjenja, koncentracija NO2 v plinski mešanici pa manjša od 5% koncentracije NO). Analizator NOx mora biti v režimu merjenja NO in plin za umerjanje razpona ne sme teči skozi pretvornik. Prikazano koncentracijo je treba zabeležiti.

1.7.3. Izračun

Učinkovitost NOx pretvornika se izračuna na naslednji način:

$$\text{učinkovitost (\%)} = \left(1 + \frac{a-b}{c-d}\right) \cdot 100$$

(a) NOx koncentracija iz točke 1.7.6.,
(b) NOx koncentracija iz točke 1.7.7.,
(c) NO koncentracija iz točke 1.7.4.,
(d) NO koncentracija iz točke 1.7.5.

1.7.4. Dodajanje kisika

Kisik ali ničelni plin se morata dovajati neprekinjeno skozi T priključek, dokler koncentracija, prikazana na instrumentu ni za okrog 20% manjša od prikazane koncentracije plina za umerjanje, kot je določena v točki 1.7.2. (Analizator je v režimu merjenja NO).

Na instrumentu prikazana koncentracija (c) se mora zabeležiti. Ozonizator mora biti med celotnim procesom izključen.

1.7.5. Aktiviranje ozonizatorja

Ozonizator se mora aktivirati tako, da proizvede dovolj ozona za znižanje koncentracije NO na okoli 20% (najmanj 10%) koncentracije, navedene v točki 1.7.2. Na instrumentu prikazana koncentracija (d) se mora zabeležiti. (Analizator je v režimu obratovanja NO).

1.7.6. Režim obratovanja NOx

Analizator NO analizator se mora preklopiti na režim NOx tako, da zmes plinov (ki jo sestavljajo iz NO, NO2, O2 in N2) teče skozi pretvornik. Na instrumentu prikazana koncentracija (a) se mora zabeležiti. (Analizator je v režimu obratovanja NOx).

1.7.7. Izključitev ozonizatorja

Ozonizator se izključi. Zmes plinov, opisana v točki 1.7.6., teče skozi pretvornik v detektor. Na instrumentu prikazana koncentracija (b) se mora zabeležiti. (Analizator je v režimu obratovanja NOx).

1.7.8. Režim obratovanja NO

Ko je analizator preklopljen v režim NO in je ozonizator izključen, se mora prekiniti tudi pretok kisika ali sintetičnega zraka. Na analizatorju prikazana vrednost NOx ne sme odstopati za več kot ± 5% od vrednosti, izmerjene v skladu z točko 1.7.2. (Analizator je v režimu obratovanja NO)

1.7.9. Preskusni interval

Učinkovitost pretvornika se mora preverjati pred vsakim umerjanjem NOx analizatorja.

1.7.10. Zahteva v zvezi z učinkovitostjo

Učinkovitost pretvornika ne sme biti manjša od 90%, zelo pa se priporoča, da je večja od 95%.

Opomba: Če ozonizator takrat, ko je analizator nastavljen na običajno območje merjenja, ne more doseči znižana koncentracije od 80% na 20% v skladu z zahtevo iz točke 1.7.5., je treba uporabiti najvišje območje merjenja analizatorja, pri katerem pride do zahtevanega znižanja.

1.8. Nastavitev detektorja s plamensko ionizacijo za merjenje ogljikovodikov (FID)

1.8.1 Optimizacija odziva detektorja

HFID je treba nastaviti v skladu z navodili proizvajalca instrumenta. Za optimizacijo odziva v najobičajnejšem območju merjenja se za plin za umerjanje razpona uporablja propan v zraku.

Ko je pretok goriva in zraka nastavljen v skladu s priporočili proizvajalca, se v analizator spusti plin za umerjanje razpona s koncentracijo 350 ppm ± 75 ppm C. Odziv pri danem pretoku goriva se ugotavlja iz razlike med odzivom na plin za umerjanje razpona in odzivom na ničelni plin. Pretok goriva se diferencialno naravna nad in pod specifikacijo, ki jo je navedel proizvajalec. Zapisati je treba odziva na plin za umerjanje razpona in na ničelni plin. Razlika odzivov se mora grafično prikazati v obliki diagrama in pretok goriva nastaviti na bogatejšo stran krivulje.

1.8.2 Faktorji odzivnosti na ogljikovodike

Analizator se mora umerjati z zmesjo propana v zraku in z prečiščenim sintetičnim zrakom, v skladu s točko 1.5.

Faktorji odzivnosti se morajo preveriti pred uporabo analizatorjev in po daljših prekinitvah uporabe. Faktor odzivnosti (Rf) je za določeno vrsto ogljikovodikov razmerje med prikazanim FID C1 in koncentracijo plinov v jeklenki, izraženo v ppm C1.

Koncentracije plina za preskušanje mora biti na takšni ravni, da je odziv približno 80% obsega skale. Koncentracija mora biti navedena s točnostjo ± 2% glede na standardno gravimetrično vrednost, izraženo v prostorninskih enotah. Jeklenko s plinom je treba predhodno kondicionirati 24 ur pri temperaturi 298 K (25 ºC) ± 5K.

Uporabljati je treba naslednje preskusne pline in priporočena območja relativnih faktorjev odzivnosti:

- metan in prečiščeni sintetični zrak 1,00 ≤ Rf ≤ 1,15
- propilen in prečiščeni sintetični zrak 0,90 ≤ Rf ≤ 1,1
- toluen in prečiščeni sintetični zrak 0,90 ≤ Rf ≤ 1,1

Vrednosti so relativne glede na faktor odzivnosti (Rf) za propan in prečiščeni sintetični zrak, ki je enak 1,0.

1.8.3 Preverjanje stranskega vplivai kisika

Preverjanje stranskega vpliva kisika se opravi, ko se da analizator v uporabo, in po vsaki večji prekinitvi obratovanja.

Izbere se območje, v katerem plini za preverjanje stranskih vplivov kisika spadajo v zgornjih 50 %. Preskus se opravi pri zahtevani nastavitvi temperature peči.

1.8.3.1 Plini za kontrolo stranskih vplivov kisika

Plini za kontrolo stranskih vplivov kisika morajo vsebovati propan s 350 ppmC ÷ 75 C ogljikovodika. Vrednost koncentracije glede na dopustne vrednosti kalibrirnega plina se določi s kromatografsko analizo vseh ogljikovodikov skupaj z nečistočami ali z dinamičnim mešanjem. Prevladujoče redčilo je dušik, preostanek pa je kisik. Mešanica, potrebna za preskušanje dizelskih motorjev, je naslednja:

Koncentracija O2	Preostanek do 100 %
21 (20 do 22)	Dušik
10 (9 do 11)	Dušik
5 (4 do 6)	Dušik

1.8.3.2 Postopek

(a)	analizator se nastavi na ničlo.
(b)	analizator se kalibrira z 21 % mešanico kisika.
(c)	ponovno se preveri odzivnost nič. Če se je spremenila za več kot 0,5 % obsega skale, je treba ponoviti podtočki (a) in (b).
(d)	uvedejo se plini za preverjanje stranskih vplivov kisika s 5 % in 10 % kisika.
(e)	ponovno se preveri odzivnost nič Če se je spremenila za več kot 0,5 % obsega skale, je treba ponoviti preskus.

(f)	stranski vplivi kisika (% O2I) se izračunajo za vsako mešanico iz podtočke (d), in sicer: $$O_2I = \frac{(B-C)}{B} \times 100$$ A = koncentracija ogljikovodikov (ppm C) kalibrirnega plina, uporabljenega v podtočki (b) B = koncentracija ogljikovodikov (ppm C) plinov za preverjanje stranskih vplivov kisika, uporabljenih v podtočki (d) C = odzivnost analizatorja (ppmC)=A/D D = odstotek obsega skale pri odzivu analizatorja zaradi A.
(g)	za vse zahtevane pline za preverjanje stranskih vplivov kisika mora biti v % izražen stranski vpliv kisika (% O2I) pred preskušanjem manjši od ± 3 %
(h)	če je stranski vpliv kisika večji od ± 3 %, se pretok zraka nad in pod specifikacijami proizvajalca stopenjsko naravna tako, da se za vsak pretok ponovi postopek iz točke 1.8.1.
(i)	če je po nastavitvi pretoka zraka stranski vpliv kisika večji od ± 3 %, se spremeni pretok goriva in nato pretok vzorca, za vsako novo nastavitev pa se ponovi postopek iz točke 1.8.1.
(j)	če je stranski vpliv kisika še vedno večji od ± 3 %, se pred preskušanjem popravi ali zamenja analizator, gorivo v detektorju FID ali zrak v gorilniku. Postopek po tej točki se nato ponovi s popravljeno ali zamenjano opremo ali plini.

1.9 Interferenčni vplivi pri analizatorjih NDIR in CLD

Drugi plini v izpušnih plinih, razen tistih, ki se analizirajo lahko tudi vplivajo na odčitane vrednosti na različne načine. Do pozitivne interference pride v analizatorjih NDIR , če ima interferenčni plin isti učinek kot merjeni plin, vendar v manjši meri. Do negativne interference pri analizatorjih NDIR prihaja, ker interferenčni plin širi pas absorbcijske valovne dolžine plina, ki se meri, v detektorjih CLD pa če interferenčni plin duši sevanje. Pred prvo uporabo analizatorja in po daljših prekinitvah uporabe je treba preveriti interferenčne vplive na način iz točk 1.9.1. in 1.9.2.

1.9.1 Preverjanje interferenčnih vplivov pri analizatorju CO

Voda in CO2 lahko z interferenco vplivata na delovanje analizatorja CO. Zato se skozi vodo pri sobni temperaturi pošljejo mehurčki plina za umerjanje CO2 s koncentracijo od 80 do 100% obsega skale največjega območja merjenja, ki se uporablja med preskušanjem, odziv analizatorja pa se mora zabeležiti. Odziv analizatorja ne sme biti večji od 1% obsega skale za območja merjenja, ki so enaka ali večja od 300 ppm, in večja od 3 ppm za območja, ki so pod 300 ppm.

1.9.2 Preverjanje dušenja pri analizatorju NOx

Plina CO2 in vodna para lahko interferenčno vplivata na delovanje detektorjev CLD ali HCLD. Odzivi na dušenje s tema dvema plinoma so sorazmerni z njuno koncentracijo, zato je treba preskusiti vplive dušenja pri najvišjih koncentracijah, ki se pričakujejo med preskušanjem.

1.9.2.1 Preverjanje dušenja zaradi CO2

CO2 plin za umerjanje s koncentracijo od 80 do 100% obsega skale največjega območja merjenja se spusti skozi analizator NDIR, odčitano vrednost koncentracije CO2 pa zabeleži kot A. Nato se plin za umerjanje 50% razredči z NO plinom za umerjanje in se ga spusti skozi NDIR in (H)LCD, vrednost koncentracije CO2 pa se zabeleži kot B in vrednost koncentracije NO kot C. Dotok CO2 se nato zapre in skozi (H)CLD spusti samo plin za umerjanje NO, prikazano vrednost NO pa se zabeleži kot D.

Dušenje se nato izračuna na naslednji način:

$$\text{dušenje CO2 \%} = \left[1 - \left(\frac{(C \cdot A)}{(D \cdot A) - (D \cdot B)}\right)\right] \cdot 100$$

in ne sme biti večje od 3% obsega skale instrumenta.

Pri tem je:

- A: koncentracija nerazredčenega CO2 plina izmerjena z NDIR, v %,
- B: koncentracija razredčenega CO2 izmerjena z NDIR, v %,
- C: koncentracija razredčenega NO izmerjena s CLD, v ppm in
- D: koncentracija nerazredčenega NO izmerjena s CLD, v ppm.

1.9.2.2 Preverjanje dušenja zaradi vode

To preverjanje se uporablja samo za merjenje koncentracije vlažnih plinov. Pri izračunu dušenja z vodo je treba upoštevati redčenje kalibrirnega plina NO z vodno paro in uravnavanje koncentracije vodne pare v mešanici s koncentracijo, ki se pričakuje med preskušanjem. Skozi (H)CLD se pošlje kalibrirni plin NO s koncentracijo od 80 do 100 % obsega skale običajnega območja delovanja, vrednost NO pa se zapiše kot D. Nato se skozi vodo pri sobni temperaturi in skozi (H)CLD pošljejo mehurčki kalibrirnega plina NO, vrednost NO pa se zapiše kot vrednost C. Določi se temperatura vodne pare in se zapiše kot F. Določi se tlak nasičene pare mešanice, ki ustreza temperaturi vode z mehurčki (F), in zapiše kot G. Koncentracija vodne pare (v %) v mešanici se izračuna na naslednji način:

$$\mathrm{H} = 100 \cdot \left(\frac{\mathrm{G}}{\mathrm{E}}\right)$$

Pričakovana koncentracija razredčenega (v vodni pari) plina za umerjanje NO razpona se izračuna na naslednji način:

$$D_e = D \cdot \left(1 - \frac{H}{100}\right)$$

in se zapiše kot vrednost De. Pri izpušnih plinih iz dizelskih motorjev se oceni največja pričakovana koncentracija vodne pare v izpuhu (v %) med preskušanjem, pri domnevnem atomskem razmerju H/C goriva 1,8 : 1, iz največje koncentracije CO2 v izpušnih plinih ali iz koncentracije nerazredčenega kalibrirnega plina CO2 (A, kot je izmerjena v točki 1.9.2.1) na naslednji način:

$$Hm = 0{,}9 \cdot A\,.$$

Dušenje zaradi prisotnosti vode pa se izračuna na naslednji način:

$$\text{Dušenje zaradi vode (\%)} = 100 \cdot \left(\frac{D_e - C}{D_e}\right) \cdot \left(\frac{Hm}{H}\right)$$

in ne sme biti večje od 3% obsega skale.

Pri tem je:

- De: pričakovana koncentracija razredčenega NO (ppm),
- C: koncentracija razredčenega NO (ppm),
- Hm: največja koncentracija vodne pare (%) in
- H: dejanska koncentracija vodene pare (%).

Opomba: Za to preverjanje je pomembno, da plin za umerjanje NO razpona vsebuje najmanjšo možno koncentracijo NO2, ker se absorpcija NO2 v vodi ne upošteva pri izračunu dušenja.

1.10 Intervali umerjanja

Analizatorji se morajo umerjati na način iz točke 1.5. najmanj vsake tri mesece ali vsakič, ko je bil izveden servis sistema ali sprememba, ki bi utegnila vplivati na rezultate umerjanja.

1.11 Dodatne kalibrirne zahteve za merjenje nerazredčenih izpušnih plinov med preskusom NRTC

1.11.1 Preverjanje odzivnega časa analitskega sistema

Nastavitve sistema za oceno odzivnega časa morajo biti povsem enake kot med merjenjem pri preskusu (tlak, stopnja pretoka, nastavitve filtrov na analizatorjih ter drugi vplivi na odzivni čas). Odzivni čas se določi z menjavo plinov neposredno na začetku sonde za vzorčenje. Menjava plinov se mora opraviti v manj kot 0,1 sekunde. Plini, uporabljeni za preskus, morajo povzročiti spremembo koncentracije za najmanj 60 % obsega skale.

Zabeleži se sled koncentracij vsake posamezne sestavine plinov. Odzivni čas se določi kot časovna razlika med zamenjavo plina ter ustrezno spremembo zabeležene koncentracije. Odzivni čas sistema (t90) je sestavljen iz časa zakasnitve do merilnega detektorja ter časa vzpona detektorja. Čas zakasnitve se določi kot čas od spremembe (t0) do točke, ko je odziv 10 % končnega odčitka (t10). Čas vzpona se določi kot čas, ki poteče med 10 % in 90 % odzivom končnega odčitka (t90 – t10).

Za časovno prilagoditev analizatorja in signalov pretoka izpušnih plinov v primeru merjenja nerazredčenih plinov se čas prenosa določi kot čas od spremembe (t0) do točke, ko je odziv 50 % končnega odčitka (t50).

Odzivni čas sistema mora biti ≤ 10 s časom vzpona ≤ 2,5 s za vse uporabljene omejene sestavine (CO, NOx, HC) in območja delovanja.

1.11.2 Kalibracija analizatorja za sledilni plin za merjenje pretoka izpušnih plinov

Analizator za merjenje koncentracij sledilnega plina, če se uporabi, se kalibrira glede na standardne pline.

Kalibracijska krivulja se določi z vsaj 10 kalibracijskimi točkami (razen ničle), ki so razporejene tako, da se polovica nahaja med 4 % in 20 % obsega skale analizatorja, ostale pa med 20 % in 100 % obsega skale. Kalibracijska krivulja se izračuna po metodi najmanjših kvadratov.

Kalibracijska krivulja se v območju od 20 % do 100 % obsega skale ne sme razlikovati od nazivne vrednosti posamezne kalibracijske točke za več kot ± 1 % obsega skale. Prav tako se v območju od 4 % do 20 % obsega skale ne sme razlikovati od nazivne vrednosti za več kot ± 2 % odčitka.

Analizator se nastavi na nič in preveri z uporabo ničelnega plina in kalibrirnega plina, katerega nazivna vrednost je več kot 80 % obsega skale analizatorja.

2 UMERJANJE MERILNEGA SISTEMA ZA DELCE

2.1. Uvod

Vsak sestavni del se mora umerjati tako pogosto, kot je potrebno za izpolnjevanje zahtev tega pravilnika. V tem delu je opisana metoda umerjanja, ki jo je treba uporabljati za sestavne dele, navedene v točki 1.5. iz prvega dodatka priloge 3 tega pravilnika in v prilogi 6 tega pravilnika.

2.2. Kalibracija merilnikov pretoka plinov in vseh merilnih instrumentov mora biti sledljiva do nacionalnih in/ali mednarodnih etalonov.

Največja napaka izmerjene vrednosti mora biti v okviru ± 2 % odčitka.

Za sisteme redčenja z delnim tokom je zelo pomembna točnost vzorčnega pretoka GSE, če se ne meri neposredno, ampak se določi z diferencialnim merjenjem pretoka:

GSE = GTOTW – GDILW

V tem primeru točnost ± 2 % za GTOTW in GDILW še ne zagotavlja sprejemljive točnosti GSE. Če se pretok plinov določi z diferencialnim merjenjem pretoka, je največja napaka pri razliki taka, da točnost GSE pri razmerju redčenja manj kot 15 ostane v okviru ± 5 %. Izračuna se lahko s srednjim kvadratnim korenom napak na vsaki merilni napravi.

2.3. Preverjanje razmerja redčenja

Če se uporablja sistem vzorčenja delcev brez EGA (priloga 6 tega pravilnika, točka 1.2.1.1.), se mora razmerje redčenja preveriti ob vsaki namestitvi motorja tako, da se med obratovanjem motorja meri koncentracija CO2 ali NOx v nerazredčenih in razredčenih izpušnih plinih.

Izmerjeno razmerje redčenja mora biti znotraj ± 10% vrednosti razmerja, izračunanega na podlagi izmerjenih koncentracij CO 2 ali NOx.

2.4. Preverjanje pogojev delnega toka

Preveriti je treba območje hitrosti in tlaka izpušnih plinov in jih po potrebi nastaviti kot se zahteva v prilogi 6, točka 1.2.1.1., EP.

2.5. Pogostost umerjanja

Instrumenti za merjenje pretokov se morajo umerjati najmanj vsake tri mesece ali po vsaki spremembi sistema, ki bi lahko vplivale na umerjanje.

2.6. Dodatne zahteve kalibracije za sisteme redčenja z delnim tokom

2.6.1 Redna kalibracija

Če se pretok vzorčenih plinov določi z diferencialnim merjenjem pretoka, je treba merilnik pretoka ali naprave za merjenje pretoka kalibrirati po enem izmed naslednjih postopkov, tako da pretok GSE po sondi v tunel izpolnjujejo zahteve po točnosti iz točke 2.4. dodatka 1.

Merilnik pretoka za GDILW je zaporedno povezan z merilnikom pretoka z GTOTW, in razlika med obema merilnikoma pretoka se kalibrira v vsaj 5 določenih točkah, katerih vrednosti pretoka so enakomerno razporejene med najnižjo vrednostjo GDILW, ki se uporabi med preskusom, in vrednostjo GTOTW, ki se uporabi med preskusom Mogoč je obvod mimo tunela za redčenje.

Kalibrirana naprava za masni pretok je zaporedno povezana z merilnikom pretoka GTOTW, in točnost se preveri za vrednost, ki se uporabi med preskusom. Nato se kalibrirana naprava za masni pretok zaporedno poveže z merilnikom pretoka za GDILW, in točnost se preveri za vsaj 5 nastavitev, ki ustrezajo razmerju redčenja med 3 in 50, glede na vrednost GTOTW, uporabljeno med preskusom.

Cev za prenos vzorca TT se odklopi od izpušne cevi, in na cev za prenos vzorcev se priklopi kalibrirana merilna naprava z ustreznim področjem delovanja za merjenje GSE. Nato se GTOTW nastavi na vrednost, uporabljeno med preskusom , in posledično se GDILW nastavi na vsaj 5 vrednosti, ki ustrezajo razmerju redčenja q med 3 in 50. Lahko se zagotovi tudi posebna pot kalibracije, ki uporablja obvod mimo tunela, pri tem pa je skupni pretok in pretok zraka za redčenje skozi ustrezne merilnike enak kot v dejanskem preskusu.

Sledilni plin se vbrizga v cev za prenos vzorcev TT. Ta sledilni plin je lahko sestavina izpušnih plinov, kot sta CO2 in NOx.Vsebina sledilnega plina se izmeri po redčenju v tunelu. Merjenje se opravi za 5 razmerij redčenja med 3 in 50.Točnost pretoka delcev se določi iz razmerja redčenja q na naslednji način:

$$GSE = GTOTW/q \ .$$

Za zagotavljanje točnosti GSE se upoštevajo točnosti analizatorja plinov.

2.6.2 Kontrola pretoka ogljika

Kontrola pretoka ogljika z uporabo dejanskih izpušnih plinov se močno priporoča za odkrivanje težav pri merjenju in krmiljenju ter za potrjevanje pravilnega delovanja sistema redčenja z delnim tokom. Kontrolo pretoka ogljika je treba opraviti najmanj vsakokrat, ko se namesti nov motor, ali se opravi pomembna sprememba konfiguracije preskusne naprave.

Motor mora delovati pri obremenitvi in vrtilni frekvenci največjega navora ali biti v drugem ustaljenem stanju, ki oddaja 5 % ali več CO2. Sistem za vzorčenje z delnim tokom naj deluje s faktorjem redčenja približno 15 proti 1.

2.6.3 Kontrola pred preskusom

Kontrola pred preskusom se opravi v 2 urah pred začetkom preskusa na naslednji način:

Točnost merilnikov pretoka se kontrolira z enako metodo, kot se uporabi za kalibracijo vsaj dveh točk, vključno z vrednostmi pretoka GDILW, ki ustrezajo razmerjem redčenja med 5 in 15 za vrednost GTOTW, uporabljeno med preskusom.

Če je iz evidence o zgoraj opisanem postopku kalibracije razvidno, da je kalibracija merilnika pretoka nespremenjena daljše obdobje, se kontrola pred preskusom lahko izpusti.

2.6.4 Določitev časa spremembe

Nastavitve sistema za ovrednotenje časa spremembemorajo biti natančno take kot med merjenjem preskusa. Čas spremembese določi po naslednji metodi:

Neodvisni referenčni merilnik pretoka z merilnim območjem, ki ustreza pretoku po sondi, se zaporedno poveže in priklopi na sondo. Merilnik pretoka mora imeti čas spremembe manj kot 100 ms za velikost stopnje pretoka, ki se uporabi pri merjenju odzivnega časa, ter dovolj nizek pretočni upor, da ne vpliva na dinamično delovanje sistema redčenja z delnim tokom, in mora ustrezati dobri inženirski praksi.

Spremembe pretoka izpušnih plinov (ali pretoka zraka, če se pretok izpušnih plinov izračuna) v sistemu redčenja z delnim tokom, se izvaja stopenjsko, od nizkega pretoka do vsaj 90 % obsega skale. Sprožilec za spremembo stopnje mora biti enak sprožilcu za vklop krmiljenja na podlagi napovedi pri dejanskem preskusu. Vhodni signal stopnje pretoka izpušnih plinov ter odziv merilnika pretoka se zabeleži s frekvenco vzorčenja najmanj 10 Hz.

Iz teh podatkov se lahko določi čas spremembe za sistem redčenja z delnim tokom, ki je čas od začetka sprožitve spremembe do 50 % odziva merilnika pretoka. Na podoben način se določijo tudi časi spremembe signala GSE sistema redčenja z delnim tokom ter signala GEXHW merilnika pretoka izpušnih plinov. Ti signali se uporabijo pri regresijski kontroli, ki se opravi po vsakem preskusu (dodatek 1, točka 2.4).

Izračun se ponovi za vsaj 5 sprožitev za vzpon in padec, in izračunajo se povprečne vrednosti rezultatov. Od te vrednosti se odšteje čas notranje spremembe (<100 ms) referenčnega merilnika pretoka. To je napovedana vrednost sistema redčenja z delnim tokom, ki se uporabi skladno s točko 2.4. dodatka 1.

3 KALIBRACIJA SISTEMA CVS

3.1 Splošno

Sistem CVS je treba kalibrirati s točnim merilnikom pretoka in s sredstvi za spreminjanje pogojev delovanja.

Pretok skozi sistem je treba izmeriti pri različnih nastavitvah pretoka, nadzorne parametre sistema pa izmeriti in povezati s pretoki.

Uporabijo se lahko različne vrste merilnikov pretoka, npr. kalibrirana venturijeva cev, kalibrirani laminarni merilnik pretoka ali kalibrirani propelerski merilnik pretoka.

3.2 Kalibracija črpalke s prisilnim pretokom (PDP)

Vsi parametri, povezani s črpalko, se merijo hkrati s parametri, povezanimi z venturijevo cevjo, ki je zaporedno povezana s črpalko. Krivulja izračunanih Kkoličin pretoka (podana v m3/min na sesalni cevi črpalke, absolutni tlak in temperatura) se lahko nato nariše kot korelacijska funkcija, ki ustreza določeni kombinaciji parametrov črpalke. Nato se določi linearna enačba, ki povezuje pretok črpalke in korelacijsko funkcijo. Če ima črpalka sistema CVS pogon z različnimi vrtilnimi frekvencami, je treba kalibracijo opraviti za vsako od uporabljenih frekvenc.

Med kalibracijo je treba ohranjati stalno temperaturo.

Puščanje cevi in priključkov med venturijevo cevjo in črpalko CVS je treba obdržati pod 0,3 % najnižjega pretoka (najvišji pretočni upor in najnižja vrtilna frekvenca črpalke PDP).

3.2.1 Analiza podatkov

Pretok zraka (QS) pri vsakinastavitvi dušenja (najmanj 6 nastavitev) se izračuna v m3/min iz podatkov merilnika pretoka s pomočjo metode, ki jo predpiše proizvajalec. Nato se pretok zraka pretvori v pretok črpalke (V0) v m3/vrtljaj pri absolutni temperaturi in tlaku na vstopu v črpalko, in sicer:

$$V_0 = \frac{Q_s}{n} \text{x} \frac{T}{273} \text{x} \frac{101.3}{p_A}$$

kjer je:

QS stopnja pretoka zraka v standardnih pogojih (101,3 kPa, 273 K) (m3/s),
T temperatura na vstopu v črpalko (K),
PA absolutni tlak na vstopu v črpalko (pB- p1) (kPa) in
n vrtilna frekvenca črpalke (vrtljaji na sekundo).

Zaradi upoštevanja medsebojnega delovanja nihanja tlakov pri črpalki ter stopnjo izgube črpalke, je treba izračunati korelacijsko funkcijo (X0) med vrtilno frekvenco črpalke, razliko tlakov med vstopom in izstopom črpalke ter absolutnim tlakom na izstopu iz črpalke, in sicer takole:

$$X_0 = \frac{1}{n} \text{x} \sqrt{\frac{\Delta p_p}{p_A}}$$

kjer je:

∆pp razlika tlaka od vstopa do izstopa črpalke (kPa) in
pA absolutni tlak na izhodu črpalke (kPa).

Za generiranje kalibracijske enačbe se opravi linearna prilagoditev z metodo najmanjših kvadratov

$$V_0 = D_0 - m \text{x} (X_0)$$

D0 in m sta konstanti odseka in naklona, ki določata regresijske premice.

Pri sistemu CVS z različnimi vrtilnimi frekvencami črpalke morajo kalibracijske krivulje, generirane pri različnih stopnjah pretoka črpalke, potekati približno vzporedno, vrednosti odseka (D0) pa morajo z manjšanjem pretoka črpalke naraščati.

Vrednosti, izračunane na podlagi enačbe, morajo biti v območju ± 0,5 % izmerjene vrednosti V0. Vrednosti m so od črpalke do črpalke različne. Dotok delcev s časom povzroči zmanjšanje izgube črpalke, kar je razvidno iz nižjih vrednosti za m.

Zato se mora kalibracija izvesti ob dajanju črpalke v uporabo, po večjem vzdrževanju in če preverjanje celotnega sistema (točka 3.5) pokaže spremembo stopnje izgube.

3.3 Kalibracija venturijeve cevi s kritičnim pretokom (CFV)

Kalibracija CFV temelji na enačbi za kritični pretok venturijeve cevi. Pretok plina je funkcija tlaka in temperature na vhodu, kot je razvidno iz naslednje enačbe:

$$Q_s = \frac{K_v \, \mathrm{x} \, p_A}{\sqrt{T}}$$

kjer je:

Kv kalibracijski koeficient,
pA absolutni tlak na vstopu v venturijevo cev (kPa) in
T temperatura na vstopu v venturijevo cev (K).

3.3.1 Analiza podatkov

Pretok zraka (QS) za vsako nastavitev dušenja (najmanj 8 nastavitev) se izračuna v m3/min iz podatkov merilnika pretoka s pomočjo metode, ki jo predpiše proizvajalec. Kalibracijski koeficient se izračuna iz kalibracijskih podatkov za vsako nastavitev dušenja na naslednji način:

$$K_v = \frac{Q_S \, \mathrm{x} \sqrt{T}}{p_A}$$

kjer je:

QS pretok zraka v standardnih pogojih (101,3 kPa, 273 K) (m3/s),
T temperatura na vstopu v venturijevo cev (K) in
pA absolutni tlak na vstopu v venturijevo cev (kPa).

Za določanje območja kritičnega pretoka se Kv zapiše kot funkcija tlaka na vstopu v venturijevo cev. Kv ima pri kritičnem (dušenem) pretoku relativno konstantno vrednost. Z upadanjem tlaka (naraščanjem podtlaka) se venturijeva cev odduši in Kv zmanjša, kar nakazuje na to, da CFV deluje zunaj dopustnega območja.

Za najmanj osem točk v območju kritičnega pretoka se izračunata povprečni Kv in standardno odstopanje. Standardno odstopanje ne sme presegati ± 0,3 % povprečnega Kv.

3.4 Kalibracija podzvočne venturijeve cevi (SSV)

Kalibracija SSV temelji na enačbi za pretok podzvočne venturijeve cevi. Pretok plina je funkcija tlaka in temperature na vstopu v cev, padca tlaka med vstopno odprtino SSV in zožitvijo, kot je razvidno iz naslednje enačbe:

$$Q_{SSV} = A_0 d^2 C_d P_A \sqrt{\left[\frac{1}{T}\left(r^{1.4286} - r^{1.7143}\right)\left(\frac{1}{1-\beta^4 r^{1.4286}}\right)\right]}$$

kjer je:

A0 = zbirna vrednost konstant in pretvornikov enot

$$\left(\frac{m^3}{\min}\right)\left(\frac{K^{\frac{1}{2}}}{kPa}\right)\left(\frac{1}{mm^2}\right)$$

= 0.006111 v enotah SI

d premer zožitve SSV (m),
Cd koeficient pretoka SSV,
PA absolutni tlak na vstopu v venturijevo cev (kPa),
T temperatura na vstopu v venturijevo cev (K),
r razmerje med grlom SSV in absolutno vstopno odprtino, statični tlak = 1- ΔP/PA in
ß razmerje med premerom zožitve SSV, d, in notranjim premerom vstopne cevi = d/D.

3.4.1 Analiza podatkov

Pretok zraka (QSSV) za vsako nastavitev dušenja (najmanj 16 nastavitev) se izračuna v m3/min iz podatkov merilnika pretoka s pomočjo metode, ki jo predpiše proizvajalec. Koeficient pretoka se izračuna iz kalibracijskih podatkov za vsako nastavitev dušenja na naslednji način:

$$C_d = \frac{Q_{SSV}}{A_0 d^2 P_A \sqrt{\left[\frac{1}{T}\left(r^{1.4286} - r^{1.7143}\right)\left(\frac{1}{1-\beta^4 r^{1.4286}}\right)\right]}}$$

kjer je:

QSSV pretok zraka v standardnih pogojih (101,3 kPa, 273 K), m3/s,
T temperatura na vstopu v venturijevo cev, K,
d premer zožitve SSV, m,
r razmerje med zožitvijo SSV in absolutno vstopno odprtino, statični tlak = 1- ΔP/PA in
ß razmerje med premerom zožitve SSV, d, in notranjim premerom vstopne cevi = d/D.

Za določanje območja podzvočnega pretoka se Cd zapiše kot funkcija Reynoldsovega števila v zožitvi SSV. Re v grlu SSV se izračuna po naslednji enačbi:

$$\mathrm{Re} = A_1 \frac{Q_{SSV}}{d\mu}$$

kjer je:

A1 zbirna vrednost konstant in pretvornikov enot

$$= 25{,}55152 \left(\frac{1}{m^3}\right)\left(\frac{\min}{s}\right)\left(\frac{mm}{m}\right)$$

QSSV pretok zraka v standardnih pogojih (101,3 kPa, 273 K) (m3/s),
d premer zožitve SSV (m) in
µ absolutna ali dinamična viskoznost plina, ki se izračuna po naslednji enačbi:

$$\mu = \frac{bT^{3/2}}{S+T} = \frac{bT^{1/2}}{1+\frac{S}{T}} \qquad \text{kg/m-s}$$

kjer je:

b = empirična konstanta =

$$1{,}458 \cdot = {}^{6}\ \frac{kg}{msK^{\frac{1}{2}}}$$

S = empirična konstanta = 110,4 K.

Ker se QSSV vnese v enačbo za Re, se morajo izračuni začeti z začetnim ugibanjem vrednosti QSSV ali Cd venturijeve cevi, in se ponavljati, dokler se QSSV ne približa. Točnost konvergenčne metode mora biti najmanj 0,1 %.

Za najmanj 16 točk v območju podzvočnega pretoka morajo biti vrednosti za Cd izračunane po rezultančni enačbi za prilagoditev kalibracijske krivulje v okviru ± 0,5 % izmerjenih vrednosti Cd za vsako kalibracijsko točko.

3.5 Preverjanje celotnega sistema

Skupna točnost sistema vzorčenja CVS in analitičnega sistema se določi z uvajanjem znane mase plinastih onesnaževal v sistem, medtem ko ta deluje v običajnem načinu. Onesnaževalo se analizira in masa onesnaževala se izračuna skladno s prilogo 3, dodatek 3, točka 2.4.1, razen pri propanu, kjer se za HC namesto faktorja 0,000479 uporabi faktor 0,000472. Uporabi se ena izmed naslednjih dveh tehnik.

3.5.1 Merjenje s pomočjo merilne zaslonke za kritični pretok

V sistem CVS se skozi kalibrirano zaslonko s kritičnim pretokom uvede znano količino čistega plina (propana). Če je tlak na vstopu dovolj visok, je stopnja pretoka, ki se nastavi s pomočjo zaslonke s kritičnim pretokom, neodvisna od tlaka na izstopu iz zaslonke (kritični pretok). Sistem CVS naj 5 do 10 minut deluje kot pri običajnem preskusu emisij izpuha. Z običajno opremo (vreča za vzorčenje ali integracijska metoda) se analizira vzorec plina in izračuna masa plina.Tako ugotovljena masa moran biti v okviru ± 3 % znane mase vbrizganega plina.

3.5.2 Merjenje z uporabo gravimetrijskega postopka

Teža majhne jeklenke, napolnjene s propanom, se določi s točnostjo ± 0,01 g. Sistem CVS naj 5 do 10 minut deluje kot pri običajnem preskusu emisij izpuha, medtem ko se vanj vbrizgava ogljikov monoksid ali propan. Količina vbrizganega čistega plina se določi s pomočjo merjenja razlike mas. Z običajno opremo (vreča za vzorce ali integracijska metoda) se analizira vzorec plina in izračuna masa plina. Tako ugotovljena masa mora biti v okviru ± 3 % znane mase vbrizganega plina.

PRILOGA 3
3. DODATEK

1. VREDNOTENJE PODATKOV IN IZRAČUNI

1.1. Vrednotenje podatkov o emisiji plinov

Emisije plinov se ovrednotijo z izračunom povprečja na traku zapisanih vrednosti, izmerjenih v času zadnjih 60 sekund vsake faze preskusnega cikla, iz povprečij odčitanih rezultatov in podatkov umerjanja instrumentov pa se izračunajo povprečne koncentracije (conc.) HC, CO, NOx in CO2. Uporabi se lahko tudi drug način zapisovanja rezultatov merjenja, če zapis zagotavlja enakovredno pridobivanje podatkov o emisiji plinov.

Povprečne koncentracije ozadja (concd) se izmerijo v zraku za redčenje iz vreče za vzorčenje ali z neprekinjenim merjenjem ozadja ter iz podatkov o umerjanju instrumentov.

1.2. Emisije delcev

Za ovrednotenje delcev se za vsako fazo preskušanja zapišejo skupne vzorčene mase (MSAM,i) skozi filtre. Filtri se vrnejo v tehtalno komoro, kjer se kondicionirajo najmanj eno uro, a največ 80 ur, nato se stehtajo. Zapiše se bruto teža filtrov, tara (glej točko 3.1 priloge 3) pa se odšteje. Masa delcev (Mf za metodo z enojnim filtrom, Mf,i za metodo z več filtri) je vsota mas delcev, zbranih na primarnih in sekundarnih filtrih. Če je treba uporabiti korekcijo ozadja, se zapiše masa zraka za redčenje (MDIL) skozi filtre, in masa delcev (Md). Če je bilo izvedenih več meritev, je treba za vsako posamezno meritev izračunati količnik Md/MDIL in povprečje vrednosti.

1.3. Izračun emisij plinov

Rezultati preskusa se za končno poročilo pridobijo na naslednji način:

1.3.1. Ugotavljanje pretoka izpušnih plinov

Pretok izpušnih plinov (GEXHW) se za vsak režim obratovanja določi v skladu s točkami 1.2.1 do 1.2.3 dodatka 1 priloge 3.

Pri uporabi sistema redčenja s celotnim tokom se skupno razmerje pretoka razredčenih izpušnih plinov (GTOTW) za vsak režim obratovanja določi v skladu s točko 1.2.4 dodatka 1 priloge 3.

1.3.2. Korekcija suho/vlažno (GEXHW) se za vsak režim obratovanja določi v skladu s točkami 1.2.1 do 1.2.3 dodatka 1 priloge 3.

Če koncentracija ni že izmerjena na vlažni osnovi, se pri uporabi GEXHW pretvori na vlažno osnovo skladno z naslednjimi enačbami:

conc (vlažno) = kW × conc (suho)

Za nerazredčene izpušne pline:

$$K_{W,\,r,1} = \left(\frac{1}{1 + 1{,}88 \times 0{,}005 \times \left(\%CO[dry] + \%CO_2\,[dry]\right) + K_{w2}} \right)$$

Za razredčene izpušne pline:

$$K_{W,e,1} = \left(1 - \frac{1{,}88 \times CO_2\,\%(wet)}{200}\right) - K_{W1}$$

ali

$$K_{W,e,1} = \left(\frac{1 - K_{W1}}{1 + \frac{1{,}88 \times CO_2\,\%(dry)}{200}}\right)$$

za zrak za redčenje:

$$k_{W,d} = 1 - k_{W1}$$

$$k_{W1} = \frac{1{,}608 \times \left[H_d \times (1 - 1/DF) + H_a \times (1/DF)\right]}{1000 + 1{,}608 \times \left[H_d \times (1 - 1/DF) + H_a \times (1/DF)\right]}$$

$$H_d = \frac{6{,}22 \times R_d \times p_d}{p_B - p_d \times R_d \times 10^{-2}}$$

Za vsesani zrak, če se razlikuje od zraka za redčenje:

$$k_{W,a} = 1 - k_{W2}$$

$$k_{W2} = \frac{1{,}608 \times H_a}{1000 + (1{,}608 \times H_a)}$$

$$H_a = \frac{6{,}22 \times R_a \times p_a}{p_B - p_a \times R_a \times 10^{-2}}$$

kjer je:

Ha absolutna vlažnost vsesanega zraka (v g vode na kg suhega zraka),
Hd absolutna vlažnost zraka za redčenje (v g vode na kg suhega zraka),
Rd relativna vlažnost zraka za redčenje (%),
Ra relativna vlažnost vsesanega zraka (%),
pd tlak nasičene vodne pare zraka za redčenje (kPa),
pa tlak nasičene vodne pare vsesanega zraka (kPa) in
pB skupni atmosferski tlak (kPa).

OPOMBA: Ha in Hd se lahko izpelje iz izmerjene relativne vlažnosti, kakor je opisano zgoraj, ali iz izmerjenega rosišča, izmerjenega tlaka vodne pare ali iz meritev s suhim/vlažnim termometrom, z uporabo splošno veljavnih enačb.

1.3.3 Korekcija NOx na vlažnost

Ker je emisija NOx odvisna od pogojev zunanjega zraka, se koncentracija NOx korigira glede na temperaturo in vlažnost zunanjega zraka s pomočjo faktorjev KH v naslednjih enačbah:

$$k_{\mathrm{H}} = \frac{1}{1 - 0{,}0182 \times \left(H_{\mathrm{a}} - 10{,}71\right) + 0{,}0045 \times \left(T_{\mathrm{a}} - 298\right)}$$

kjer je

Ta temperatura zraka, v (K) in
Ha vlažnost vsesanega zraka (g vode na kg suhega zraka):

$$H_a = \frac{6{,}220 \times R_a \times p_a}{p_B - p_a \times R_a \times 10^{-2}}$$

kjer je:

Ra relativna vlažnost vsesanega zraka (%),
pa: tlak nasičene vodne pare vsesanega zraka (kPa) in
pB skupni atmosferski tlak (kPa).

OPOMBA: Ha se lahko izpelje iz izmerjene relativne vlažnosti, kakor je opisano zgoraj, ali iz izmerjenega rosišča, izmerjenega tlaka vodne pare ali iz meritev s suhim/vlažnim termometrom, z uporabo splošno veljavnih enačb.

1.3.4 Izračun masnih pretokov emisij

Stopnje masnih pretokov emisij se za posamezno fazo preskušanja izračuna takole:

(a) Za nerazredčene izpušne pline1:

Gasmass = u × conc × GEXHW

(b) Za razredčene izpušne pline2:

Gasmass = u × concc × GTOTW

kjer je:

concc = korigirana koncentracija ozadja

concc = conc–concd × (1–(1/DF))

1 V primeru NOx je treba koncentracijo (NOxconc ali NOxconcc) pomnožiti z KHNOx (korekcijski faktor vlažnosti za NOx, naveden v prejšnji točki 1.3.3), kot sledi: KHNOx × conc ali KHNOx × concc

DF = 13,4/(concCO2 + (concCO + concHC) × 10-4)

ali

DF = 13,4/concCO2

Koeficienti u – vlažen se uporabijo v skladu s preglednico 4:

Preglednica 4. Vrednosti koeficientov u – vlažen za različne sestavine izpušnih plinov

Plin	U	conc
NOx	0,001587	ppm
CO	0,000966	ppm
HC	0,000479	ppm
CO2	15,19	odstotek

Gostota HC temelji na povprečnem razmerju med ogljikom in vodikom 1:1,85.

1.3.5 Izračun specifičnih emisij

Specifične emisije (g/kWh) se za vse posamezne sestavine izračunajo na naslednji način:

$$Individual\ gas = \frac{\sum_{i=1}^{n} Gas_{mass_i} \times WF_i}{\sum_{i=1}^{n} P_i \times WF_i}$$

kjer je;

Pi = P m,i + P AE,i

Utežni faktorji in število faz preskušanja (n), uporabljenih v zgornjem izračunu, so v skladu s točko 3.7.1 iz priloge 3.

1.4 Izračun emisije delcev

Emisije delcev se izračunajo na naslednji način:

1.4.1 Korekcijski faktor vlažnosti za delce

Ker je emisija delcev iz dizelskih motorjev odvisna od stanja zunanjega zraka, je treba masni pretok delcev za vlažnost zunanjega zraka korigirati s faktorjem Kp, ki je podan v naslednji enačbi:

$$K_P = 1/\left(1 + 0{,}0133 \times \left(H_a - 10{,}71\right)\right)$$

kjer je:

Ha vlažnost vsesanega zraka, (g vode na kg suhega zraka)

$$H_a = \frac{6{,}220 \times R_a \times p_a}{p_B - p_a \times R_a \times 10^{-2}}$$

kjer je:

Ra relativna vlažnost vsesanega zraka (%),
pA tlak nasičene vodsne pare vsesanega zraka (kPa) in
pB skupni atmosferski tlak (kPa).

OPOMBA: Ha se lahko izpelje iz izmerjene relativne vlažnosti, kakor je opisano zgoraj, ali iz izmerjenega rosišča, izmerjenega tlaka vodne pare ali iz meritev s suhim/vlažnim termometrom, z uporabo splošno veljavnih enačb.

1.4.2 Sistem redčenja z delnim tokom

Končni rezultati emisij delcev za poročilo o preskusu se izpeljejo v naslednjih korakih. Ker je mogoče uporabiti različne vrste krmiljenja stopnje redčenja, se uporabljajo različne metode za izračun masnega pretoka razredčenih izpušnih plinov GEDF. Vsi izračuni temeljijo na povprečnih vrednostih posameznih režimov obratovanja (i) v času vzorčenja.

1.4.2.1 Izokinetični sistemi

$$G_{EDFW,i} = G_{EXHW,i} \times q_i$$

$$q_i = \frac{G_{DILW,i} + \left(G_{EXHW,i} \times r\right)}{\left(G_{EXHW,i} \times r\right)}$$

kjer r ustreza razmerju med presekoma izokinetične sonde Ap in izpušne cevi AT:

$$r = \frac{A_P}{A_T}$$

1.4.2.2 Sistemi z merjenjem koncentracije CO2 ali NOx

$$G_{EDFW,i} = G_{EXHW,i} \times q_i$$

$$q_i = \frac{Conc_{E,i} - Conc_{A,i}}{Conc_{D,i} - Conc_{A,i}}$$

kjer je:

ConcE koncentracija vlažnega sledilnega plina v nerazredčenih izpušnih plinih,
ConcD koncentracija vlažnega sledilnega plina v razredčenih izpušnih plinih in
ConcA koncentracija vlažnega sledilnega plina v zraku za redčenje.

Koncentracije, izmerjene na suhi osnovi, se v skladu s točko 1.3.2 tega dodatka pretvorijo na vlažno osnovo.

1.4.2.3 Sistemi z merjenjem CO2 in metoda ravnotežja ogljika

$$G_{EDFW,i} = \frac{206{,}6 \times G_{FUEL,i}}{CO_{2D,i} - CO_{2A,i}}$$

kjer je:

CO2D koncentracija CO2 v razredčenih izpušnih plinih in
CO2A koncentracija CO2 v zraku za redčenje (koncentracija v prostorninskih % na vlažni osnovi).

Ta enačba temelji na domnevnem ravnotežju ogljika (atomi ogljika, ki se dovajajo v motor, izhajajo kot CO2) in se izpelje v naslednjih dveh korakih:

$$G_{EDFW,i} = G_{EXHW,i} \times q_i$$

in

$$q_i = \frac{206{,}6 \times G_{FUEL,i}}{G_{EXHW,i} \times \left(CO_{2D,i} - CO_{2A,i}\right)}$$

1.4.2.4 Sistemi z merjenjem pretoka

$$G_{EDFW,i} = G_{EXHW,i} \times q_i$$

$$q_i = \frac{G_{TOTW,i}}{\left(G_{TOTW,i} - G_{DILW,i}\right)}$$

1.4.3 Sistem redčenja s celotnim tokom

Končni rezultati emisij delcev za poročilo o preskusu se izpeljejo v naslednjih korakih.

Vsi izračuni temeljijo na povprečnih vrednostih posameznih režimov obratovanja (i) v času vzorčenja.

$$G_{EDFW,i} = G_{TOTW,i}$$

1.4.4 Izračun masnega pretoka delcev

Masni pretok delcev se izračuna na naslednji način:

Za metodo z enojnim filtrom:

$$PT_{mass} = \frac{M_f}{M_{SAM}} \times \frac{\left(G_{EDFW}\right)_{aver}}{1000}$$

kjer se

(GEDFW)aver med preskusnim ciklom določi s seštevanjem povprečnih vrednosti v posameznih fazah preskušanja v času vzorčenja:

$$\left(G_{EDFW}\right)_{aver} = \sum_{i=1}^{n} G_{EDFW,i} \times WF_i$$

$$M_{SAM} = \sum_{i=1}^{n} M_{SAM,i}$$

kjer je i = 1, … n

Za metodo z več filtri:

$$PT_{mass} = \frac{M_{f,i}}{M_{SAM,i}} \times \frac{\left(G_{EDFW,i}\right)_{aver}}{1000}$$

kjer je i = 1, … n

Masni pretok delcev je mogoče korigirati glede na ozadje na naslednji način:

Za metodo z enojnim filtrom:

$$PT_{mass} = \left[\frac{M_f}{M_{SAM}} - \left(\frac{M_d}{M_{DIL}} \times \left(\sum_{i=1}^{i=n} \left(1 - \frac{1}{DF_i} \right) \times WF_i \right) \right) \right] \times \frac{(G_{EDFW})_{aver}}{1000}$$

Če se opravi več kot ena meritev, se (Md/MDIL) nadomesti z (Md/MDIL)aver.

$$DF = 13{,}4 / \left(concCO_2 + (concCO + concHC) \times 10^{-4} \right)$$

ali

$$DF = 13{,}4 / concCO_2$$

Za metodo z več filtri:

$$PT_{mass,\,i} = \left[\frac{M_{f,\,i}}{M_{SAM,\,i}} - \left(\frac{M_d}{M_{DIL}} \times \left(1 - \frac{1}{DF_i} \right) \right) \right] \times \left[\frac{G_{EDFW,\,i}}{1000} \right]$$

Če se opravi več kot ena meritev, se (Md/MDIL) nadomesti z (Md/MDIL)aver

$$DF = 13{,}4 / \left(concCO_2 + (concCO + concHC) \times 10^{-4} \right)$$

ali:

$$DF = 13{,}4 / concCO_2$$

.

1.4.5 Izračun specifičnih emisij

Specifična emisija delcev PT (g/kWh) se izračuna na naslednji način[2]:

Za metodo z enojnim filtrom:

$$PT = \frac{PT_{mass}}{\sum_{i=1}^{n} P_i \times WF_i}$$

[2] Stopnjo masnega pretoka delcev PT_{mass} je treba pomnožiti s K_p (korekcijskim faktorjem vlažnosti za delce, navedenim v točki 1.4.1).

Za metodo z več filtri:

$$PT = \frac{\sum_{i=1}^{n} PT_{mass,i} \times WF_i}{\sum_{i=1}^{n} P_i \times WF_i}$$

1.4.6 Efektivni utežni faktor

Pri metodi z enojnim filtrom se efektivni utežni faktor WF E,i za vsako fazo preskušanja izračuna na naslednji način:

$$WF_{E,i} = \frac{M_{SAM,i} \times (G_{EDFW})_{aver}}{M_{SAM} \times (G_{EDFW,i})}$$

kjer je i = 1, … n.

Vrednost efektivnih utežnih faktorjev mora biti v okviru ± 0,005 (absolutna vrednost) utežnih faktorjev, navedenih v točki 3.7.1 iz priloge 3.

2. VREDNOTENJE PODATKOV IN IZRAČUNI – PRESKUS NRTC

Ta točka opisuje dve načeli za meritve, ki se lahko uporabita za ovrednotenje emisij onesnaževal med ciklom NRTC:

- plinaste sestavine se merijo v nerazredčenih izpušnih plinih v realnem času, in delci se določijo z uporabo sistema redčenja z delnim tokom,

- plinaste sestavine in delci se določijo z uporabo sistema redčenja s celotnim tokom (sistem CVS).

2.1 Izračun emisij plinov v nerazredčenih izpušnih plinih ter emisij delcev s sistemom redčenja z delnim tokom.

2.1.1 Uvod

Signali o trenutni koncentraciji plinastih sestavin se uporabijo za izračun masnih emisij tako, da se pomnožijo s trenutnim masnim pretokom izpušnih plinov. Masni pretok izpušnih plinov se lahko izmeri neposredno, ali se izračuna z metodami, opisanimi v prilogi 3, dodatek 1, točka 2.2.3. (merjenje vsesanega zraka in pretoka goriva, metoda z uporabo sledilnega plina, merjenje vsesanega zraka in razmerja zrak/gorivo). Posebna pozornost mora veljati odzivnim časom različnih instrumentov. Te razlike je treba upoštevati pri časovnem usklajevanju signalov.

Za delce se signali masnega pretoka izpušnih plinov uporabijo za nadzorovanje sistema redčenja z delnim tokom, da se odvzame vzorec, ki je sorazmeren z masnim pretokom izpušnih plinov. Kakovost sorazmernosti se preveri z regresijsko analizo med vzorcem in pretokom izpušnih plinov, kot določa priloga 3, dodatek 1, točka 2.4.

2.1.2 Določanje plinastih komponent

2.1.2.1 Izračun masnih emisij

Masa onesnaževal Mg (g/preskus) se določi z izračunom trenutne mase emisij iz nerazredčenih koncentracij onesnaževal, vrednosti µ iz preglednice 4 (točka 1.3.4.) in masnega pretoka izpušnih plinov, ki je prilagojen času spremembe in integrira trenutne vrednosti med celotnim ciklom. Če je mogoče, se koncentracije izmerijo na vlažni osnovi. Če se koncentracije izmerijo na suhi osnovi, se za trenutne vrednosti koncentracij uporabi korekcija suho/vlažno, kot je opisano spodaj, preden se opravi dodaten izračun.

Preglednica 4. Vrednosti koeficientov u – vlažen za različne sestavine izpušnih plinov

Plin	U	območje
NOx	0,001587	ppm
CO	0,000966	ppm
HC	0,000479	ppm
CO2	15,19	odstotek

Gostota HC temelji na povprečnem razmerju med ogljikom in vodikom 1:1,85.

Uporabiti je treba naslednjo enačbo:

$$M_{gas} = \sum_{i=1}^{i=n} u \times conc_i \times G_{EXHW,i} \times \frac{1}{f}$$

(izraženo v g na preskus), kjer je:

u razmerje med gostoto sestavine izpušnega plina in gostoto izpušnega plina,
conci trenutna koncentracija ustrezne sestavine v nerazredčenih izpušnih plinih (ppm)
G EXHW,i trenutni masni pretok izpušnih plinov (kg/s),
f frekvenca zbiranja podatkov (Hz) in
n število meritev.

Za izračun NOx se uporabi korekcijski faktor vlažnosti kH, kot je opisan spodaj.

Trenutno izmerjena koncentracija se pretvori na vlažno osnovo, kot je opisano spodaj, če ni že izmerjena na vlažni osnovi.

2.1.2.2 Korekcija suho/vlažno

Če je koncentracija izmerjena na suhi osnovi, se pretvori na vlažno osnovo skladno z naslednjimi enačbami:

$$conc_{wet} = k_W \text{ x } conc_{dry}$$

kjer je:

$$K_{W,r,1} = \left(\frac{1}{1 + 1{,}88 \times 0{,}005 \times \left(conc_{CO} + conc_{CO_2} \right) + K_{W2}} \right)$$

pri tem je:

$$k_{W2} = \frac{1{,}608 \times H_a}{1000 + \left(1{,}608 * H_a\right)}$$

kjer je:

concC02 suha koncentracija CO2 (%),
concCO suha koncentracija CO (%),
Ha vlažnost vsesanega zraka (g vode na kg suhega zraka)

$$H_a = \frac{6{,}220 \times R_a \times p_a}{p_B - p_a \times R_a \times 10^{-2}}$$

Ra relativna vlažnost vsesanega zraka (%),
pa tlak nasičene vodne pare vsesanega zraka (kPa) in
pB skupni atmosferski tlak (kPa).

OPOMBA: Ha se lahko izpelje iz izmerjene relativne vlažnosti, kakor je opisano zgoraj, ali iz izmerjenega rosišča, izmerjenega tlaka vodne pare ali iz meritev s suhim/vlažnim termometrom, z uporabo splošno veljavnih enačb.

2.1.2.3 Korekcija NOx za vlažnost in temperaturo

Ker je emisija NOx odvisna od pogojev zunanjega zraka, se koncentracija NOx korigira glede na temperaturo in vlažnost zunanjega zraka s pomočjo faktorjev v naslednjih enačbah:

$$k_{\mathrm{H}} = \frac{1}{1 - 0{,}0182 \times \left(H_{\mathrm{a}} - 10{,}71\right) + 0{,}0045 \times \left(T_{\mathrm{a}} - 298\right)}$$

kjer je

Ta temperatura vsesanega zraka, K, in
Ha vlažnost vsesanega zraka, (g vode na kg suhega zraka)

$$H_a = \frac{6{,}220 \times R_a \times p_a}{p_B - p_a \times R_a \times 10^{-2}}$$

kjer je:

Ra relativna vlažnost vsesanega zraka (%),
pa tlak nasičene vodne pare vsesanega zraka (kPa) in
pB skupni atmosferski tlak (kPa).

OPOMBA: Ha se lahko izpelje iz izmerjene relativne vlažnosti, kakor je opisano zgoraj, ali iz izmerjenega rosišča, izmerjenega tlaka vodne pare ali iz meritev s suhim/vlažnim termometrom, z uporabo splošno veljavnih enačb.

2.1.2.4 Izračun specifičnih emisij

Specifične emisije (g/kWh) se za vse posamezne sestavine izračunajo na naslednji način:

Posamezni plin = Mgas/Wact

kjer je:

Wact dejansko delo cikla v skladu s točko 4.6.2 iz priloge 3 (kWh).

2.1.3 Določitev delcev

2.1.3.1 Izračun masnih emisij

Masa delcev MPT (g/preskus) se izračuna z eno izmed naslednjih metod:

(a)

$$M_{PT} = \frac{M_f}{M_{SAM}} \times \frac{M_{EDFW}}{1000}$$

kjer je:

M f masa delcev vzorčenih med ciklom (mg),
MSAM masa razredčenih izpušnih plinov, pretečenih skozi filtre za vzorčenje delcev (kg) in
MEDFW masa ekvivalentnega razredčenega izpušnega plina med ciklom (kg)

Skupna masa ekvivalentne mase razredčenih izpušnih plinov med ciklom se določi na naslednji način:

$$M_{EDFW} = \sum_{i=1}^{i=n} G_{EDFW,i} \times \frac{1}{f}$$

$$G_{EDFW,i} = G_{EXHW,i} \times q_i$$

$$q_i = \frac{G_{TOTW,i}}{\left(G_{TOTW,i} - G_{DILW,i}\right)}$$

kjer je:

GEDFWX trenutni ekvivalentni masni pretok razredčenih izpušnih plinov (kg/s).
G EXHW,i trenutni masni pretok izpušnih plinov (kg/s),
q i trenutno razmerje redčenja,
G TOTW,i trenutni masni pretok razredčenih izpušnih plinov skozi tunel za redčenje (kg/s),
G DILW,i trenutni masni pretok zraka za redčenje (kg/s),
f frekvenca zbiranja podatkov (Hz) in
n število meritev.

(b)

$$M_{PT} = \frac{M_f}{r_s \times 1000}$$

kjer je:

M f masa delcev vzorčenih med ciklom (mg) in
rs povprečno razmerje vzorca med preskusnim ciklom

kjer je

$$r_s = \frac{M_{SE}}{M_{EXHW}} \times \frac{M_{SAM}}{M_{TOTW}}$$

MSE masa vzorca izpušnih plinov med ciklom (kg),
MEXHW skupna masa izpušnih plinov med ciklom (kg),
MSAM masa razredčenih izpušnih plinov, pretečenih skozi filtre za vzorčenje delcev (kg) in
MTOTW masa razredčenih izpušnih plinov, pretečenih skozi tunel za redčenje (kg).

OPOMBA: Pri sistemih celotnega vzorčenja sta MSAM in MTOTW enaka.

2.1.3.2 Korekcijski faktor vlažnosti za delce

Ker je emisija delcev iz dizelskih motorjev odvisna od stanja zunanjega zraka, je treba masni pretok delcev za vlažnost zunanjega zraka korigirati s faktorjem kp, ki je podan v naslednji enačbi:

$$k_p = \frac{1}{\left[1 + 0{,}0133 \times \left(H_a - 10{,}71\right)\right]}$$

:

kjer je:

Ha vlažnost vsesanega zraka (v g vode na kg suhega zraka)

$$H_a = \frac{6{,}220 \times R_a \times p_a}{p_B - p_a \times R_a \times 10^{-2}}$$

Ra relativna vlažnost vsesanega zraka (%),
pa tlak nasičene vodne pare vsesanega zraka (kPa) in
pB skupni atmosferski tlak (kPa).

OPOMBA: Ha se lahko izpelje iz izmerjene relativne vlažnosti, kakor je opisano zgoraj, ali iz izmerjenega rosišča, izmerjenega tlaka vodne pare ali iz meritev s suhim/vlažnim termometrom, z uporabo splošno veljavnih enačb.

2.1.3.3 Izračun specifičnih emisij

Emisije delcev (g/kWh) se izračunajo na naslednji način:

$$PT = M_{PT} \times K_p / W_{act}$$

kjer je:

Wact dejansko delo cikla v skladu s točko 4.6.2 iz priloge 3 (kWh).

2.2 Določitev plinastih in trdnih sestavin s sistemom redčenja s celotnim tokom

Za izračun emisij v nerazredčenih izpušnih plinih je treba poznati masni pretok izpušnih plinov. Skupni pretok razredčenih izpušnih plinov med ciklom MTOTW (kg/preskus) se izračuna iz izmerjenih vrednosti med ciklom ter iz ustreznih kalibracijskih podatkov iz naprave za merjenje pretoka (V0 za PDP, Kv za CFV, Cd za SSV): uporabijo se lahko ustrezne metode opisane v točki 2.2.1. Če skupna masa vzorcev delcev in plinastih onesnaževal presega 0,5 % skupnega pretoka CVS (MTOTW), se pretok CVS popravi za MSAM ali pa se pretok vzorcev delcev vrne na CVS pred napravo za merjenje pretoka.

2.2.1 Določitev pretoka razredčenih izpušnih plinov Sistem PDP-CVS

Če se temperatura razredčenih izpušnih plinov z uporabo izmenjevalnika toplote med ciklom ohranja v okviru ± 6 K, se masni pretok med ciklom izračuna na naslednji način:

$$M_{TOTW} = 1{,}293 \times V_0 \times N_P \times (p_B - p_1) \times 273 / (101{,}3 \times T)$$

kjer je:

MTOTW masa vzorca razredčenih izpušnih plinov na vlažni osnovi med ciklom,
V0 prostornina plina, prečrpanega na vrtljaj v preskusnih pogojih (m3/vrtljaj),
Np skupno število vrtljajev črpalke na preskus,
pB atmosferski tlak v preskusni napravi (kPa),
p1 podtlak pri vstopu v črpalko (kPa) in
T povprečna temperatura razredčenih izpušnih plinov pri vstopu v črpalko med ciklom (K).

Če se uporablja sistem s kompenzacijo pretoka (brez izmenjevalnika toplote), se trenutna masa emisij izračuna in integrira med ciklom. V tem primeru se trenutna masa razredčenih izpušnih plinov izračuna na naslednji način:

$$M_{TOTW,i} = 1{,}293 \times V_0 \times N_{P,i} \times (p_B - p_1) \times 273 / (101{,}3 \times T)$$

kjer je:

N p,i skupno število vrtljajev črpalke na časovni interval.

Sistem CFV-CVS

Če se temperatura razredčenih izpušnih plinov z uporabo izmenjevalnika toplote med ciklom ohranja v okviru ± 11 K, se masni pretok med ciklom izračuna na naslednji način:

$$M_{TOTW} = 1{,}293 \times t \times K_v \times p_A / T^{0,5}$$

kjer je:

MTOTW masa vzorca razredčenih izpušnih plinov na vlažni osnovi med ciklom t = čas cikla (s),
Kv kalibracijski koeficient venturijeve cevi s kritičnim pretokom za standardne pogoje,
pA absolutni tlak pri vstopu v venturijevo cev (kPa) in
T absolutna temperatura pri vstopu v venturijevo cev (K).

Če se uporablja sistem s kompenzacijo pretoka (brez izmenjevalnika toplote), se trenutna masa emisij izračuna in integrira med ciklom. V tem primeru se trenutna masa razredčenih izpušnih plinov izračuna na naslednji način:

$$M_{TOTW,i} = 1{,}293 \times \Delta t_i \times K_V \times p_A / T^{0,5}$$

kjer je:

Δti časovni interval (s).

Sistem SSV-CVS

Če se temperatura razredčenih izpušnih plinov z uporabo izmenjevalnika toplote med ciklom ohranja v okviru ± 11 K, se masni pretok med ciklom izračuna na naslednji način:

$$M_{TOTW} = 1{,}293 \times Q_{SSV}$$

kjer je:

$$Q_{SSV} = A_0 d^2 C_d P_A \sqrt{\left[\frac{1}{T}\left(r^{1.4286} - r^{1.7143}\right) \cdot \left(\frac{1}{1 - \beta^4 r^{1.4286}}\right)\right]}$$

A0 zbirna vrednost konstant in pretvornikov enot

= 0.006111 v enotah SI

$$\left(\frac{m^3}{\min}\right)\left(\frac{K^{\frac{1}{2}}}{kPa}\right)\left(\frac{1}{mm^2}\right)$$

d premer zožitve SSV (m),
Cd koeficient pretoka SSV,
pA absolutni tlak pri vstopu v venturijevo cev (kPa),
T temperatura pri vstopu v venturijevo cev (K),
r razmerje preseka zožitve SSV in absolutno vstopno odprtino, statični tlak = 1- ΔP/PA in
β razmerje preseka zožitve SSV, d, in notranjega premera vstopne cevi = d/D.

Če se uporablja sistem s kompenzacijo pretoka (brez izmenjevalnika toplote), se trenutna masa emisij izračuna in integrira med ciklom. V tem primeru se trenutna masa razredčenih izpušnih plinov izračuna na naslednji način:

$$M_{TOTW} = 1{,}293 \text{ x } Q_{SSV} \text{ x } \Delta t_i$$

kjer je:

$$Q_{SSV} = A_0 d^2 C_d P_A \text{ x } \sqrt{\left[\frac{1}{T}\left(r^{1.4286} - r^{1.7143}\right)\left(\frac{1}{1-\beta^4 r^{1.4286}}\right)\right]}$$

Δti = časovni interval (s).

Izračun realnega časa se začne s primerno vrednostjo za Cd, na primer 0.98, ali s primerno vrednostjo za Qssv. Če se izračun začne s Qssv, se začetna vrednost Qssv uporabi za ovrednotenje Re.

Med vsemi preskusi emisij mora biti Reynoldsovo število v zožitvi SSV v okviru Reynoldsovih števil, ki se uporabljajo za izpeljavo kalibracijske krivulje, prikazane v točki 3.2. dodatka 2.

2.2.2 Korekcija NOx za vlažnost

Ker je emisija NOx odvisna od pogojev zunanjega zraka, se koncentracija NOx korigira glede na vlažnost zunanjega zraka s pomočjo faktorjev v naslednjih enačbah:

$$k_H = \frac{1}{1 - 0{,}0182 \times (H_a - 10{,}71) + 0{,}0045 \times (T_a - 298)}$$

kjer je:

Ta temperatura zraka (K) in
Ha vlažnost vsesanega zraka (g vode na kg suhega zraka),

pri čemer je:

$$H_a = \frac{6{,}220 \times R_a \times p_a}{p_B - p_a \times R_a \times 10^{-2}}$$

Ra relativna vlažnost vsesanega zraka (%),
pa tlak nasičene pare vsesanega zraka (kPa) in
pB skupni atmosferski tlak (kPa).

OPOMBA: Ha se lahko izpelje iz izmerjene relativne vlažnosti, kakor je opisano zgoraj, ali iz izmerjenega rosišča, izmerjenega tlaka vodne pare ali iz meritev s suhim/vlažnim termometrom, z uporabo splošno veljavnih enačb.

2.2.3 Izračun masnih pretokov emisij

2.2.3.1 Sistemi s konstantnim masnim pretokom

Pri sistemih z izmenjevalnikom toplote se masa onesnaževal MGAS (g/preskus) določi z naslednjo enačbo:

$$M_{GAS} = u \times conc \times M_{TOTW}$$

kjer je

u razmerje med gostoto sestavine izpušnega plina in gostoto razredčenega izpušnega plina, kot je navedeno v preglednici 4, točka 2.1.2.1,
conc povprečne korigirane koncentracije ozadja med ciklom, od merjenja z integracijo (obvezno za NOx in HC) ali v vreče (ppm) in
MTOTW skupna masa razredčenih izpušnih plinov med ciklom, kot določa točka 2.2.1 (kg).

Ker je emisija NOx odvisna od pogojev zunanjega zraka, se koncentracija NOx korigira glede na vlažnost zunanjega zraka s pomočjo faktorja kH v skladu s točko 2.2.2.

Koncentracije, izmerjene na suhi osnovi, se v skladu s točko 1.3.2 pretvorijo na vlažno osnovo.

2.2.3.1.1 Določitev korigiranih koncentracij ozadja

Neto koncentracije plinastih onesnaževal dobimo tako, da od izmerjenih koncentracij odštejemo povprečno koncentracijo onesnaževal iz ozadja v zraku za redčenje. Povprečne vrednosti koncentracij ozadja se lahko določi z metodo vzorčenja v vreče ali z zveznim merjenjem z integracijo. Uporabi se naslednja enačba:

$$conc = conc_e - conc_d \times (1 - (1/DF))$$

kjer je:

conc koncentracija ustreznega onesnaževala v razredčenih izpušnih plinih, korigirana za količino onesnaževala, ki ga vsebuje zrak za redčenje (ppm),
conce koncentracija ustreznega onesnaževala, izmerjena v razredčenih izpušnih plinih (ppm),
concd koncentracija ustreznega onesnaževala, izmerjena v zraku za redčenje (ppm) in
DF faktor redčenja.

Faktor redčenja se izračuna na naslednji način:

$$DF = \frac{13{,}4}{conc_{e\,CO2} + (conc_{e\,HC} + conc_{eCO}) \times 10^{-4}}$$

2.2.3.2 Sistemi s kompenzacijo pretoka

Pri sistemih, ki nimajo izmenjevalnika toplote, se masa onesnaževal MGAS (g/preskus) določi z izračunom trenutnih masnih emisij in integracijo trenutnih vrednosti skozi ves cikel. Prav tako se korekcija ozadja uporabi neposredno na vrednost trenutne koncentracije. Uporabi se naslednja enačba:

$$M_{GAS} = \sum_{i=1}^{n} \left(M_{TOTW,i} \times conc_{e,i} \times u\right) - \left(M_{TOTW} \times conc_{d} \times \left(1 - 1/DF\right) \times u\right)$$

kjer je:

conc e,i	trenutna koncentracija ustreznega onesnaževala, izmerjena v razredčenih izpušnih plinih (ppm),
concd	koncentracija ustreznega onesnaževala, izmerjena v zraku za redčenje (ppm),
u	razmerje med gostoto sestavine izpušnih plinov in gostoto razredčenih izpušnih plinov, kot je navedeno v preglednici 4, točka 2.1.2.1,
M TOTW,i	trenutna masa razredčenih izpušnih plinov (točka 2.2.1) (kg),
MTOTW	skupna masa razredčenih izpušnih plinov med ciklom (točka 2.2.1) (kg) in
DF faktor	redčenja, kot določa točka 2.2.3.1.1.

Ker je emisija NOx odvisna od pogojev zunanjega zraka, se koncentracija NOx korigira glede na vlažnost zunanjega zraka s pomočjo faktorja kH v skladu s točko 2.2.2.

2.2.4 Izračun specifičnih emisij

Specifične emisije (g/kWh) se za vse posamezne sestavine izračunajo na naslednji način:

Posamezni plin = Mgas/Wact

kjer je:

Wact dejansko delo cikla v skladu s točko 4.6.2 iz priloge 3 (kWh).

2.2.5 Izračun emisije delcev

2.2.5.1 Izračun masnega pretoka

Masa delcev MPT (g/preskus) se izračuna ma maslednji način:

$$M_{PT} = \frac{M_f}{M_{SAM}} \times \frac{M_{TOTW}}{1000}$$

M f	masa delcev vzorčenih med ciklom (mg),
MTOTW	skupna masa razredčenih izpušnih plinov med ciklom, kot določa točka 2.2.1 (kg),
MSAM	masa razredčenih izpušnih plinov odvzetih iz tunela za redčenje za zbiranje delcev (kg) in

$$M_f = M_{f,p} + M_{f,b},$$

če se tehtajo ločeno (mg)

M f,p masa delcev zbranih na primarnem filtru (mg) in
M f,b masa delcev zbranih na sekundarnem filtru (mg).

Če se uporablja sistem dvojnega redčenja, je treba maso sekundarnega zraka redčenja odšteti od skupne mase dvojno redčenih izpušnih plinov, vzorčenih skozi filtre za delce.

$$M_{SAM} = M_{TOT} - M_{SEC}$$

kjer je:

MTOT masa dvojno razredčenih izpušnih plinov skozi filter za delce (kg) in
MSEC masa sekundarnega zraka za redčenje (kg)

Če je nivo ozadja (okolice) zraka za redčenje za delce določen v skladu s prilogo 3, točka 4.4.4, se lahko masa delcev korigira z ozadjem. V takem primeru se masa delcev (g/preskus) izračuna na naslednji način:

$$M_{PT} = \left[\frac{M_f}{M_{SAM}} - \left(\frac{M_d}{M_{DIL}} \times \left(1 - \frac{1}{DF}\right)\right)\right] \times \frac{M_{TOTW}}{1000}$$

kjer je:

Ms, MSAM, MTOTW	izrazi iz prejšnje točke,
MDIL	masa primarnega zraka za redčenje, vzorčenega z napravo za vzorčenje delcev iz ozadja (kg),
Md	masa zbranih delcev iz ozadja v primarnem zraku za redčenje (mg) in
DF	faktor redčenja, kot določa točka 2.2.3.1.1.

2.2.5.2 Korekcijski faktor vlažnosti za delce

Ker je emisija delcev iz dizelskih motorjev odvisna od stanja zunanjega zraka, je treba masni pretok delcev za vlažnost zunanjega zraka korigirati s faktorjem kp, ki je podan v naslednji enačbi:

$$k_p = \frac{1}{\left[1 + 0{,}0133 \times \left(H_a - 10{,}71\right)\right]}$$

kjer je:

Ha vlažnost vsesanega zraka (g vode na kg suhega zraka).

$$H_a = \frac{6{,}220 \times R_a \times p_a}{p_B - p_a \times R_a \times 10^{-2}}$$

kjer je:

Ra relativna vlažnost vsesanega zraka (%),
pa tlak nasičene vodne pare vsesanega zraka (kPa) in
pB skupni atmosferski tlak (kPa).

OPOMBA: Ha se lahko izpelje iz izmerjene relativne vlažnosti, kakor je opisano zgoraj, ali iz izmerjenega rosišča, izmerjenega tlaka vodne pare ali iz meritev s suhim/vlažnim termometrom, z uporabo splošno veljavnih enačb.

2.2.5.3 Izračun specifičnih emisij

Emisije delcev (g/kWh) se izračunajo na naslednji način:

$$PT = M_{PT} \times K_p / W_{act}$$

kjer je: Wact dejansko delo cikla, kot določa točka 4.6.2 iz priloge 3 (kWh)«.

PRILOGA 3
4. DODATEK
ČASOVNI POTEK DELOVANJA DINAMOMETRA ZA PRESKUS NRTC

Time (s)	Norm. Speed (%)	Norm. Torque (%)
1	0	0
2	0	0
3	0	0
4	0	0
5	0	0
6	0	0
7	0	0
8	0	0
9	0	0
10	0	0
11	0	0
12	0	0
13	0	0
14	0	0
15	0	0
16	0	0
17	0	0
18	0	0
19	0	0
20	0	0
21	0	0
22	0	0
23	0	0
24	1	3
25	1	3
26	1	3
27	1	3
28	1	3
29	1	3
30	1	6
31	1	6
32	2	1
33	4	13
34	7	18
35	9	21
36	17	20
37	33	42
38	57	46
39	44	33
40	31	0
41	22	27
42	33	43
43	80	49
44	105	47
45	98	70
46	104	36
47	104	65
48	96	71
49	101	62
50	102	51
51	102	50
52	102	46
53	102	41
54	102	31
55	89	2
56	82	0
57	47	1
58	23	1
59	1	3
60	1	8
61	1	3
62	1	5
63	1	6
64	1	4
65	1	4
66	0	6
67	1	4
68	9	21
69	25	56
70	64	26
71	60	31
72	63	20
73	62	24
74	64	8
75	58	44
76	65	10
77	65	12
78	68	23
79	69	30
80	71	30
81	74	15
82	71	23
83	73	20
84	73	21
85	73	19
86	70	33
87	70	34
88	65	47
89	66	47
90	64	53
91	65	45
92	66	38
93	67	49
94	69	39
95	69	39
96	66	42
97	71	29
98	75	29
99	72	23
100	74	22
101	75	24
102	73	30
103	74	24
104	77	6
105	76	12
106	74	39
107	72	30
108	75	22
109	78	64
110	102	34
111	103	28
112	103	28
113	103	19
114	103	32
115	104	25
116	103	38
117	103	39
118	103	34
119	102	44
120	103	38
121	102	43
122	103	34
123	102	41
124	103	44
125	103	37
126	103	27
127	104	13

Time (s)	Norm. Speed (%)	Norm. Torque (%)
128	104	30
129	104	19
130	103	28
131	104	40
132	104	32
133	101	63
134	102	54
135	102	52
136	102	51
137	103	40
138	104	34
139	102	36
140	104	44
141	103	44
142	104	33
143	102	27
144	103	26
145	79	53
146	51	37
147	24	23
148	13	33
149	19	55
150	45	30
151	34	7
152	14	4
153	8	16
154	15	6
155	39	47
156	39	4
157	35	26
158	27	38
159	43	40
160	14	23
161	10	10
162	15	33
163	35	72
164	60	39
165	55	31
166	47	30
167	16	7
168	0	6
169	0	8
170	0	8
171	0	2
172	2	17
173	10	28
174	28	31
175	33	30
176	36	0
177	19	10
178	1	18
179	0	16
180	1	3
181	1	4
182	1	5
183	1	6
184	1	5
185	1	3
186	1	4
187	1	4
188	1	6
189	8	18
190	20	51
191	49	19
192	41	13
193	31	16
194	28	21
195	21	17
196	31	21
197	21	8
198	0	14
199	0	12
200	3	8
201	3	22
202	12	20
203	14	20
204	16	17
205	20	18
206	27	34
207	32	33
208	41	31
209	43	31
210	37	33
211	26	18
212	18	29
213	14	51
214	13	11
215	12	9
216	15	33
217	20	25
218	25	17
219	31	29
220	36	66
221	66	40
222	50	13
223	16	24
224	26	50
225	64	23
226	81	20
227	83	11
228	79	23
229	76	31
230	68	24
231	59	33
232	59	3
233	25	7
234	21	10
235	20	19
236	4	10
237	5	7
238	4	5
239	4	6
240	4	6
241	4	5
242	7	5
243	16	28
244	28	25
245	52	53
246	50	8
247	26	40
248	48	29
249	54	39
250	60	42
251	48	18
252	54	51
253	88	90
254	103	84
255	103	85
256	102	84
257	58	66
258	64	97
259	56	80
260	51	67
261	52	96
262	63	62
263	71	6
264	33	16
265	47	45
266	43	56
267	42	27
268	42	64

Time (s)	Norm. Speed (%)	Norm. Torque (%)
269	75	74
270	68	96
271	86	61
272	66	0
273	37	0
274	45	37
275	68	96
276	80	97
277	92	96
278	90	97
279	82	96
280	94	81
281	90	85
282	96	65
283	70	96
284	55	95
285	70	96
286	79	96
287	81	71
288	71	60
289	92	65
290	82	63
291	61	47
292	52	37
293	24	0
294	20	7
295	39	48
296	39	54
297	63	58
298	53	31
299	51	24
300	48	40
301	39	0
302	35	18
303	36	16
304	29	17
305	28	21
306	31	15
307	31	10
308	43	19
309	49	63
310	78	61
311	78	46
312	66	65
313	78	97
314	84	63
315	57	26
316	36	22
317	20	34
318	19	8
319	9	10
320	5	5
321	7	11
322	15	15
323	12	9
324	13	27
325	15	28
326	16	28
327	16	31
328	15	20
329	17	0
330	20	34
331	21	25
332	20	0
333	23	25
334	30	58
335	63	96
336	83	60
337	61	0
338	26	0
339	29	44
340	68	97
341	80	97
342	88	97
343	99	88
344	102	86
345	100	82
346	74	79
347	57	79
348	76	97
349	84	97
350	86	97
351	81	98
352	83	83
353	65	96
354	93	72
355	63	60
356	72	49
357	56	27
358	29	0
359	18	13
360	25	11
361	28	24
362	34	53
363	65	83
364	80	44
365	77	46
366	76	50
367	45	52
368	61	98
369	61	69
370	63	49
371	32	0
372	10	8
373	17	7
374	16	13
375	11	6
376	9	5
377	9	12
378	12	46
379	15	30
380	26	28
381	13	9
382	16	21
383	24	4
384	36	43
385	65	85
386	78	66
387	63	39
388	32	34
389	46	55
390	47	42
391	42	39
392	27	0
393	14	5
394	14	14
395	24	54
396	60	90
397	53	66
398	70	48
399	77	93
400	79	67
401	46	65
402	69	98
403	80	97
404	74	97
405	75	98
406	56	61
407	42	0
408	36	32
409	34	43

Time (s)	Norm. Speed (%)	Norm. Torque (%)
410	68	83
411	102	48
412	62	0
413	41	39
414	71	86
415	91	52
416	89	55
417	89	56
418	88	58
419	78	69
420	98	39
421	64	61
422	90	34
423	88	38
424	97	62
425	100	53
426	81	58
427	74	51
428	76	57
429	76	72
430	85	72
431	84	60
432	83	72
433	83	72
434	86	72
435	89	72
436	86	72
437	87	72
438	88	72
439	88	71
440	87	72
441	85	71
442	88	72
443	88	72
444	84	72
445	83	73
446	77	73
447	74	73
448	76	72
449	46	77
450	78	62
451	79	35
452	82	38
453	81	41
454	79	37
455	78	35
456	78	38
457	78	46
458	75	49
459	73	50
460	79	58
461	79	71
462	83	44

Time (s)	Norm. Speed (%)	Norm. Torque (%)
463	53	48
464	40	48
465	51	75
466	75	72
467	89	67
468	93	60
469	89	73
470	86	73
471	81	73
472	78	73
473	78	73
474	76	73
475	79	73
476	82	73
477	86	73
478	88	72
479	92	71
480	97	54
481	73	43
482	36	64
483	63	31
484	78	1
485	69	27
486	67	28
487	72	9
488	71	9
489	78	36
490	81	56
491	75	53
492	60	45
493	50	37
494	66	41
495	51	61
496	68	47
497	29	42
498	24	73
499	64	71
500	90	71
501	100	61
502	94	73
503	84	73
504	79	73
505	75	72
506	78	73
507	80	73
508	81	73
509	81	73
510	83	73
511	85	73
512	84	73
513	85	73
514	86	73
515	85	73

Time (s)	Norm. Speed (%)	Norm. Torque (%)
516	85	73
517	85	72
518	85	73
519	83	73
520	79	73
521	78	73
522	81	73
523	82	72
524	94	56
525	66	48
526	35	71
527	51	44
528	60	23
529	64	10
530	63	14
531	70	37
532	76	45
533	78	18
534	76	51
535	75	33
536	81	17
537	76	45
538	76	30
539	80	14
540	71	18
541	71	14
542	71	11
543	65	2
544	31	26
545	24	72
546	64	70
547	77	62
548	80	68
549	83	53
550	83	50

Time (s)	Norm. Speed (%)	Norm. Torque (%)
551	83	50
552	85	43
553	86	45
554	89	35
555	82	61
556	87	50
557	85	55
558	89	49
559	87	70
560	91	39
561	72	3
562	43	25
563	30	60
564	40	45
565	37	32
566	37	32
567	43	70
568	70	54
569	77	47
570	79	66
571	85	53
572	83	57
573	86	52
574	85	51
575	70	39
576	50	5
577	38	36
578	30	71
579	75	53
580	84	40
581	85	42
582	86	49
583	86	57
584	89	68
585	99	61
586	77	29
587	81	72
588	89	69
589	49	56
590	79	70
591	104	59
592	103	54
593	102	56
594	102	56
595	103	61
596	102	64
597	103	60
598	93	72
599	86	73
600	76	73
601	59	49
602	46	22
603	40	65
604	72	31
605	72	27
606	67	44
607	68	37
608	67	42
609	68	50
610	77	43
611	58	4
612	22	37
613	57	69
614	68	38
615	73	2
616	40	14
617	42	38
618	64	69
619	64	74
620	67	73
621	65	73
622	68	73
623	65	49
624	81	0
625	37	25
626	24	69
627	68	71
628	70	71
629	76	70
630	71	72
631	73	69
632	76	70
633	77	72
634	77	72
635	77	72
636	77	70
637	76	71
638	76	71
639	77	71
640	77	71
641	78	70
642	77	70
643	77	71
644	79	72
645	78	70
646	80	70
647	82	71
648	84	71
649	83	71
650	83	73
651	81	70
652	80	71
653	78	71
654	76	70
655	76	70
656	76	71
657	79	71
658	78	71
659	81	70
660	83	72
661	84	71
662	86	71
663	87	71
664	92	72
665	91	72
666	90	71
667	90	71
668	91	71
669	90	70
670	90	72
671	91	71
672	90	71
673	90	71
674	92	72
675	93	69
676	90	70
677	93	72
678	91	70
679	89	71
680	91	71
681	90	71
682	90	71
683	92	71
684	91	71
685	93	71
686	93	68
687	98	68
688	98	67
689	100	69
690	99	68
691	100	71

Time (s)	Norm. Speed (%)	Norm. Torque (%)
692	99	68
693	100	69
694	102	72
695	101	69
696	100	69
697	102	71
698	102	71
699	102	69
700	102	71
701	102	68
702	100	69
703	102	70
704	102	68
705	102	70
706	102	72
707	102	68
708	102	69
709	100	68
710	102	71
711	101	64
712	102	69
713	102	69
714	101	69
715	102	64
716	102	69
717	102	68
718	102	70
719	102	69
720	102	70
721	102	70
722	102	62
723	104	38
724	104	15
725	102	24
726	102	45
727	102	47
728	104	40
729	101	52
730	103	32
731	102	50
732	103	30
733	103	44
734	102	40
735	103	43
736	103	41
737	102	46
738	103	39
739	102	41
740	103	41
741	102	38
742	103	39
743	102	46
744	104	46
745	103	49
746	102	45
747	103	42
748	103	46
749	103	38
750	102	48
751	103	35
752	102	48
753	103	49
754	102	48
755	102	46
756	103	47
757	102	49
758	102	42
759	102	52
760	102	57
761	102	55
762	102	61
763	102	61
764	102	58
765	103	58
766	102	59
767	102	54
768	102	63
769	102	61
770	103	55
771	102	60
772	102	72
773	103	56
774	102	55
775	102	67
776	103	56
777	84	42
778	48	7
779	48	6
780	48	6
781	48	7
782	48	6
783	48	7
784	67	21
785	105	59
786	105	96
787	105	74
788	105	66
789	105	62
790	105	66
791	89	41
792	52	5
793	48	5
794	48	7
795	48	5
796	48	6
797	48	4
798	52	6
799	51	5
800	51	6
801	51	6
802	52	5
803	52	5
804	57	44
805	98	90
806	105	94
807	105	100
808	105	98
809	105	95
810	105	96
811	105	92
812	104	97
813	100	85
814	94	74
815	87	62
816	81	50
817	81	46
818	80	39
819	80	32
820	81	28
821	80	26
822	80	23
823	80	23
824	80	20
825	81	19
826	80	18
827	81	17
828	80	20
829	81	24
830	81	21
831	80	26
832	80	24

Time (s)	Norm. Speed (%)	Norm. Torque (%)
833	80	23
834	80	22
835	81	21
836	81	24
837	81	24
838	81	22
839	81	22
840	81	21
841	81	31
842	81	27
843	80	26
844	80	26
845	81	25
846	80	21
847	81	20
848	83	21
849	83	15
850	83	12
851	83	9
852	83	8
853	83	7
854	83	6
855	83	6
856	83	6
857	83	6
858	83	6
859	76	5
860	49	8
861	51	7
862	51	20
863	78	52
864	80	38
865	81	33
866	83	29
867	83	22
868	83	16
869	83	12
870	83	9
871	83	8
872	83	7
873	83	6
874	83	6
875	83	6
876	83	6
877	83	6
878	59	4
879	50	5
880	51	5
881	51	5
882	51	5
883	50	5
884	50	5
885	50	5
886	50	5
887	50	5
888	51	5
889	51	5
890	51	5
891	63	50
892	81	34
893	81	25
894	81	29
895	81	23
896	80	24
897	81	24
898	81	28
899	81	27
900	81	22
901	81	19
902	81	17
903	81	17
904	81	17
905	81	15
906	80	15
907	80	28
908	81	22
909	81	24
910	81	19
911	81	21
912	81	20
913	83	26
914	80	63
915	80	59
916	83	100
917	81	73
918	83	53
919	80	76
920	81	61
921	80	50
922	81	37
923	82	49
924	83	37
925	83	25
926	83	17
927	83	13
928	83	10
929	83	8
930	83	7
931	83	7
932	83	6
933	83	6
934	83	6
935	71	5
936	49	24
937	69	64
938	81	50
939	81	43
940	81	42
941	81	31
942	81	30
943	81	35
944	81	28
945	81	27
946	80	27
947	81	31
948	81	41
949	81	41
950	81	37
951	81	43
952	81	34
953	81	31
954	81	26
955	81	23
956	81	27
957	81	38
958	81	40
959	81	39
960	81	27
961	81	33
962	80	28
963	81	34
964	83	72
965	81	49
966	81	51
967	80	55
968	81	48
969	81	36
970	81	39
971	81	38
972	80	41
973	81	30

Time (s)	Norm. Speed (%)	Norm. Torque (%)
974	81	23
975	81	19
976	81	25
977	81	29
978	83	47
979	81	90
980	81	75
981	80	60
982	81	48
983	81	41
984	81	30
985	80	24
986	81	20
987	81	21
988	81	29
989	81	29
990	81	27
991	81	23
992	81	25
993	81	26
994	81	22
995	81	20
996	81	17
997	81	23
998	83	65
999	81	54
1 000	81	50
1 001	81	41
1 002	81	35
1 003	81	37
1 004	81	29
1 005	81	28
1 006	81	24
1 007	81	19
1 008	81	16
1 009	80	16
1 010	83	23
1 011	83	17
1 012	83	13
1 013	83	27
1 014	81	58
1 015	81	60
1 016	81	46
1 017	80	41
1 018	80	36
1 019	81	26
1 020	86	18
1 021	82	35
1 022	79	53
1 023	82	30
1 024	83	29
1 025	83	32
1 026	83	28
1 027	76	60
1 028	79	51
1 029	86	26
1 030	82	34
1 031	84	25
1 032	86	23
1 033	85	22
1 034	83	26
1 035	83	25
1 036	83	37
1 037	84	14
1 038	83	39
1 039	76	70
1 040	78	81
1 041	75	71
1 042	86	47
1 043	83	35
1 044	81	43
1 045	81	41
1 046	79	46
1 047	80	44
1 048	84	20
1 049	79	31
1 050	87	29
1 051	82	49
1 052	84	21
1 053	82	56
1 054	81	30
1 055	85	21
1 056	86	16
1 057	79	52
1 058	78	60
1 059	74	55
1 060	78	84
1 061	80	54
1 062	80	35
1 063	82	24
1 064	83	43
1 065	79	49
1 066	83	50
1 067	86	12
1 068	64	14
1 069	24	14
1 070	49	21
1 071	77	48
1 072	103	11
1 073	98	48
1 074	101	34
1 075	99	39
1 076	103	11
1 077	103	19
1 078	103	7
1 079	103	13
1 080	103	10
1 081	102	13
1 082	101	29
1 083	102	25
1 084	102	20
1 085	96	60
1 086	99	38
1 087	102	24
1 088	100	31
1 089	100	28
1 090	98	3
1 091	102	26
1 092	95	64
1 093	102	23
1 094	102	25
1 095	98	42
1 096	93	68
1 097	101	25
1 098	95	64
1 099	101	35
1 100	94	59
1 101	97	37
1 102	97	60
1 103	93	98
1 104	98	53
1 105	103	13
1 106	103	11
1 107	103	11
1 108	103	13
1 109	103	10
1 110	103	10
1 111	103	11
1 112	103	10
1 113	103	10
1 114	102	18
1 115	102	31
1 116	101	24
1 117	102	19
1 118	103	10
1 119	102	12
1 120	99	56
1 121	96	59
1 122	74	28
1 123	66	62

Time (s)	Norm. Speed (%)	Norm. Torque (%)
1 124	74	29
1 125	64	74
1 126	69	40
1 127	76	2
1 128	72	29
1 129	66	65
1 130	54	69
1 131	69	56
1 132	69	40
1 133	73	54
1 134	63	92
1 135	61	67
1 136	72	42
1 137	78	2
1 138	76	34
1 139	67	80
1 140	70	67
1 141	53	70
1 142	72	65
1 143	60	57
1 144	74	29
1 145	69	31
1 146	76	1
1 147	74	22
1 148	72	52
1 149	62	96
1 150	54	72
1 151	72	28
1 152	72	35
1 153	64	68
1 154	74	27
1 155	76	14
1 156	69	38
1 157	66	59
1 158	64	99
1 159	51	86
1 160	70	53
1 161	72	36
1 162	71	47
1 163	70	42
1 164	67	34
1 165	74	2
1 166	75	21
1 167	74	15
1 168	75	13
1 169	76	10
1 170	75	13
1 171	75	10
1 172	75	7
1 173	75	13
1 174	76	8
1 175	76	7
1 176	67	45
1 177	75	13
1 178	75	12
1 179	73	21
1 180	68	46
1 181	74	8
1 182	76	11
1 183	76	14
1 184	74	11
1 185	74	18
1 186	73	22
1 187	74	20
1 188	74	19
1 189	70	22
1 190	71	23
1 191	73	19
1 192	73	19
1 193	72	20
1 194	64	60
1 195	70	39
1 196	66	56
1 197	68	64
1 198	30	68
1 199	70	38
1 200	66	47
1 201	76	14
1 202	74	18
1 203	69	46
1 204	68	62
1 205	68	62
1 206	68	62
1 207	68	62
1 208	68	62
1 209	68	62
1 210	54	50
1 211	41	37
1 212	27	25
1 213	14	12
1 214	0	0
1 215	0	0
1 216	0	0
1 217	0	0
1 218	0	0
1 219	0	0
1 220	0	0
1 221	0	0
1 222	0	0
1 223	0	0
1 224	0	0
1 225	0	0
1 226	0	0
1 227	0	0
1 228	0	0
1 229	0	0
1 230	0	0
1 231	0	0
1 232	0	0
1 233	0	0
1 234	0	0
1 235	0	0
1 236	0	0
1 237	0	0
1 238	0	0

Grafični prikaz časovnega poteka delovanja dinamometra za preskus NRTC je prikazan na naslednji sliki:

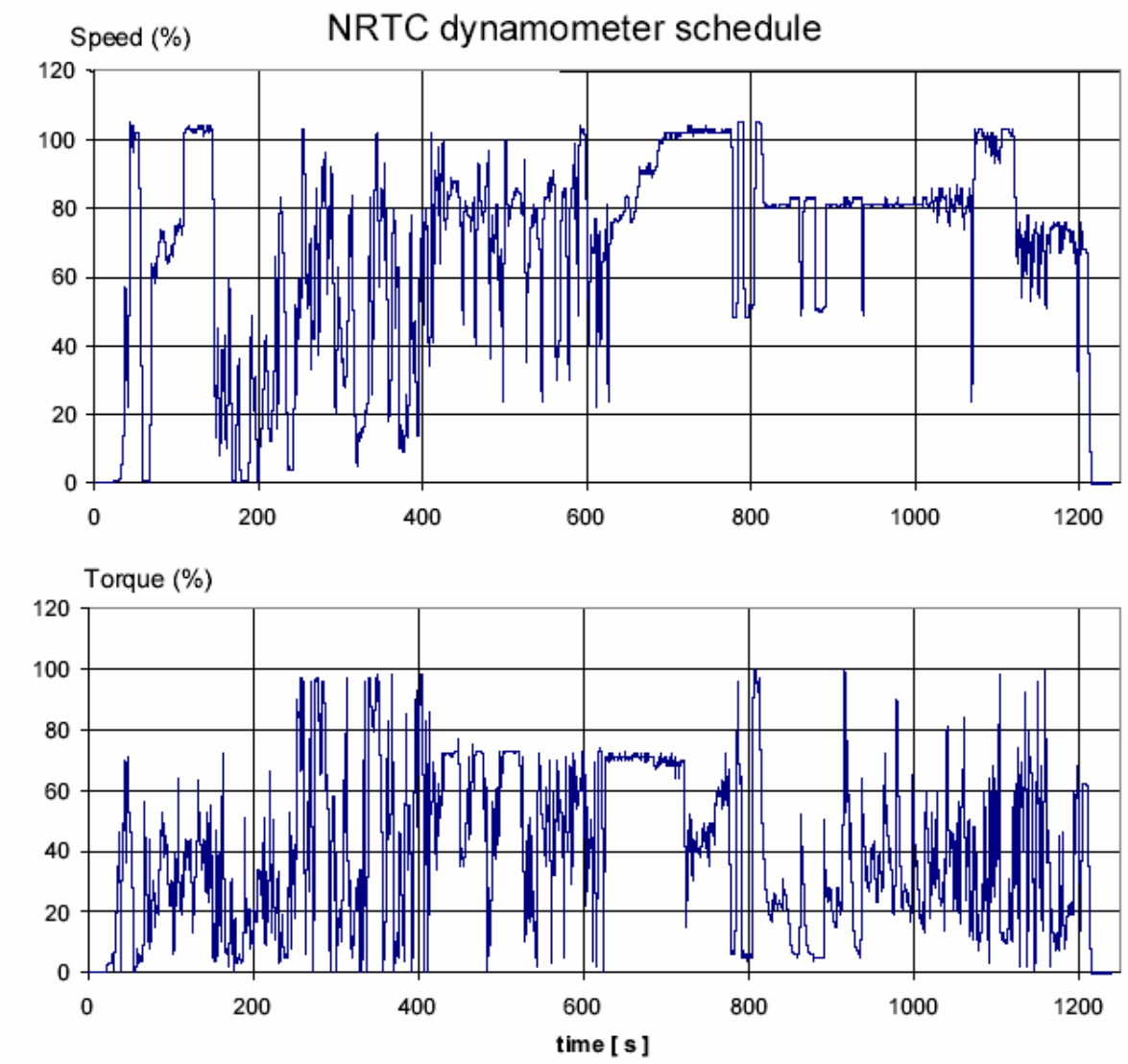

PRILOGA 3
5. DODATEK

ZAHTEVE GLEDE TRAJNOSTI

1. ČAS TRAJNOSTI EMISIJ IN FAKTORJI POSLABŠANJA.

Ta dodatek velja samo za motorje na kompresijski vžig III.A in III.B in IV stopnje zmanjšanja emisij.

1.1. Proizvajalci določijo vrednost faktorja poslabšanja (DF) za vsako s predpisi urejeno onesnaževalo za vse družine motorjev III.A in III.B stopnje zmanjšanja emisij. Ti faktorji poslabšanja (DF) se uporabljajo za tipsko odobritev in preskušanje med proizvodnjo.

1.1.1. Preskus za določitev faktorjev poslabšanja (DF) se opravi na naslednji način:

1.1.1.1. Proizvajalec opravi preskus trajnosti, da se ustvari zadostno število delovnih ur motorja skladno z razporedom preskusov, izbranim na podlagi dobre inženirske prakse tako, da predstavlja delovanje motorja med uporabo glede na značilnosti poslabšanja emisij. Obdobje preskusa trajnosti mora biti običajno enakovredno najmanj eni četrtini časa trajnosti emisij (Emission Durability Period - EDP).

Opravljene delovne ure motorja se lahko pridobi z delovanjem motorja na dinamometru ali iz dejanskega delovanja stroja. Lahko se uporabijo pospešeni preskusi trajnosti, pri čemer se program preskusa izvaja z višjim faktorjem obremenitve, kot je običajno na terenu. Faktor pospeševanja, ki število ur preskušanja trajnosti motorja povezuje z enakim številom ur trajnosti emisij določi proizvajalec motorja na podlagi dobre inženirske prakse.

Med izvajanjem preskusov trajnosti se ne sme servisirati ali nadomestiti nobene občutljive komponente, ki ni del obsega redne servisne dejavnosti, ki jo priporoča proizvajalec.

Preskusni motor, podsistemi ali komponente, ki se uporabijo za določitev faktorjev poslabšanja emisij izpušnih plinov za družino motorjev, ali za družino motorjev s tehnološko enakovrednim sistemom za uravnavanje emisij, izbere proizvajalec motorja na podlagi dobre inženirske prakse. Merilo za izbiro je, da mora preskusni motor predstavljati lastnosti poslabšanja emisij za to družino motorjev, ki bo za pridobitev tipske odobritve uporabil tako dobljene vrednosti faktorjev poslabšanja. Motorji z različnimi premeri valjev in različno gibno prostornino, različno konfiguracijo, različnimi sistemi za krmiljenje pretoka zraka in različnimi sistemi za gorivo se lahko štejejo za enakovredne glede lastnosti poslabšanja emisij, če za tako trditev obstaja razumna tehnična podlaga.

Vrednosti faktorjev poslabšanja (DF) drugega proizvajalca se lahko uporabijo, če obstaja tehten razlog za upoštevanje tehnološke enakovrednosti glede poslabšanja emisij, in če obstajajo dokazi, da so bili preskusi opravljeni skladno z določenimi zahtevami.

Preskušanje emisij se opravi skladno s postopki iz te direktive za preskusni motor po začetnem utekanju, vendar pred opravljanjem dejanskih delovnih ur, ter ob zaključku časa trajnosti. Preskušanje emisij se lahko opravi tudi v intervalih med trajanjem preskusa opravljenih delovnih ur, in se uporabi pri določanju trenda slabšanja.

1.1.1.2. Preskušanjetrajnosti motorja ali preskušanje emisij, opravljeno zaradi določitve slabšanja se ne smejo opraviti v prisotnosti pristojnega upravnega organa.

1.1.1.3. Določitev vrednosti faktorjev poslabšanja (DF) iz preskusov trajnosti

Aditivni faktor poslabšanja (DF) je vrednost, ki se dobi, če se vrednost emisij, ki je določena na koncu časa trajnosti emisij (EDP), zmanjša za vrednost emisij, določene na začetku časa trajnosti emisij (EDP).

Množilni faktor poslabšanja se dobi, če se vrednost emisij, določeno na koncu časa trajanja emisij, deli z vrednostjo emisij, zabeleženo na začetku časa trajanja emisij.

Vrednosti faktorjev poslabšanja se določijo za vsako onesnaževalo, zajeto v zakonodaji. Pri določanju vrednosti faktorja poslabšanja v zvezi s standardom NOx + HC, se aditivni faktor poslabšanja določi na podlagi vsote onesnaževal, ne glede na to, da negativno poslabšanje za eno onesnaževalo ne sproži nujno tudi poslabšanja drugega onesnaževala. Za množilni faktor poslabšanja NOx + HC se določijo ločeni faktorji poslabšanja za HC in za NOx in se ločeno uporabijo pri izračunavanju stopenj emisij iz rezultata preskusa emisij, preden se rezultančne poslabšane vrednosti NOx in HC kombinirajo in uporabijo pri ugotavljanju skladnosti s standardom.

Kadar se preskus ne opravi za celoten čas trajanja emisij, se vrednosti emisij na koncu časa trajanja emisij določijo z ektrapolacijo trenda poslabšanja emisij za preskusno obdobje na celoten čas trajanja emisij.

Če so se rezultati preskušanja emisij redno beležili med opravljanjem preskusov trajnosti delovanja, se za določitev stopnje emisij na koncu časa trajanja emisij uporabijo standardne tehnike za statistično obdelavo podatkov, ki temeljijo na dobri praksi: preskušanje statističnih značilnosti se uporabi pri določanju končnih vrednosti emisij. Če so izračunani rezultati za množilni faktor poslabšanja manjši od 1,00 ali manjši od 0.00 za aditivni faktor poslabšanja, je faktor poslabšanja 1.0 oziroma 0.00.

1.1.1.4. Proizvajalec lahko s soglasjem pristojnega upravnega organa uporabi vrednosti faktorjev poslabšanja iz rezultatov preskusov trajnosti, ki so bili opravljeni zaradi pridobitve ustreznih potrdil za motorje na kompresijski vžig za težka gospodarska vozila. To se dovoli, če obstaja tehnološka enakovrednost med preskusnimi motorji za cestna vozila in družinami motorjev za necestne premične stroje glede uporabe vrednosti faktorjev poslabšanja za tipsko pridobitev. Vrednosti faktorjev poslabšanja, dobljene iz rezultatov preskusov trajnosti emisij za motorje cestnih vozil, je treba izračunati na podlagi vrednosti časa trajanaj emisij iz točke 2.

1.1.1.5. Če družina motorjev uporablja znano tehnologijo, se lahko uporabi analiza na podlagi dobre inženirske prakse namesto preskusov za določitev faktorja poslabšanja za to družino motorjev, če to odobri pristojni upravni organ.

1.2. Podatki o faktorjih poslabšanja in vloge za tipsko odobritev

1.2.1. Aditivni faktorji poslabšanja se navedejo posebej za vsako onesnaževalo v prošnji za podelitev tipske odobritve za družino motorjev, za motorje na kompresijski vžig, ki ne uporabljajo naprav za naknadno obdelavo izpušnih plinov.

1.2.2. Množilni faktorji poslabšanja se v prošnji za podelitev tipske odobritve za družino motorjev določijo za vsako onesnaževalo, za motorje na kompresijski vžig, ki uporabljajo naprave za naknadno obdelavo izpušnih plinov.

1.2.3. Proizvajalec pristojnemu upravnemu organu na zahtevo posreduje podatke, ki potrjujejo vrednosti faktorjev poslabšanja. Ti podatki običajno zajemajo rezultate preskusov emisij, časovni potek preskusa opravljenih delovnih ur, postopke vzdrževanja skupaj s podatki, ki podpirajo inženirsko presojo tehnološke enakovrednosti, če je to potrebno.

2. ČASI TRAJNOSTI EMISIJ ZA MOTORJE III.A, III.B in IV. STOPNJE ZMANJŠANJA EMISIJ

2.1. Proizvajalci uporabijo čase trajanja emisij (EDP) iz preglednice 1 te točke.

Preglednica 1: Kategorije časov trajnosti emisij (EDP) za motorje na kompresijski vžig III.A, III.B in IV stopnje zmanjšanja emisij (v urah)

Kategorija (razpon moči)	Življenjska doba (ure) čas trajanja emisij EDP
< 37 kW (motorji s stalno vrtilno frekvenco)	3.000
< 37 kW (motorji, ki niso motorji s stalno vrtilno frekvenco)	5.000
> 37 kW	8.000
Motorji za pogon plovil za plovbo po celinskih vodnih poteh	10.000
motorji za železniške pogonske vozove	10.000

.«.

PRILOGA 3

Priloga 5 se spremeni tako, da se glasi:
»
PRILOGA 5

TEHNIČNE ZNAČILNOSTI REFERENČNEGA GORIVA, PREDPISANEGA ZA PRESKUSE PRI TIPSKI ODOBRITVI IN PREVERJANJU SKLADNOSTI PROIZVODNJE

REFERENČNO GORIVO ZA PREMIČNE STROJE IN NAPRAVE S TIPI MOTORJEV NA KOMPRESIJSKI VŽIG, KI SE PRESKUŠAJO ZARADI TIPSKE ODOBRITVE ZA MEJNE VREDNOSTI I. IN II. STOPNJE ZMANJŠANJA EMISIJ TER ZA MOTORJE ZA UPORABO V PLOVILIH ZA PLOVBO PO CELINSKIH VODNIH POTEH

Opomba: Poudarjene so ključne lastnosti za obratovanje motorja in emisije izpušnih plinov

	Mejne vrednosti in enote (2)	metode testiranja
Cetansko število(4)	najmanjše 45(7) največje 50	SIST EN ISO 5165
gostota pri 15°C	najmanjša 835 kg/m3 največja 845 kg/m3(10)	SIST EN ISO 3675, ASTM D4053
točka destilacije(3) - za 95% točko	največ 370 °C	SIST EN ISO 3405
Viskoznost	najmanjša 2,5 mm2/s največja 3,5 mm2/s	SIST EN ISO 3104
vsebnost žvepla	najmanjša 0,1% mase(9) največja 0,2%mase(8)	SIST EN ISO 8754 SIST EN 24260
točka vžiga	najmanj 55 °C	ISO 2719
CFPP	najmanj - največ. +5 °C	SIST EN 116
korozija bakra	najmanj 1	SIST EN ISO 2160
ostanek ogljika po Conradson-u (10% DR)	največ 0,3% mase	SIST EN ISO 10370
delež pepela	največ 0,01% mase	ASTM D 482(12)
delež vode	največ.0,05% mase	ASTM D 95 D 1744
nevtralizacijsko število (močna kislina) št.	največ 0,2 mg KOH/g	
oksidacijska stabilnost(5)	največ.2,5 mg/100ml	ASTM D 2274
aditivi(6)		

Opomba 1: Če je treba izračunati toplotno učinkovitost motorja ali vozila, se kalorična vrednost goriva lahko izračuna po izrazu:

Specifična energija (neto kalorična vrednost) MJ/kg =

$$\left(46{,}423 - 8{,}792 \cdot d^2 + 3{,}17 \cdot d \right) \cdot \left(1 - \left(x + y + s\right)\right) + 9{,}42 \cdot s - 2{,}499 \cdot x$$

kjer je:

- d = gostota pri 288 K (15 °C),
- x = masni delež vode (%/100),
- y = masni delež pepela (%/100) in
- s = masni delež žvepla (%/100).

Opomba 2: Vrednosti podane v tabeli so »prave vrednosti«. Pri uvajanju teh vrednosti se je uporabil standard ASTM D3244, »Ugotavljanje osnovnih vrednosti za spore glede naftnih proizvodov«, pri opredelitvi najnižje vrednosti pa najmanjša razlika 2R nad ničelno vrednostjo, pri opredelitvi najvišje in najnižje vrednosti pa najmanjša razlika 4R (R = ponovljivost).

Ne glede na ta ukrep, ki je potreben zaradi statističnih razlogov, mora imeti proizvajalec goriva za cilj ničelno vrednost, pri kateri je največja zajamčena vrednost enaka 2R, in povprečno vrednost pri navajanju najvišje in najnižje mejne vrednosti. Če je treba pojasniti, ali gorivo izpolnjuje specifikacije, se mora uporabiti standard ASTM 3244.

Opomba 3: Navedene vrednosti se nanašajo na izparele količine (odstotek zajetih in odstotek izgubljenih).

Opomba 4: Območje cetanskih števil ni v skladu z zahtevo, da je najmanjše območje 4R. V primeru spora med dobaviteljem in porabnikom goriva, se mora upoštevati standard ASTM D3244, ki predvideva, da se izvede večje število ponovnih meritev zaradi zagotovitve potrebne točnosti.

Opomba 5: Kljub temu, da se ugotavlja obstojnost na oksidacijo, je lahko doba zadrževanja goriva v kontejnerju omejena. Za pogoje uskladiščenja in življenjsko dobo goriva se je treba posvetovati z dobaviteljem goriva.

Opomba 6: Gorivo mora izhajati iz neposrednega postopka predelave in mora biti sestavljeno iz celih in razcepljenih destilatov ogljikovodikov, razžveplevanje pa je dovoljeno. Gorivo ne sme vsebovati nobenih kovinskih aditivov in aditivov za izboljšanje cetanskega števila.

Opomba 7: Dovoljene so nižje vrednosti. V tem primeru se mora v poročilu navesti cetansko število referenčnega goriva, ki se je uporabljalo.

Opomba 8: Dovoljene se višje vrednosti. V tem primeru se mora v poročilu podati delež žvepla v referenčnem gorivu, ki se je uporabljalo.

Opomba 9: Izvajati je treba stalni nadzor glede na tržne razmere. Za prvo tipsko odobritev motorja, ki nima naprave za naknadno obdelavo izpušnih plinov, je na zahtevo prosilca dovoljena nominalna raven žvepla 0,05% mase (najmanj 0,03%). V tem primeru je treba izmerjeno vrednost delcev korigirati navzgor do povprečne vrednosti, ki je nominalno določena za delež žvepla v gorivu (0,15% mase) po enačbi:

$$PT_{adj} = PT + (SFC \cdot 0{,}0917) \cdot (NSLF - FSF)$$

kjer je:

- PTadj = prirejena PT vrednost (g/kWh),
- PT = s tehtanjem izmerjena specifična vrednost emisije delcev (g/kWh),
- SFC = s tehtanjem določena specifična poraba goriva (g/kWh), izračunana po spodnji enačbi,
- NSLF = povprečje nominalne specifikacije za masni delež žvepla (t.j. 0,15%/100) in
- FSF = masni delež žvepla v gorivu (%/100).

Enačba za izračun utežene specifične porabe goriva:

$$SFC = \frac{\sum_{i=1}^{n} G_{FUELi} \cdot WF_i}{\sum_{i=1}^{n} P_i \cdot WF_i}$$

kjer je: $P_i = P_{mi} + P_{AEi}$

Pri ocenjevanju skladnosti proizvodnje se morajo upoštevati zahteve in uporabljati referenčno gorivo, ki zagotavlja, da je delež žvepla med najmanjšo ravnjo 0,1% in največjo ravnjo 0,2 %.

Opomba 10: Dovoljena je vrednost do 855 kg/m3. V tem primeru se mora gostota goriva navesti v poročilu. Pri ugotavljanju skladnosti proizvodnje se morajo spoštovati zahteve in uporabljati referenčno gorivo, ki zagotavlja, da je gostota med najmanjšo gostoto 835 kg/m3 in največjo gostoto 845 kg/m3.

Opomba 11:Vse lastnosti goriva in mejne vrednosti je treba preverjati glede na tržne trende.

Opomba 12: Nadomesti ga EN/ISO 6245 , ki stopa v veljavo z datumom objave.

Referenčno gorivo za necestne premične stroje z motorji na prisilni vžig

Opomba: Gorivo za dvotaktne motorje je mešanica mazalnega olja in bencina, kot je določena v naslednji tabeli. Razmerje gorivo/olje mešanice mora biti enako razmerju, ki ga priporoča proizvajalec skladno s točko 2.7. v prilogi 4 tega pravilnika.

Parameter	Enota	Najmanj-ša mejna vrednost	Največja mejna vrednost	Preskusna metoda	Leto izdaje
Oktansko število RON		95,0	-	SIST EN 25164	1993
Oktansko število MON		85,0	-	SIST EN 25163	1993
Gostota pri 15 °C	kg/m3	748	762	SIST EN ISO 3675	1995
Dejanski parni tlak	kPa	56,0	60,0	SIST EN 12	1993
Destilacija					
Začetna točka vrelišča	°C	24	40	SIST EN-ISO 3405	1988
- izparelo pri 100 °C	% v/v	49,0	57,0	SIST EN-ISO 3405	1988
- izparelo pri 150 °C	% v/v	81,0	87,0	SIST EN-ISO 3405	1988
- končna točka vrelišča	°C	190	215	SIST EN-ISO 3405	1988
Ostanki	%	-	2	SIST EN-ISO 3405	1988
Analiza ogljikovodikov	-				-
- olefini	% v/v	-	10	ASTM D 1319	1995
- aromati	% v/v	28,0	40,0	ASTM D 1319	1995
- benzen	% v/v	-	1,0	SIST EN 12177	1998
- nasičeni	% v/v	-	preostanek do 100%	ASTM D 1319	1995
Razmerje ogljik/vodik		poročilo	poročilo		
Oksidacijska stabilnost (2)	najmanj	480	-	SIST EN-ISO 7536	1996
Vsebnost kisika	% m/m	-	2,3	SIST EN 1601	1997
Izparilni ostanek	mg/ml	-	0,04	SIST EN-ISO 6246	1997
Vsebnost žvepla	mg/kg	-	100	SIST EN-ISO 14596	1998
Korozija bakra pri 50 °C		-	1	SIST EN-ISO 2160	1995
Vsebnost svinca	g/l	-	0,005	SIST EN 237	1996
Vsebnost fosforja	g/l	-	0,0013	ASTM D 3231	1994

Opomba 1: Vrednosti podane v tabeli so »prave vrednosti«. Pri uvajanju njihovih mejnih vrednosti se je uporabil standard SIST ISO 4259, pri opredelitvi najmanjše vrednosti pa najmanjša razlika 2R nad ničelno vrednostjo, pri opredelitvi najvišje in najnižje vrednosti pa najmanjša razlika 4R (R = ponovljivost).

Ne glede na ta ukrep, ki je potreben zaradi statističnih razlogov, mora imeti proizvajalec goriva za cilj ničelno vrednost, pri kateri je največja zajamčena vrednost enaka 2R, in povprečno vrednost pri navajanju najvišje in najnižje mejne vrednosti. Če je treba pojasniti, ali gorivo izpolnjuje specifikacije, se mora uporabiti standard SIST ISO 4259.

Opomba 2: Gorivo lahko vsebuje oksidacijske inhibitorje in kovinske deaktivatorje, ki se običajno uporabljajo za stabilizacijo tokov goriva v rafinerijah, ne smejo pa se dodajati detergenti, disperzivni aditivi in topila olj.

Referenčno gorivo za premične stroje in naprave s tipsko odobrenimi motorji na kompresijski vžig, ki ustrezajo mejnim vrednostim III.A stopnji zmanjševanja emisij

Parameter	Enota	Mejne vrednosti1		Preskusna metoda
		najmanjša	največja	
Cetansko število2		52	54,0	EN-ISO 5165
Gostota pri 15 °C	kg/m3	833	837	EN-ISO 3675
Destilacija 50 % točka 95 % točka – zaključno vrelišče	 °C °C °C	 245 345 -	 - 350 370	 EN-ISO 3405 EN-ISO 3405 EN-ISO 3405
Plamenišče	°C	55	-	EN 22719
CFPP (točka mašenja hladnega filtra)	°C	-	-5	EN 116
Viskoznost pri 40 °C	mm2/s	2,5	3,5	EN-ISO 3104
Policiklični aromatski ogljikovodiki	% m/m	3,0	6,0	IP 391
Vsebnost žvepla3	mg/kg	-	300	ASTM D 5453
Korozija bakra		-	razred 1	EN-ISO 2160
Preostanek ogljika po Conradsonu (10 % DR)	% m/m	-	0,2	EN-ISO 10370
Vsebnost pepela	% m/m	-	0,01	EN-ISO 6245
Vsebnost vode	% m/m	-	0,05	EN-ISO 12937
Nevtralizacijsko število (močna kislina)	mg KOH/g	-	0,02	ASTM D 974
Stabilnost oksidacije4	mg/ml	-	0,025	EN-ISO 12205

Opomba 1: Vrednosti, navedene v tehničnih zahtevah, so "prave vrednosti". Pri ugotavljanju njihovih mejnih vrednosti so bile uporabljene določbe standarda ISO 4259 “Naftni proizvodi - določanje in uporaba natančnih podatkov o metodah preskušanja”, pri določanju najnižje vrednosti pa je bila upoštevana najmanjša razlika 2R nad nič; pri določanju najvišje in najnižje vrednosti je najmanjša razlika 4R (R = ponovljivost).
Ne glede na ta ukrep, ki je potreben iz tehničnih razlogov, naj ima proizvajalec goriva za cilj ničelno vrednost, če je najvišja navedena vrednost 2R, in povprečno vrednost v primeru navajanja najvišje in najnižje mejne vrednosti. Če je treba razjasniti vprašanje, ali gorivo ustreza zahtevam specifikacije, naj se uporabijo določbe standarda SIST ISO 4259.

Opomba 2: Območje cetanskih števil ni v skladu z zahtevo, da je najmanjše območje 4R. V primeru spora med dobaviteljem goriva in uporabnikom pa se pri reševanju spora lahko uporabijo določbe standarda SIST ISO 4259, pod pogojem, da se namesto ene same določitve raje izvede zadostno število ponovnih meritev, da se doseže predpisana natančnost.

Opomba 3: Navede se dejanska vsebnost žvepla v gorivu, ki se uporabi za preskus.

Opomba 4: Tudi če se stabilnost oksidacije nadzoruje, je verjetno, da bo rok skladiščenja izdelka omejen. Glede pogojev skladiščenja in trajanja je treba zaprositi za nasvet proizvajalca.

Referenčno gorivo za premične stroje in naprave s tipsko odobrenimi motorji na kompresijski vžiga, ki ustrezajo mejnim vrednostim III.A stopnje zmanjšanja emisij

Parameter	Enota	Mejne vrednosti1		Preskusna metoda
		najmanjša	največja	
Cetansko število2			54,0	EN-ISO 5165
Gostota pri 15 °C	kg/m3	833	837	EN-ISO 3675
Destilacija 50 % točka 95 % točka – zaključno vrelišče	 °C °C °C	 245 345 -	 - 350 370	 EN-ISO 3405 EN-ISO 3405 EN-ISO 3405
Plamenišče	°C	55	-	EN 22719
CFPP (točka mašenja hladnega filtra)	°C	-	-5	EN 116
Viskoznost pri 40 °C	mm2/s	2,3	3,3	EN-ISO 3104

parameter	enota	mejne vrednosti1		preskusna metoda
		najmanjša	največja	
Policiklični aromatski ogljikovodiki	% m/m	3,0	6,0	IP 391
Vsebnost žvepla3	mg/kg	-	10	ASTM D 5453
Korozija bakra		-	razred 1	EN-ISO 2160
Preostanek ogljika po Conradsonu (10 % DR)	% m/m	-	0,2	EN-ISO 10370
Vsebnost pepela	% m/m	-	0,01	EN-ISO 6245

parameter	enota	mejne vrednosti1		preskusna metoda
		najmanjša	največja	
Vsebnost vode	% m/m	-	0,02	EN-ISO 12937
Nevtralizacijsko število (močna kislina)	Mg KOH/g	-	0,02	ASTM D 974
Oksidacijska stabilnost4	mg/ml	-	0,025	EN-ISO 12205
Mazalnost (obraba na premeru HFRR pri 60 °C)	µm	-	400	CEC F-06-A-96
Metilester maščobne kisline	Prepovedano			

Opomba 1: Vrednosti, navedene v tehničnih zahtevah, so "prave vrednosti". Pri ugotavljanju njihovih mejnih vrednosti so bile uporabljene določbe standarda SIST ISO 4259 “Naftni proizvodi - določanje in uporaba natančnih podatkov o metodah preskušanja”, pri določanju najnižje vrednosti pa je bila upoštevana najmanjša razlika 2R nad nič; pri določanju najvišje in najnižje vrednosti je najmanjša razlika 4R (R = ponovljivost).

Ne glede na ta ukrep, ki je potreben zaradi statistike, mora proizvajalec goriva skušati doseči ničelno vrednost, kjer je določena največja vrednost 2R, in povprečno vrednost, kjer sta navedeni največja in najmanjša vrednost. Če je treba odgovoriti na vprašanje, ali gorivo izpolnjuje zahteve specifikacije, se uporabljajo določbe standarda SIST ISO 4259.

Opomba 2: Območje cetanskih števil ni v skladu z zahtevo, da je najmanjše območje 4R. V primeru spora med dobaviteljem goriva in uporabnikom pa se pri reševanju spora lahko uporabijo določbe standarda SIST ISO 4259, pod pogojem, da se namesto ene same določitve raje izvede zadostno število ponovnih meritev, da se doseže predpisana natančnost.

Opomba 3: Navede se dejanska vsebnost žvepla v gorivu, ki se uporabi za preskus.

Opomba 4: Tudi če se stabilnost oksidacije nadzoruje, je verjetno, da bo rok skladiščenja izdelka omejen. Glede pogojev skladiščenja in trajanja je treba zaprositi za nasvet proizvajalca.

PRILOGA 4

Priloga 6 se spremeni tako, da se glasi:
»

PRILOGA 6

ANALIZNI SISTEM IN SISTEM ZA VZORČENJE

1. SISTEMI VZORČENJA ZA PLINE IN DELCE

Slika št.	Opis
2	Sistem za analizo nerazredčenih izpušnih plinov
3	Sistem za analizo razredčenih izpušnih plinov
4	Delni tok, izokinetični tok, krmiljenje sesalnega puhala, delno vzorčenje
5	Delni tok, izokinetični tok, krmiljenje tlačnega puhala, delno vzorčenje
6	Delni tok, krmiljenje CO_2 ali NO_x, delno vzorčenje
7	Delni tok, CO_2 in ravnotežje ogljika, celotno vzorčenje
8	Delni tok, enojna venturijeva cev in merjenje koncentracije, delno vzorčenje
9	Delni tok, dvojna venturijeva cev ali dve zaslonki in merjenje koncentracije, delno vzorčenje
10	Delni tok, cepitev na več cevi in merjenje koncentracije, delno vzorčenje
11	Delni tok, krmiljenje pretoka, celotno vzorčenje
12	Delni tok, krmiljenje pretoka, delno vzorčenje
13	Celotni tok, črpalka s prisilnim pretokom ali venturijeva cev s kritičnim pretokom, delno vzorčenje
14	Sistem za vzorčenje delcev
15	Sistem redčenja za sistem s celotnim tokom

1.1. Določanje plinastih emisij

Točka 1.1.1 in sliki 2 in 3 podrobno opisujejo priporočene sisteme za vzorčenje in analizne sisteme. Ker je mogoče z različnimi konfiguracijami doseči enakovredne rezultate, dosledna skladnost s slikama ni potrebna. Za pridobivanje dodatnih informacij in usklajevanje funkcij sestavnih sistemov se lahko uporabijo dodatni sestavni deli, kot so instrumenti, ventili, elektromagneti, črpalke in stikala. Sestavni deli, ki niso potrebni za vzdrževanje točnosti nekaterih sistemov, pa se lahko izločijo, če njihova izločitev temelji na dobri inženirski presoji.

1.1.1. Sestavine izpušnih plinov CO, CO_2, HC, NO_x
Analizni sistem za določanje plinastih emisij v nerazredčenih ali razredčenih izpušnih plinih je opisan na podlagi uporabe:
– analizatorja HFID za merjenje ogljikovodikov;
– analizatorjev NDIR za merjenje ogljikovega monoksida in ogljikovega dioksida;
– HCLD ali enakovrednega analizatorja za merjenje dušikovih oksidov.

Za nerazredčene izpušne pline (slika 2) se lahko za vse sestavine odvzame vzorec z eno ali dvema sondama za vzorčenje, ki sta nameščeni blizu skupaj in notranje razcepljeni na različne analizatorje. Paziti je treba, da na nobeni točki analiznega sistema ne pride do kondenzacije sestavin izpušnih plinov (vključno z vodo in žvepleno kislino).

Za razredčene izpušne pline (slika 3) se vzorec ogljikovodikov vzame z drugo sondo kakor vzorec drugih sestavin. Paziti je treba, da na nobeni točki analiznega sistema ne pride do kondenzacije sestavin izpušnih plinov (vključno z vodo in žvepleno kislino).

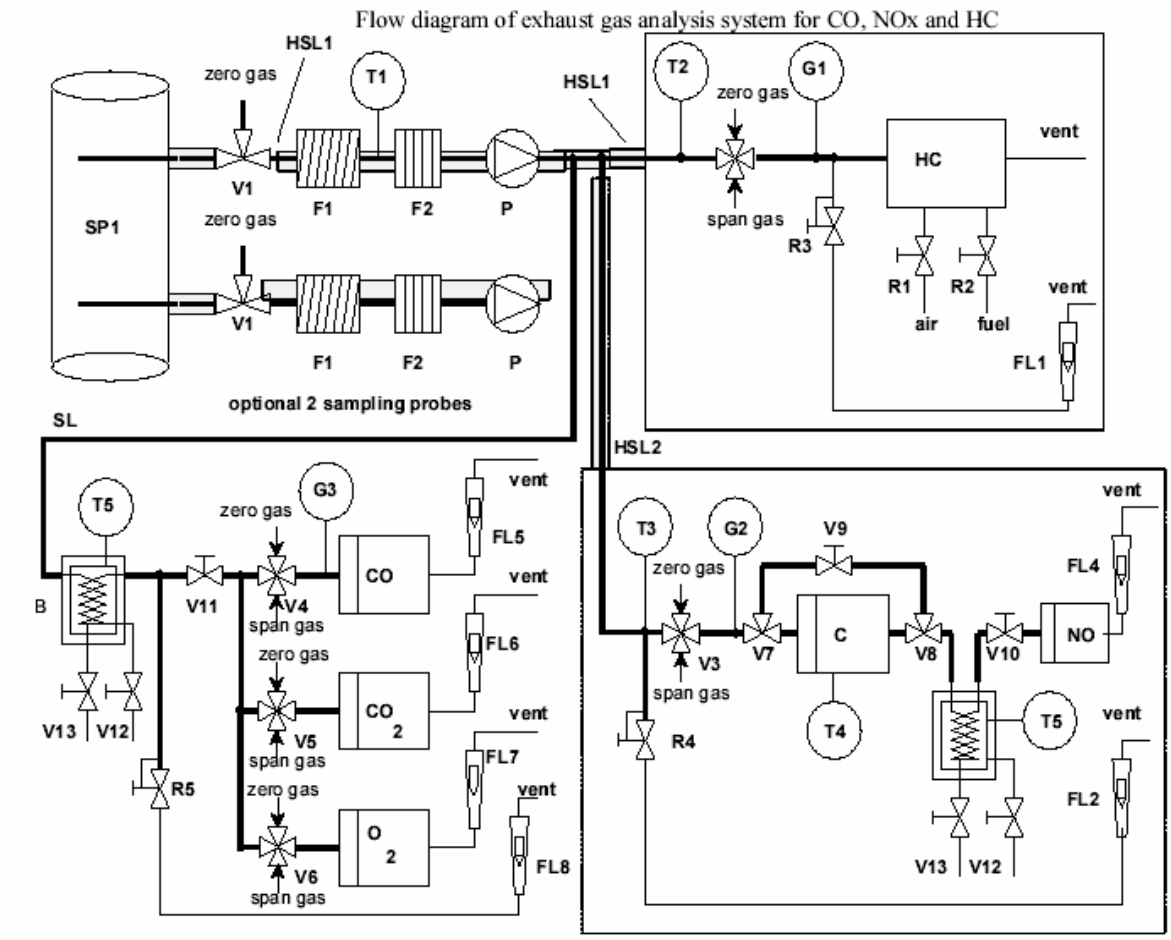

Slika 2: shema toka v sistemu za analizo izpušnih plinov CO, NO_x in HC

Zero gas = Ničelni plin Optional 2 sampling probes = Po želji 2 sondi za vzorčenje Span gas = Kalibrirni plin Vent = Izpust v ozračje Air = Zrak Fuel = Gorivo

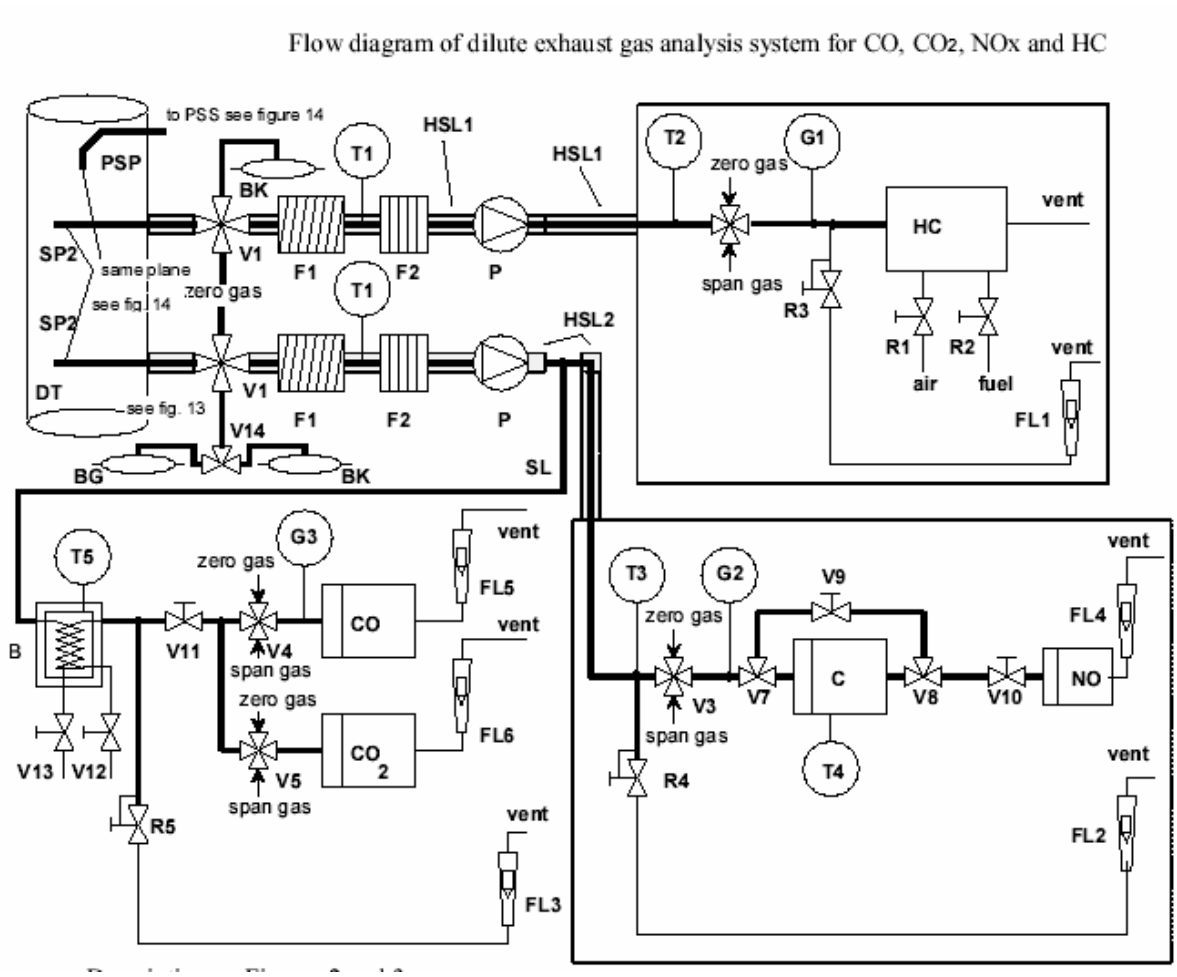

Slika 3: shema toka v sistemu za analizo razredčenih izpušnih plinov CO, CO_2, NO_x in HC

To PSS see Figure 14 = K PSS, glej sliko 14 Same plane see Figure 14 = Ista ravnina, glej sliko 14 See Figure 13 = Glej sliko 13 Zero gas = Ničelni plin Span gas = Kalibrirni plin Air = Zrak Fuel = Gorivo Vent = Izpust v ozračje

Opisi – sliki 2 in 3

Splošni napotki:

Vsi sestavni deli sistema za vzorčenje, s katerimi pride vzorčeni plin v stik, se morajo ohranjati na temperaturi, določeni za posamezne sisteme.

– SP1, sonda za vzorčenje nerazredčenih izpušnih plinov (samo slika 2)

Priporoča se ravna sonda iz nerjavnega jekla z več luknjami, ki je na koncu zaprta. Notranji premer ne sme biti večji od notranjega premera cevi za prenos vzorcev. Stene sonde ne smejo biti debelejše od 1 mm. V sondi morajo biti najmanj 3 luknje v 3 različnih radialnih ravninah, ki so take velikosti, da vzorčijo približno enak pretok. Dolžina sonde, ki sega prečno v izpušno cev, mora biti enaka najmanj 80 % premera izpušne cevi.

– SP2, sonda za vzorčenje razredčenih izpušnih plinov HC (samo slika 3)

Sonda:
– tvori prvih 254 mm do 762 mm cevi za vzorčenje ogljikovodikov (HSL3),
– ima notranji premer najmanj 5 mm,
– je nameščena v tunelu za redčenje DT (točka 1.2.1.2) na točki, kjer se zrak za redčenje in izpušni plini dobro premešajo (tj. približno 10 premerov tunela v smeri toka od točke, kjer izpušni plini vstopajo v tunel za redčenje),
– je dovolj (radialno) oddaljena od ostalih sond in od stene tunela, da nanjo ne morejo vplivati nikakršni valovi ali vrtinci,
– je ogrevana, tako da se temperatura plinskega toka na izstopu iz sonde poveča na 463 K (190 °C) +/- 10 K.

– SP3, sonda za vzorčenje razredčenih izpušnih plinov CO, CO_2, NO_x (samo slika 3)

Sonda:
– je v isti ravnini kot SP2,
– je dovolj (radialno) oddaljena od ostalih sond in od stene tunela, da nanjo ne morejo vplivati nikakršni valovi ali vrtinci,
– je po vsej dolžini izolirana in ogrevana najmanj na temperaturo 328 K (55 °C), da ne pride do kondenzacije vode.

– HSL1, ogrevana cev za prenos vzorcev

Cev za prenos vzorcev vodi vzorčene pline iz enojne sonde v razdelilno(-e) točko(-e) in analizator HC.

Cev za prenos vzorcev:
– ima notranji premer najmanj 5 mm in največ 13,5 mm,
– je iz nerjavnega jekla ali iz PTFE,
– ohranja temperaturo sten 463 K (190 °C) +/- 10 K, izmerjeno na vsakem ločeno krmiljenem ogrevanem odseku, če je temperatura izpušnih plinov na sondi za vzorčenje enaka ali manjša od 463 K (190 °C),
– ohranja temperaturo sten večjo od 453 K (180 °C), če je temperatura izpušnih plinov na vzorčevalni sondi nad 463 K (190 °C),
– ohranja temperaturo plinov 463 K (190 °C) +/- 10 K tik pred ogrevanim filtrom (F2) in HFID.

– HSL2, ogrevana cev za prenos vzorcev NO_x

Cev za prenos vzorcev:
– ohranja temperaturo sten od 328 K do 473 K (od 55 °C do 200 °C) do pretvornika, če se uporabi hladilna kopel, ter do analizatorja, če se hladilna kopel ne uporablja,
– je iz nerjavnega jekla ali PTFE.

Ker je cev za prenos vzorcev treba ogrevati samo zato, da se prepreči kondenzacija vode ali žveplenee kisline, je temperatura cevi za prenos vzorcev odvisna od deleža žvepla v gorivu.

– SL, cev za prenos vzorcev CO (CO_2)

Cev je iz PTFE ali iz nerjavnega jekla. Lahko je ogrevana ali neogrevana.

– BK, vreča za vzorce ozadja (po želji; samo slika 3)

Za merjenje koncentracij ozadja.

– BG, vreča za vzorce (po želji; slika 3, samo CO in CO_2)

Za merjenje koncentracij vzorcev.

– F1, ogrevani predfilter (po želji)
Temperatura je enaka kot pri HSL1.

– F2, ogrevani filter
Ta filter mora iz vzorca plinov pred analizatorjem izločiti vse trdne delce. Temperatura je enaka kot pri HSL1. Filter se po potrebi zamenja.

– P, ogrevana črpalka za vzorčenje
Črpalka se ogreje na temperaturo HSL1.

– HC
Ogrevani detektor s plamensko ionizacijo (HFID) za merjenje ogljikovodikov. Temperatura se ohranja med 453 K in 473 K (180 °C do 200 °C).

– CO, CO_2
Analizatorji NDIR za določanje ogljikovega monoksida in ogljikovega dioksida.

– NO_2
Analizator (H)CLD za določanje dušikovih oksidov. Če se uporabi HCLD, ga je treba ohranjati pri temperaturah od 328 K do 473 K (od 55 °C do 200 °C).

– C, pretvornik
Pred analizo v CLD ali HCLD se za katalitično redukcijo NO_2 v NO uporabi pretvornik.

– B, hladilna kopel
Za hlajenje in kondenziranje vode iz vzorca izpušnih plinov. Temperatura kopeli se z ledom ali s hlajenjem ohranja med 273 K in 277 K (0 °C do 4 °C). Ni obvezna, če pri analizatorju ni motenj zaradi vodne pare, kakor je določeno v prilogi 3, dodatka 2, točki 1.9.1 in 1.9.2.

Za odstranjevanje vode iz vzorca niso dovoljena kemična sušilna sredstva.

– T1, T2, T3, temperaturno tipalo

Za spremljanje temperature plinskega toka.

– T4, temperaturno tipalo

Za spremljanje temperature pretvornika NO_2-NO.

– T5, temperaturno tipalo

Za spremljanje temperature hladilne kopeli.

– G1, G2, G3, manometer

Za merjenje tlaka v ceveh za prenos vzorcev.

– R1, R2, regulator tlaka
Za nadzor zračnega tlaka oziroma tlaka goriva v HFID.

– R3, R4, R5, regulator tlaka

Za krmiljenje tlaka v ceveh za prenos vzorcev ter pretoka do analizatorjev.

– FL1, FL2, FL3, merilnik pretoka

Za spremljanje pretoka vzorca skozi obvodno cev.

– FL4 do FL7, merilnik pretoka (po želji)

Za spremljanje pretoka skozi analizatorje.

– V1 do V6, preklopni ventil

Ustrezni ventili za preklapljanje pretoka vzorca, kalibrirnega plina ali ničelnega plina v analizatorje.

– V7, V8, elektromagnetni ventil
Za obvod pretvornika NO_2-NO.

– V9, igelni ventil

Za uravnoteženje toka skozi pretvornik NO_2-NO in obvod.

– V10, V11, igelni ventil

Za reguliranje tokov v analizatorje.

– V12, V13, izpustna pipa

Za odvajanje kondenzata iz kopeli B.

– V14, preklopni ventil

Za preklapljanje pretoka v vreče za vzorce ali v vreče za merjenje koncentracij ozadja.

1.2. Določanje delcev

Točki 1.2.1 in 1.2.2 ter slike 4 do 15 podrobno opisujejo priporočene sisteme za redčenje in vzorčenje. Ker je mogoče z različnimi konfiguracijami doseči enakovredne rezultate, dosledna skladnost s slikama ni potrebna. Za pridobivanje dodatnih informacij in usklajevanje funkcij sestavnih sistemov se lahko uporabijo dodatni sestavni deli, kot so instrumenti, ventili, elektromagneti, črpalke in stikala. Po drugi strani pa se lahko sestavni deli, ki niso potrebni za vzdrževanje točnosti nekaterih sistemov, izločijo, če njihova izločitev temelji na dobri inženirski presoji.

1.2.1. Sistem redčenja

1.2.1.1. Sistem redčenja z delnim tokom (slike 4 do 12) 3

Opisan je sistem redčenja, ki temelji na redčenju dela izpušnega toka. Razdelitev izpušnega toka in proces redčenja, ki sledi, je mogoče izvesti z različnimi tipi sistemov redčenja. Za zbiranje delcev, ki sledi temu, se skozi sistem za vzorčenje delcev vodijo celotni razredčeni izpušni plini ali pa samo del razredčenih izpušnih plinov (oddelek 1.2.2, slika 14). Prvo metodo imenujemo celotno vzorčenje, drugo pa delno vzorčenje.

Izračun razmerja redčenja je odvisen od tipa uporabljenega sistema.

Priporočajo se naslednji tipi:

– Izokinetični sistemi (sliki 4 in 5)

Pri teh sistemih se tok v cevi za prenos vzorca v hitrosti in/ali tlaku plinov ujema s tokom celotnega izpuha, za kar je potreben nemoten in enakomeren tok izpušnih plinov pri sondi za vzorčenje. To se ponavadi doseže z uporabo rezonatorja in ravnega dela cevi pred točko vzorčenja. Nato se na podlagi lahko izmerljivih vrednosti, kot je na primer premer cevi, izračuna delilno razmerje. Upoštevati je treba, da se izokineza uporablja samo za ujemanje pogojev pretoka in ne za ujemanje velikosti razdelitve. Slednje ponavadi ni potrebno, saj so delci dovolj majhni, da lahko sledijo tokovnicam izpušnih plinov.

– Sistemi s krmiljenim pretokom z merjenjem koncentracije (slike 6 do 10)

Pri teh sistemih se vzorec odvzame iz toka celotnega izpuha tako, da se naravnata pretok zraka za redčenje in skupni pretok razredčenih izpušnih plinov. Razmerje redčenja se določi iz koncentracije sledilnih plinov kot na primer CO_2 ali NO_x, ki se naravno pojavljajo v izpušnih plinih motorja. Izmeri se koncentracija v razredčenih izpušnih plinih ter v zraku za redčenje, medtem ko se lahko koncentracija v nerazredčenih izpušnih plinih izmeri neposredno ali določi na podlagi pretoka goriva in enačbe za ravnotežje ogljika, če je sestava goriva znana. Sisteme je mogoče krmiliti z izračunanim razmerjem redčenja (sliki 6 in 7) ali s tokom v cevi za prenos vzorca (slike 8, 9 in 10).

[3] Slike 4 do 12 prikazujejo več tipov sistemov redčenja z delnim tokom, ki se običajno uporabljajo za preskus v ustaljenem stanju (NRSC). Za preskus v prehodnih pogojih obratovanja (NRTC) pa so zaradi strogih omejitev preskusov v prehodnih pogojih obratovanja dovoljeni samo tisti sistemi redčenja z delnim tokom (slike 4 do 12), ki izpolnjujejo zahteve iz dela »Zahteve za sistem redčenja z delnim tokom« iz Priloge III, Dodatek 1, točka 2.4.

– Sistemi s krmiljenim pretokom z merjenjem pretoka (sliki 11 in 12)

Pri teh sistemih se vzorec odvzame od toka celotnega izpuha tako, da se nastavita pretok zraka za redčenje in skupni pretok razredčenih izpušnih plinov. Razmerje redčenja se določi iz razlike med obema pretokoma. Potrebna je točna kalibracija merilcev pretoka v odvisnosti drug od drugega, saj lahko relativna velikost obeh pretokov pripelje do večjih napak pri višjih razmerjih redčenja. Pretok se krmili zelo neposredno z ohranjanjem stalnega pretoka razredčenih izpušnih plinov in, po potrebi, s spreminjanjem pretoka zraka za redčenje.

Da se izkoristijo prednosti sistemov redčenja z delnim tokom, je treba paziti, da ne pride do problemov zaradi izgube delcev v cevi za prenos vzorca. Zato je treba zagotoviti, da se iz izpušnih plinov motorja odvzame reprezentativni vzorec in da je razmerje delitve določeno.

Opisani sistemi ta kritična področja upoštevajo.

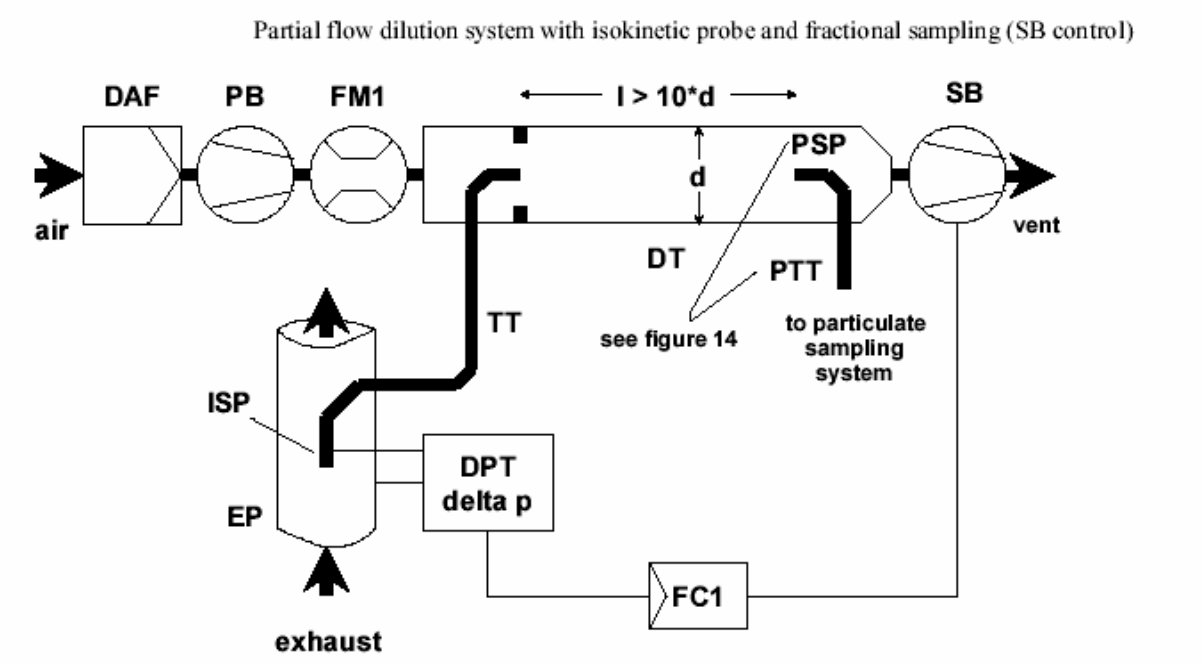

Slika 4: sistem redčenja z delnim tokom z izokinetično sondo in delnim vzorčenjem (krmiljenje SB)

See Figure 14 = Glej sliko 14 To particulate sampling system = K sistemu za vzorčenje delcev Vent = Izpust v ozračje Exhaust = Izpušni plini Air = Zrak

Izokinetična sonda za vzorčenje ISP pošilja nerazredčene izpušne pline iz izpušne cevi EP po cevi za prenos vzorca TT v tunel za redčenje DT. Tipalo diferenčnega tlaka DPT meri razliko tlakov izpušnih plinov med izpušno cevjo in vstopom v sondo. Ta signal se prenaša v krmilnik pretoka FC1, ki krmili sesalno puhalo SB, da na konici sonde ohranja diferenčni tlak nič. V teh razmerah sta hitrosti izpušnih plinov v EP in ISP identični in je pretok skozi ISP in TT stalen (odcepljen) del pretoka izpušnih plinov. Delilno razmerje se določi iz prerezov EP in ISP. Pretok zraka za redčenje se meri z napravo za merjenje pretoka FM1. Razmerje redčenja se izračuna iz pretoka zraka za redčenje in razmerja delitve.

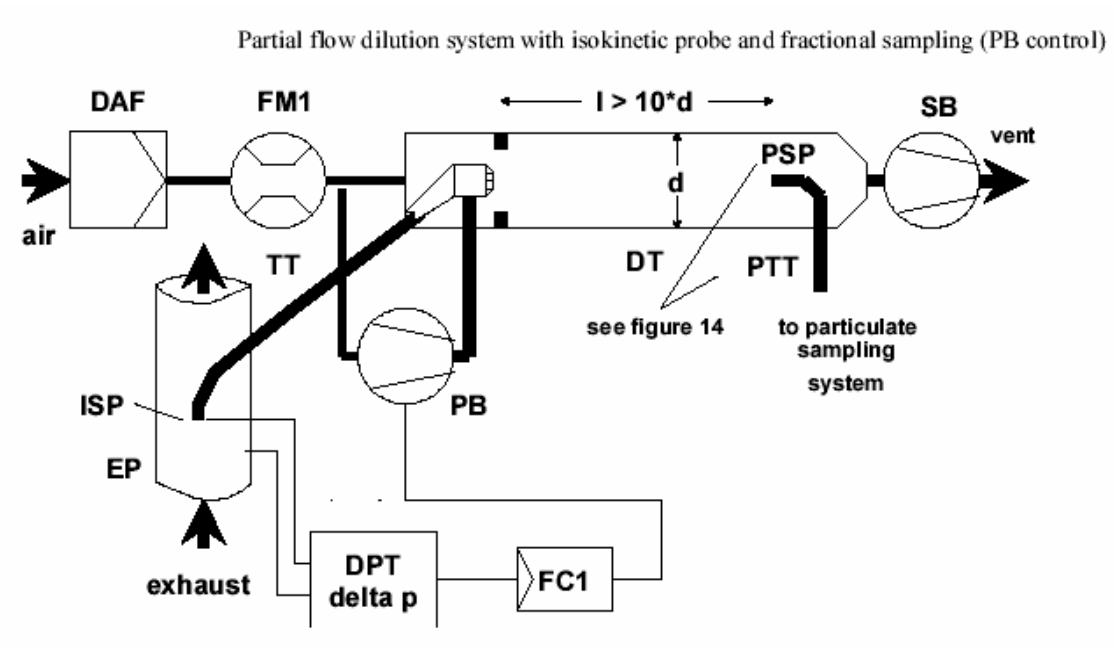

Slika 5: sistem redčenja z delnim tokom z izokinetično sondo in delnim vzorčenjem (krmiljenje PB)

See Figure 14 = Glej sliko 14 To particulate sampling system = K sistemu za vzorčenje delcev Vent = Izpust v ozračje Exhaust = Izpušni plini Air = Zrak

Izokinetična sonda za vzorčenje ISP pošilja nerazredčene izpušne pline iz izpušne cevi EP po cevi za prenos vzorca TT v tunel za redčenje DT. Tipalo diferenčnega tlaka DPT meri razliko tlakov izpušnih plinov med izpušno cevjo in vstopom v sondo. Ta signal se prenaša v krmilnik pretoka FC1, ki krmili tlačno puhalo PB, da na konici sonde vzdržuje diferenčni tlak nič. To se izvede z odvzemom majhnega dela zraka za redčenje, katerega pretok je že bil izmerjen z napravo za merjenje pretoka FM1, in z uvajanjem tega dela s pomočjo pnevmatske zaslonke v TT. V teh razmerah sta hitrosti izpušnih plinov v EP in ISP identični in je pretok skozi ISP in TT stalen (odcepljen) del pretoka izpušnih plinov. Delilno razmerje se določi iz prerezov EP in ISP. Sesalno puhalo SB sesa zrak za redčenje skozi DT, pretok zraka za redčenje na vstopu v DT pa meri FM1. Razmerje redčenja se izračuna iz pretoka zraka za redčenje in razmerja delitve.

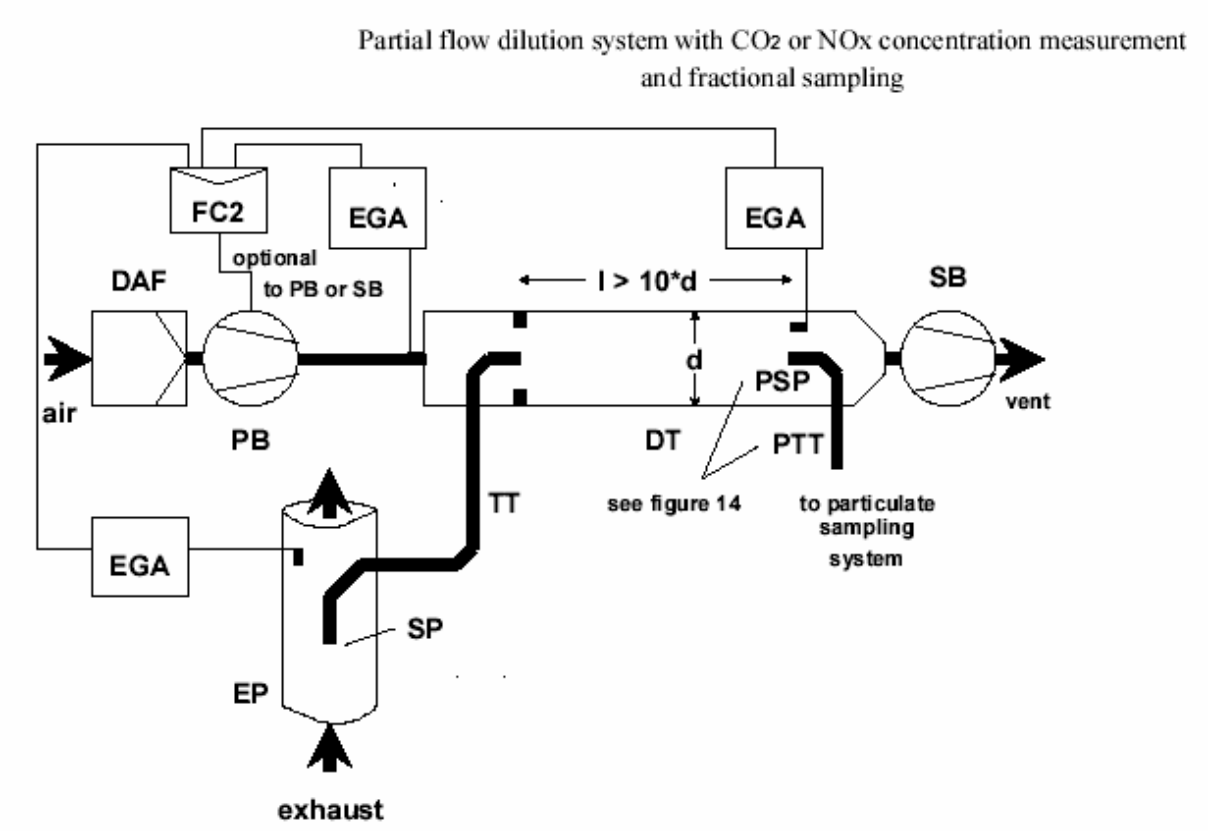

Slika 6: sistem redčenja z delnim tokom z merjenjem koncentracije CO_2 ali NO_x in delnim vzorčenjem

Optional to PB or SB = Izbirno k PB ali SB Air = Zrak Exhaust = Izpušni plini See Figure 14 = Glej sliko 14 To particulate sampling system = K sistemu za vzorčenje delcev

Nerazredčeni izpušni plini se iz izpušne cevi EP vodijo v tunel za redčenje DT skozi sondo za vzorčenje SP in cev za prenos vzorca TT. Z analizatorjem(-ji) EGA se izmeri koncentracija sledilnega plina (CO_2 ali NO_x) v nerazredčenih in razredčenih izpušnih plinih ter v zraku za redčenje. Ti signali se prenašajo v krmilnik pretoka FC2, ki krmili tlačno puhalo PB ali sesalno puhalo SB, da ohranja želeno delilno razmerje in razmerje redčenja v DT. Razmerje redčenja se izračuna iz koncentracije sledilnega plina v nerazredčenih izpušnih plinih, v razredčenih izpušnih plinih in v zraku za redčenje.

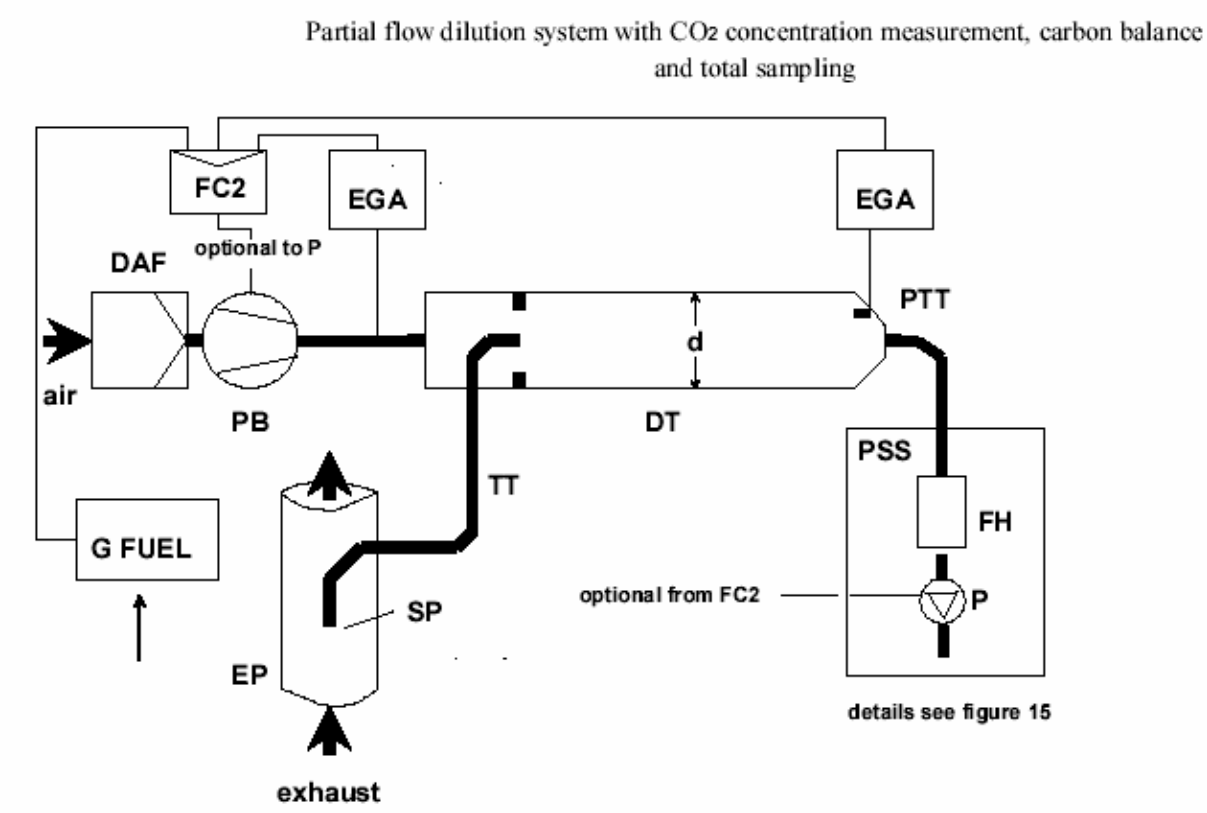

Slika 7: sistem redčenja z delnim tokom z merjenjem koncentracije CO_2, ravnotežja ogljika in s celotnim vzorčenjem

Optional to P = Izbirno k P Exhaust = Izpušni plini Optional from FC2 = Izbirno od FC2 Details, see Figure 15 = Za podrobnosti glej sliko 15 Air = Zrak

Nerazredčeni izpušni plini se iz izpušne cevi EP vodijo v tunel za redčenje DT skozi sondo za vzorčenje SP in cev za prenos vzorca TT. Z analizatorjem(-ji) EGA se izmeri koncentracija CO_2 v razredčenih izpušnih plinih in v zraku za redčenje. Signali CO_2 in pretoka goriva GFUEL se prenašajo bodisi v krmilnik pretoka FC2 bodisi v krmilnik pretoka FC3 sistema za vzorčenje delcev (slika 14). FC2 krmili tlačno puhalo PB, FC3 pa sistem za vzorčenje delcev (slika 14), in s tem uravnavata tokove v sistem in iz njega tako, da se v DT ohranjata želeno delilno razmerje in razmerje redčenja izpušnih plinov. Razmerje redčenja se izračuna iz koncentracije CO_2 in GFUEL s pomočjo predvidenega ravnotežja ogljika.

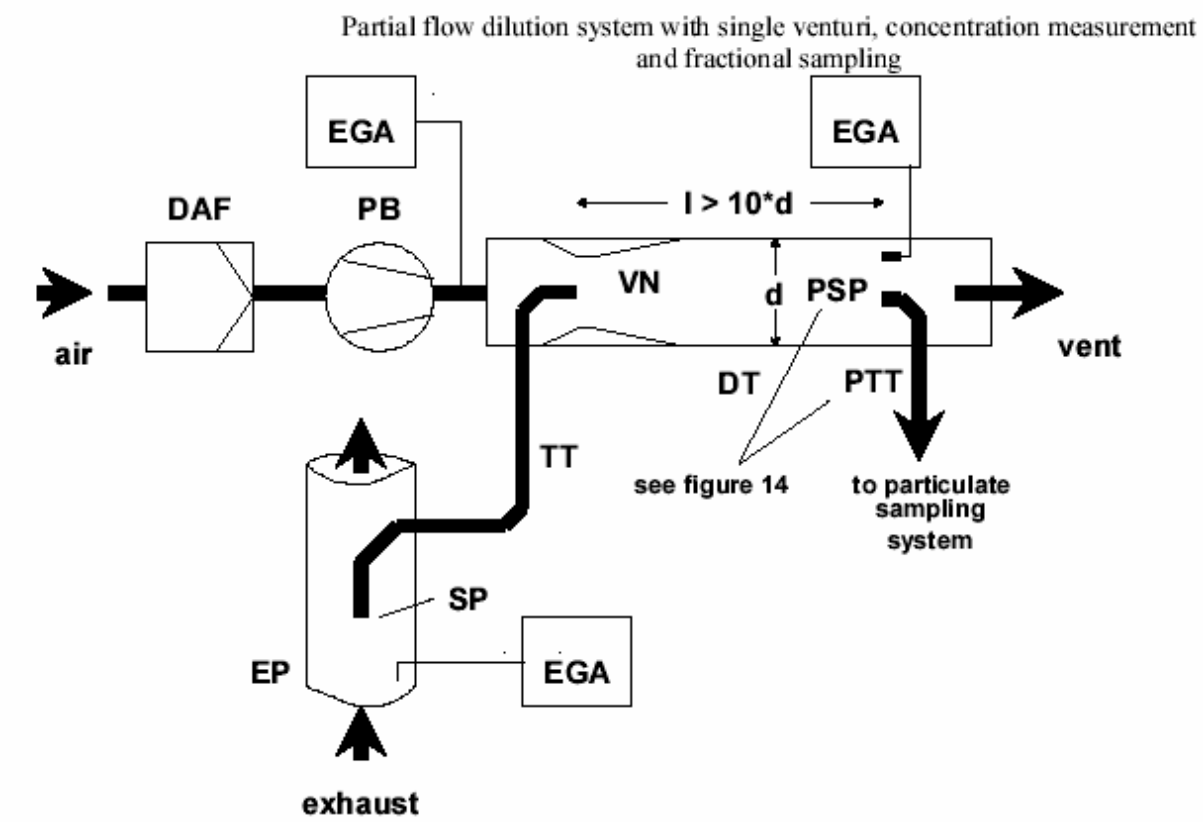

Slika 8: sistem redčenja z delnim tokom z enojno venturijevo cevjo, merjenjem koncentracije in z delnim vzorčenjem

Vent = Izpust v ozračje See Figure 14 = Glej sliko 14 To particulate sampling system = K sistemu za vzorčenje delcev Exhaust = Izpušni plini Air = Zrak

Nerazredčeni izpušni plini se vodijo iz izpušne cevi EP skozi sondo za vzorčenje SP in cev za prenos vzorca TT v tunel za redčenje DT zaradi podtlaka, ki ga v DT ustvarja venturijeva cev. Pretok plinov skozi TT je odvisen od izmenjave impulzov na območju venturijeve cevi, zato nanjo vpliva absolutna temperatura plinov na izstopu iz TT. Posledično delitev izpušnih plinov za dani pretok v tunelu ni konstantna in je razmerje redčenja pri manjši obremenitvi nekoliko nižje kot pri večji obremenitvi. Z analizatorjem(-ji) izpušnih plinov EGA se izmeri koncentracija sledilnih plinov (CO_2 ali NO_x) v nerazredčenih izpušnih plinih, v razredčenih izpušnih plinih ter v zraku za redčenje, iz izmerjenih vrednosti pa se izračuna razmerje redčenja.

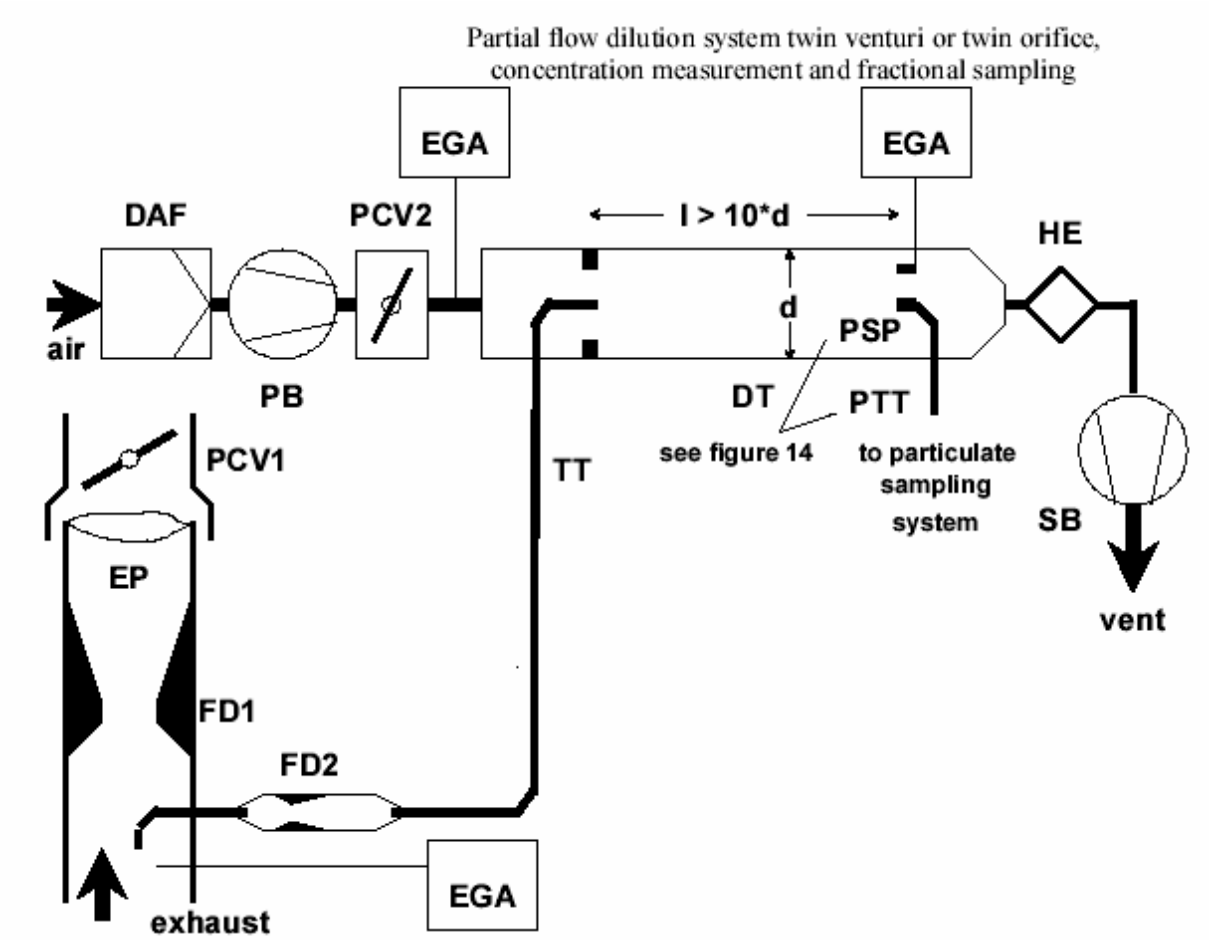

Slika 9: sistem redčenja z delnim tokom z dvojno venturijevo cevjo ali dvema zaslonkama, merjenjem koncentracije in z delnim vzorčenjem

Air = Zrak Vent = Izpust v ozračje See Figure 14 = Glej sliko 14 To particulate sampling system = K sistemu za vzorčenje delcev Exhaust = Izpušni plini

Nerazredčeni izpušni plini se iz izpušne cevi EP skozi sondo za vzorčenje SP in cev za prenos vzorca TT vodijo v tunel za redčenje DT s pomočjo delilnika toka, ki vsebuje par zaslonk ali venturijevih cevi. Prva (FD1) je v EP, druga (FD2) v TT. Poleg tega sta potrebna dva ventila za krmiljenje tlaka (PCV1 in PCV2), ki s krmiljenjem protitlaka v EP in tlaka v DT ohranjata stalno delilno razmerje izpušnih plinov. PCV1 je nameščen v smeri toka za SP v EP, PCV2 pa med tlačnim puhalom PB in DT. Z analizatorjem(-ji) izpušnih plinov EGA se izmeri koncentracija sledilnih plinov (CO_2 ali NO_x) v nerazredčenih izpušnih plinih, v razredčenih izpušnih plinih ter v zraku za redčenje. Potrebna je za preverjanje delitve izpušnih plinov in se lahko uporabi za naravnavanje PCV1 in PCV2 za natančno krmiljenje delitve. Razmerje redčenja se izračuna iz koncentracije sledilnih plinov.

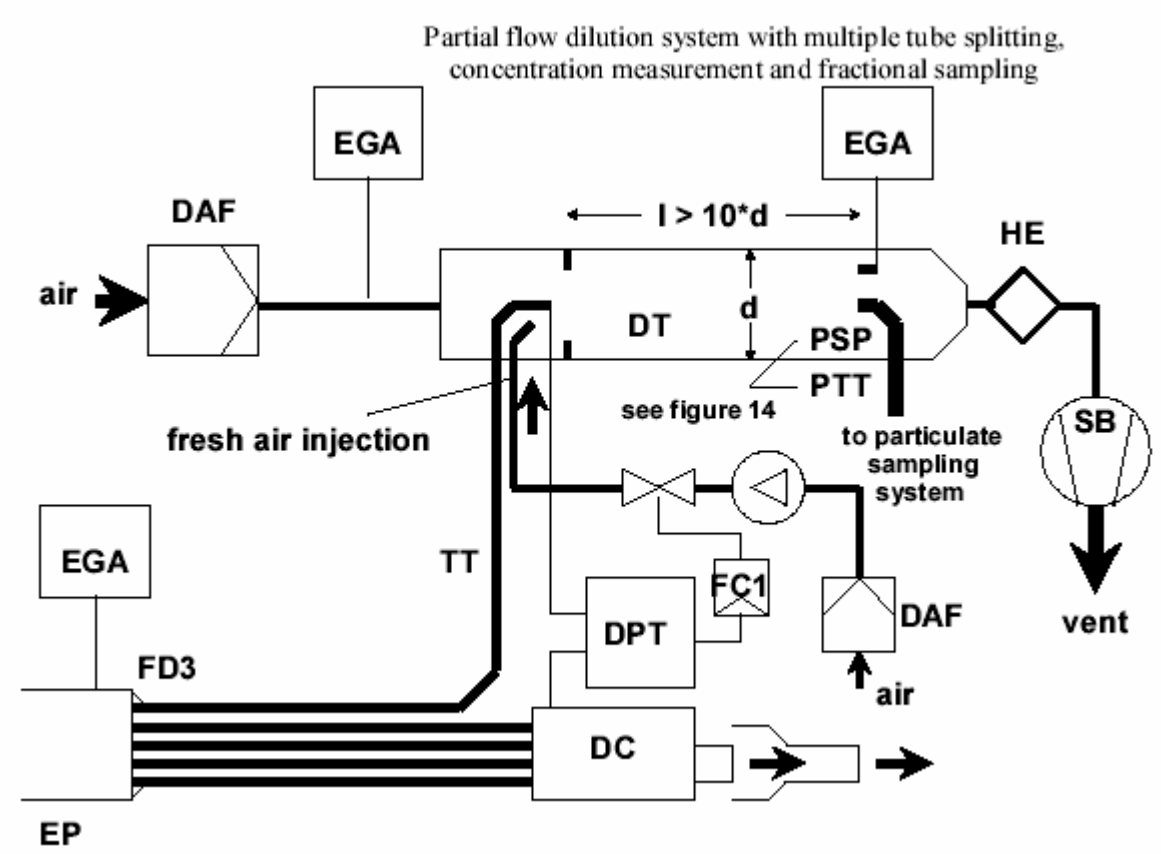

Slika 10: sistem redčenja z delnim tokom z delitvijo na več cevi, merjenjem koncentracije in z delnim vzorčenjem

Air = Zrak Fresh air injection = Vpihavanje svežega zraka Vent = Izpust v ozračje See Figure 14 = Glej sliko 14 To particulate sampling system = K sistemu za vzorčenje delcev

Nerazredčeni izpušni plini se iz izpušne cevi EP vodijo v tunel za redčenje DT skozi cev za prenos vzorca TT s pomočjo delilnika toka FD3, ki ga sestavlja več enako velikih cevi (enak premer, dolžina in krivinski polmer), nameščenih v EP. Izpušni plini se skozi eno od teh cevi vodijo v DT, skozi ostale cevi pa se izpušni plini vodijo skozi dušilno komoro DC. Tako se delitev izpušnih plinov določi s skupnim številom cevi. Stalno krmiljenje delitve zahteva diferenčni tlak nič med DC in izstopom iz TT, ki se meri s tipalom diferenčnega tlaka DPT. Diferenčni tlak nič se doseže tako, da se v DT pri izstopu iz TT vbrizga svež zrak. Z analizatorjem(-ji) izpušnih plinov EGA se izmeri koncentracija sledilnih plinov (CO_2 ali NO_x) v nerazredčenih izpušnih plinih, v razredčenih izpušnih plinih ter v zraku za redčenje. Potrebna je za preverjanje delitve izpušnih plinov in se lahko uporabi za krmiljenje stopnje pretoka vbrizganega zraka za natančno krmiljenje delitve. Razmerje redčenja se izračuna iz koncentracije sledilnih plinov.

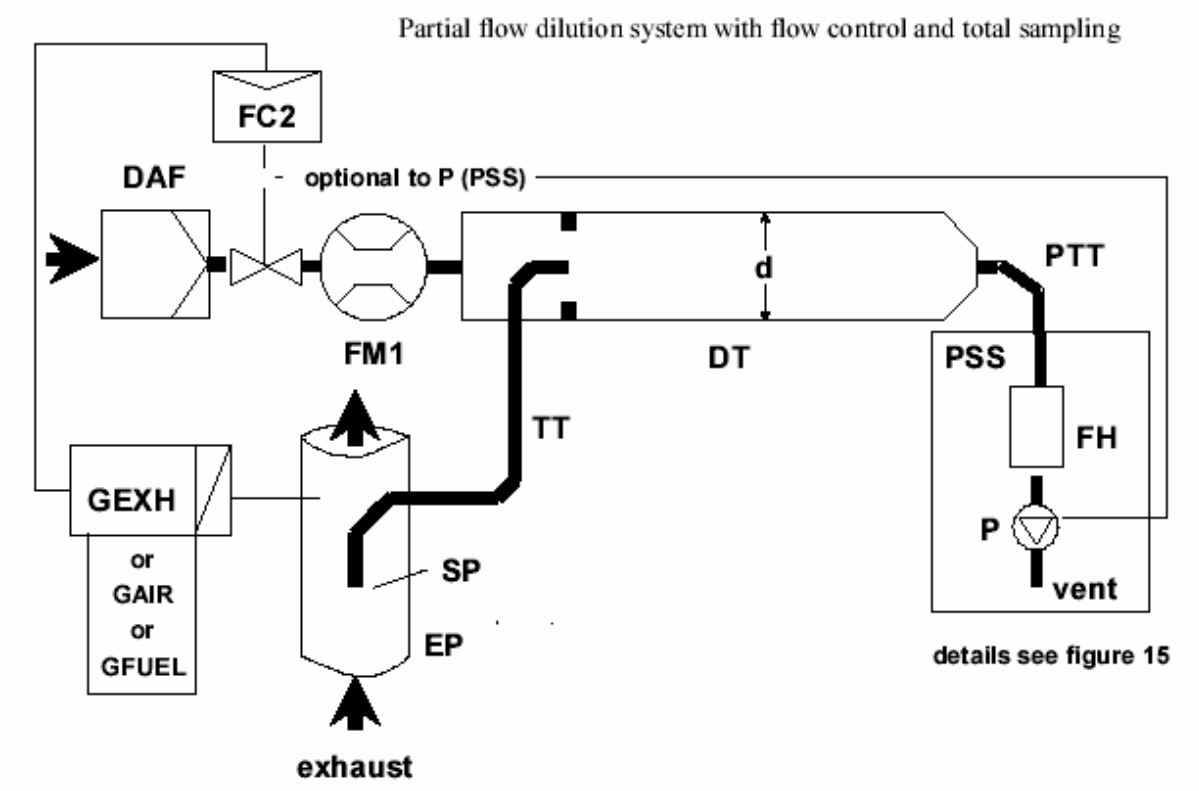

Slika 11: sistem redčenja z delnim tokom s krmiljenjem pretoka in celotnim vzorčenjem

GEXH or GAIR or GFUEL = GEXH ali GAIR ali GFUEL Optional to P (PSS) = Izbirno k P (PSS) Exhaust = Izpušni plini Vent = Izpust v ozračje Details see Figure 15 = Za podrobnosti glej sliko 15

Nerazredčeni izpušni plini se iz izpušne cevi EP vodijo v tunel za redčenje DT skozi sondo za vzorčenje SP in cev za prenos vzorca TT. Skupni pretok skozi tunel se uravna s krmilnikom pretoka FC3 in črpalko za vzorčenje P sistema za vzorčenje delcev (slika 16).

Pretok zraka za redčenje krmili krmilnik pretoka FC2, ki lahko kot ukazne signale za želeno delitev izpušnih plinov uporablja GEXH, GAIR ali GFUEL. Pretok vzorca v DT je razlika med skupnim pretokom in pretokom zraka za redčenje. Pretok zraka za redčenje se meri z napravo za merjenje pretoka FM1, skupni pretok pa z napravo za merjenje pretoka FM3 sistema za vzorčenje delcev (slika 14). Stopnja redčenja se izračuna iz teh dveh stopenj pretoka.

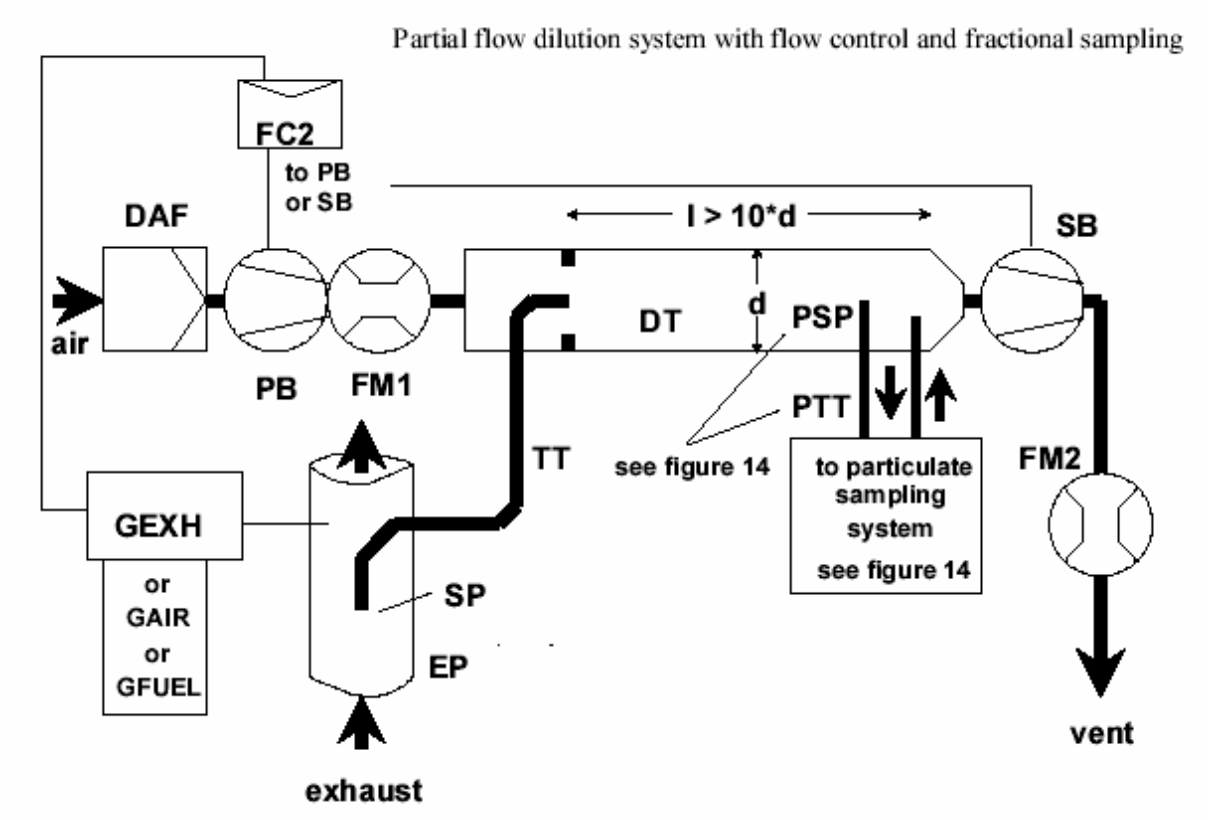

Slika 12: sistem redčenja z delnim tokom s krmiljenjem pretoka in z delnim vzorčenjem

GEXH or GAIR or GFUEL = GEXH ali GAIR ali GFUEL To PB or SB = K PB ali SB Exhaust = Izpušni plini See Figure 14 = Glej sliko 14 To particulate sampling system, see Figure 14 = K sistemu za vzorčenje delcev, glej sliko 14 Vent = Izpust v ozračje Air = Zrak

Nerazredčeni izpušni plini se iz izpušne cevi EP vodijo v tunel za redčenje DT skozi sondo za vzorčenje SP in cev za prenos vzorca TT. Delitev izpušnih plinov in pretok v DT krmili krmilnik pretoka FC2, ki ustrezno uravnava pretok (oziroma vrtilno frekvenco) tlačnega puhala PB ter sesalnega puhala SB. To je mogoče, ker se vzorec, odvzet s sistemom vzorčenja delcev, vrne v DT. Kot ukazni signali za FC2 se lahko uporabijo GEXH, GAIR ali GFUEL. Pretok zraka za redčenje se meri z napravo za merjenje pretoka FM1, skupni pretok pa z napravo za merjenje pretoka FM2. Stopnja redčenja se izračuna iz teh dveh stopenj pretoka.

Opis – slike 4 do 12

– EP, izpušna cev

Izpušna cev je lahko izolirana. Za zmanjšanje toplotne vztrajnosti izpušne cevi se priporoča razmerje debelina/premer 0,015 ali manj. Uporaba gibkih odsekov se omeji na razmerje dolžina/premer 12 ali manj. Zavojev naj bo čim manj, da se prepreči odlaganje zaradi vztrajnosti. Če sistem vključuje glušnik preskusne naprave, je lahko izoliran tudi glušnik.

Izpušna cev pri izokinetičnem sistemu ne sme imeti kolen, zavojev in nenadnih sprememb premera vsaj šest premerov cevi pred konico sonde in tri premere cevi za njo glede na smer toka plinov. Hitrost izpušnih plinov v območju vzorčenja mora biti večja od 10 m/s, razen v prostem teku. Nihanja tlaka izpušnih plinov v povprečju ne smejo presegati +/- 500 Pa. Morebitni ukrepi za zmanjšanje nihanj tlaka, razen uporabe izpušnega sistema, kakor je vgrajen na šasiji vozila (skupaj z glušnikom in napravami za naknadno obdelavo), ne smejo spremeniti učinka motorja niti povzročati odlaganja delcev.

Pri sistemih brez izokinetičnih sond se priporoča ravna cev šest premerov cevi pred konico sonde in tri premere cevi za njo glede na smer toka plinov.

– SP, sonda za vzorčenje (slike 6 do 12)

Najmanjši notranji premer je 4 mm. Najmanjše razmerje med premerom izpušne cevi in sonde je štiri. Sonda je odprta cev v središču izpušne cevi, usmerjena proti toku, ali sonda z več luknjami, kakor je opisano za SP1 v točki 1.1.1.

– ISP, izokinetična sonda za vzorčenje (sliki 4 in 5)

Izokinetično sondo za vzorčenje je treba namestiti v središče izpušne cevi tako, da je usmerjena proti toku, in tam, kjer so izpolnjeni pogoji pretoka, opisani pod EP. Zasnovana mora biti tako, da zagotavlja sorazmeren vzorec nerazredčenih izpušnih plinov. Notranji premer je najmanj 12 mm.

Za izokinetično delitev izpušnih plinov je potreben krmilni sistem, ki med EP in ISP ohranja diferenčni tlak nič. V teh pogojih je hitrost izpušnih plinov v EP in ISP enaka, masni pretok skozi ISP pa je konstanten del pretoka izpušnih plinov. ISP mora biti povezan s tipalom diferenčnega tlaka. Krmiljenje, ki med EP in ISP zagotavlja diferenčni tlak nič, se izvaja prek vrtilne frekvence puhala ali z regulatorjem pretoka.

– FD1, FD2, delilnik toka (slika 9)

V izpušni cevi EP in v cevi za prenos vzorca TT je nameščen par venturijevih cevi ali zaslonk, ki zagotavljata sorazmeren vzorec nerazredčenih izpušnih plinov. Za sorazmerno delitev s krmiljenjem protitlaka v EP in tlaka v DT je potreben sistem krmiljenja iz dveh ventilov za krmiljenje tlaka PCV1 in PCV2.

– FD3, delilnik toka (slika 10)

V izpušni cevi EP je nameščen komplet cevi (enota z več cevmi), ki zagotavlja sorazmeren vzorec nerazredčenih izpušnih plinov. Ena od cevi izpušne pline dovaja v tunel za redčenje DT, ostale cevi pa izpušne pline odvajajo v dušilno komoro DC. Cevi morajo biti enako velike (enak premer, dolžina, krivinski polmer), tako da je razdelitev izpušnih plinov odvisna od skupnega števila cevi. Za sorazmerno delitev je potreben krmilni sistem, ki med izstopom iz enote z več cevmi v DC in izstopom iz TT ohranja diferenčni tlak nič. Pod temi pogoji je hitrost izpušnih plinov v EP in FD3 sorazmerna, pretok skozi TT pa je konstanten del pretoka izpušnih plinov. Obe točki morata biti povezani s tipalom diferenčnega tlaka DPT. S krmilnikom pretoka FC1 je omogočeno krmiljenje, ki zagotavlja diferenčni tlak nič.

– EGA, analizator izpušnih plinov (slike 6 do 10)

Lahko se uporabljajo analizatorji CO_2 ali NO_2 (pri metodi ugotavljanja ravnotežja ogljika samo CO_2). Analizatorji se kalibrirajo enako kakor analizatorji za merjenje plinastih emisij. Za določanje razlik koncentracije se lahko uporablja en ali več analizatorjev.

Točnost merilnih sistemov mora biti taka, da je točnost GEDFW,i v okviru +/- 4%.

– TT, cev za prenos vzorca (slike 4 do 12)

Cev za prenos vzorca delcev mora biti:

– čim krajša, vendar ne daljša od 5 m,

– z enakim ali večjim premerom, kakor je premer sonde, vendar ne večjim od 25 mm,

– usmerjena v smeri toka in izstopati na središčnici tunela za redčenje.

Če je cev dolga 1 m ali manj, mora biti izolirana z materialom, ki ima največjo toplotno prevodnost 0,05W/(m.K), debelina izolacije pa mora ustrezati premeru sonde. Če je cev daljša od 1 m, mora biti izolirana in ogrevana na najmanjšo temperaturo sten 523 K (250 °C).

Potrebne temperature sten cevi za prenos vzorca se lahko določijo tudi s standardnimi izračuni prenosa toplote.

– DPT, tipalo diferenčnega tlaka (slike 4, 5 in 10)

Največje merilno območje tipala diferenčnega tlaka mora biti +/- 500 Pa.

– FC1, krmilnik pretoka (slike 4, 5 in 10)

Pri izokinetičnih sistemih (sliki 4 in 5) je krmilnik pretoka potreben za ohranjanje diferenčnega tlaka nič med EP in ISP. Krmiljenje se lahko izvaja:

(a) s krmiljenjem vrtilne frekvence ali pretoka sesalnega puhala (SB) in z ohranjanjem stalne vrtilne frekvence tlačnega puhala (PB) med posamezno fazo preskušanja (slika 4)

ali

(b) z nastavitvijo sesalnega puhala (SB) na konstanten masni pretok razredčenih izpušnih plinov in s krmiljenjem pretoka tlačnega puhala PB in s tem pretoka vzorca izpušnih plinov v območju na koncu cevi za prenos vzorca (TT) (slika 5).

Pri sistemu s krmiljenjem tlaka preostala napaka v krmilni zanki ne sme presegati +/- 3 Pa. Nihanja tlaka v tunelu za redčenje v povprečju ne smejo presegati +/- 250 Pa.

Pri sistemu z več cevmi (slika 10) je za sorazmerno delitev izpušnih plinov potreben krmilnik pretoka za ohranjanje diferenčnega tlaka nič med izstopom iz enote z več cevmi in izstopom iz TT. Prilagoditev se izvede s krmiljenjem stopnje pretoka zraka, vpihanega v DT na izstopu iz TT.

– PCV1, PCV2, ventil za krmiljenje tlaka (slika 9)

Pri sistemu z dvojno venturijevo cevjo/zaslonko sta za sorazmerno razdelitev pretoka potrebna dva ventila za krmiljenje tlaka, ki krmilita protitlak v EP in tlak v DT. Ventila sta nameščena v EP v smeri toka od SP naprej ter med PB in DT.

– DC, dušilna komora (slika 10)

Na izstopu iz enote z več cevmi se namesti dušilna komora, da se nihanje tlaka v izpušni cevi EP kolikor mogoče zmanjša.

– VN, venturijeva cev (slika 8)

Venturijeva cev je v tunelu za redčenje DT nameščena zato, da ustvarja podtlak v območju izstopa iz cevi za prenos vzorca TT. Pretok plinov skozi TT se določa z izmenjavo impulzov v območju venturijeve cevi in je v osnovi sorazmeren pretoku tlačnega puhala PB, da se doseže stalno razmerje redčenja. Ker na izmenjavo impulzov vplivata temperatura na izstopu iz TT ter razlika v tlaku med EP in DT, je dejansko razmerje redčenja nekoliko nižje pri manjši obremenitvi kakor pri večji obremenitvi.

– FC2, krmilnik pretoka (slike 6, 7, 11 in 12, izbirno)

Krmilnik pretoka se lahko uporablja za krmiljenje pretoka tlačnega puhala PB in/ali sesalnega puhala SB. Lahko je priključen na izpuh ali na signal pretoka goriva in/ali na diferenčni signal CO_2 ali NO_x.

Pri uporabi komprimiranega zraka (slika 11) FC2 neposredno krmili pretok zraka.

– FM1, naprava za merjenje pretoka (slike 6, 7, 11 in 12)

Plinomer ali drugi merilniki pretoka zraka za redčenje. FM1 ni obvezen, če je tlačno puhalo PB kalibrirano za merjenje pretoka.

– FM2, naprava za merjenje pretoka (slika 12)

Plinomer ali drugi merilniki pretoka razredčenih izpušnih plinov. FM2 ni obvezen, če je sesalno puhalo SB kalibrirano za merjenje pretoka.

– PB, tlačno puhalo (slike 4, 5, 6, 7, 8, 9 in 12)

Za krmiljenje pretoka zraka za redčenje se lahko tlačno puhalo PB priključi na krmilnik pretoka FC1 ali FC2. PB ni potreben, če se uporablja dušilna loputa. Če je puhalo PB kalibrirano, se lahko uporablja za merjenje pretoka zraka za redčenje.

– SB, sesalno puhalo (slike 4, 5, 6, 9, 10 in 12)

Samo pri sistemih za delno vzorčenje. Če je puhalo SB kalibrirano, se lahko uporablja za merjenje pretoka razredčenih izpušnih plinov.

– DAF, filter zraka za redčenje (slike 4 do 12)

Priporočata se filtriranje zraka za redčenje in izločanje ogljikovodikov iz ozadja s pomočjo aktivnega oglja. Zrak za redčenje mora imeti temperaturo 298 K (25 °C) ± 5 K.

Na zahtevo proizvajalca motorja se zrak za redčenje vzorči v skladu z dobro inženirsko prakso, da se določijo ravni delcev v ozadju, te pa se lahko nato odštejejo od izmerjenih vrednosti v razredčenih izpušnih plinih.

– PSP, sonda za vzorčenje delcev (slike 4, 5, 6, 8, 9, 10 in 12)

Sonda predstavlja prvi del cevi za prenos vzorca delcev PTT in

– mora biti usmerjena proti toku in nameščena na točki, kjer so zrak za redčenje in izpušni plini dobro premešani, tj. na središčnici tunela za redčenje DT sistemov za redčenje približno 10 premerov tunela v smeri toka od točke, kjer izpušni plini vstopajo v tunel za redčenje,

– mora imeti notranji premer najmanj 12 mm,

– se sme z neposrednim ogrevanjem ali s predogrevanjem zraka za redčenje ogreti na temperaturo sten največ 325 K (52 °C), pod pogojem, da temperatura zraka pred uvajanjem izpušnih plinov v tunel za redčenje ne presega 325 K (52 °C),

– je lahko izolirana.

– DT, tunel za redčenje (slike 4 do 12)

Tunel za redčenje:

– mora biti dovolj dolg, da se izpušni plini in zrak za redčenje v vrtinčnem toku popolnoma premešajo,

– mora biti izdelan iz nerjavnega jekla in imeti:

– pri tunelih za redčenje z notranjim premerom, večjim od 75 mm, razmerje debelina/premer največ 0,025,

– pri tunelih za redčenje z notranjim premerom enakim ali manjšim od 75 mm, nazivno debelino stene najmanj 1,5 mm,

– mora imeti za delno vzorčenje premer najmanj 75 mm,

– priporočljivo je, da ima za celotno vzorčenje premer najmanj 25 mm,

– se lahko z neposrednim ogrevanjem ali s predogrevanjem zraka za redčenje ogreje na temperaturo sten največ 325 K (52 °C), pod pogojem, da temperatura zraka pred uvajanjem izpušnih plinov v tunel za redčenje ne preseže 325 K (52 °C),

– je lahko izoliran.

Izpušni plini iz motorja se morajo temeljito premešati z zrakom za redčenje. Pri sistemih za delno vzorčenje je treba ob začetku uporabe kakovost mešanja preveriti s profilom CO_2 v tunelu pri delujočem motorju (najmanj štiri enakomerno razmaknjene merilne točke). Po potrebi se lahko uporabi mešalna zaslonka.

OPOMBA: Če je temperatura okolice v bližini tunela za redčenje (DT) pod 293 K (20 °C), je treba preprečiti izgubo delcev na hladnih stenah tunela za redčenje. Zato se priporoča ogrevanje in/ali izoliranje tunela v okviru zgoraj navedenih meja.

Pri velikih obremenitvah motorja se lahko tunel ohlaja z neagresivnimi sredstvi, na primer z ventilatorjem, če temperatura hladilnega sredstva ni pod 293 K (20 °C).

– HE, izmenjevalnik toplote (sliki 9 in 10)

Izmenjevalnik toplote mora biti dovolj zmogljiv, da na vstopu v sesalno puhalo SB ohranja temperaturo v okviru +/- 11 K povprečne delovne temperature, ugotovljene med preskusom.

1.2.1.2. Sistem redčenja s celotnim tokom (slika 13)

Sistem redčenja je opisan na podlagi redčenja celotnega izpuha po konceptu vzorčenja s stalno prostornino (CVS). Izmeriti je treba skupno prostornino mešanice izpušnih plinov in zraka za redčenje. Uporabi se lahko sistem PDP ali CFV ali SSV.

Za zbiranje delcev, ki sledi, se skozi sistem za vzorčenje delcev (točka 1.2.2., sliki 14 in 15) pošlje vzorec razredčenih izpušnih plinov. Če se to izvaja neposredno, se imenuje enojno redčenje. Če se vzorec ponovno razredči v sekundarnem tunelu za redčenje, se to imenuje dvojno redčenje. To pride v poštev takrat, kadar z enojnim redčenjem ni mogoče izpolniti zahteve o temperaturi na dotoku v filter. Čeprav je dvojni sistem redčenja del sistema redčenja, je opisan kot modifikacija sistema za vzorčenje delcev v točki 1.2.2. (slika 15), saj ima s tipičnim sistemom za vzorčenje delcev skupno večino delov.

Plinaste emisije se lahko določijo tudi v tunelu za redčenje sistema za redčenje s celotnim tokom. Zato so sonde za vzorčenje plinastih sestavin prikazane v sliki 13, v seznamu opisov pa jih ni. Zadevni pogoji so opisani v točki 1.1.1.

Opisi (slika 13)

– EP, izpušna cev

Dolžina izpušne cevi od izhoda izpušnega kolektorja motorja, izstopa iz turbopuhala ali od naprave za naknadno obdelavo izpušnih plinov do tunela za redčenje ne sme biti večja od 10 m. Če je sistem daljši od 4 m, je treba izolirati vse cevi, daljše od 4 m, razen merilnika dimnosti izpušnih plinov, če je vgrajen v izpušni sistem. Debelina izolacije mora biti vsaj 25 mm. Toplotna prevodnost izolacijskega materiala, izmerjena pri 673 K (400 °C) ne sme biti večja od 0,1 W/(m.K). Za zmanjšanje toplotne vztrajnosti izpušne cevi se priporoča razmerje debelina/premer 0,015 ali manj. Uporaba gibkih odsekov se omeji na razmerje dolžina/premer 12 ali manj.

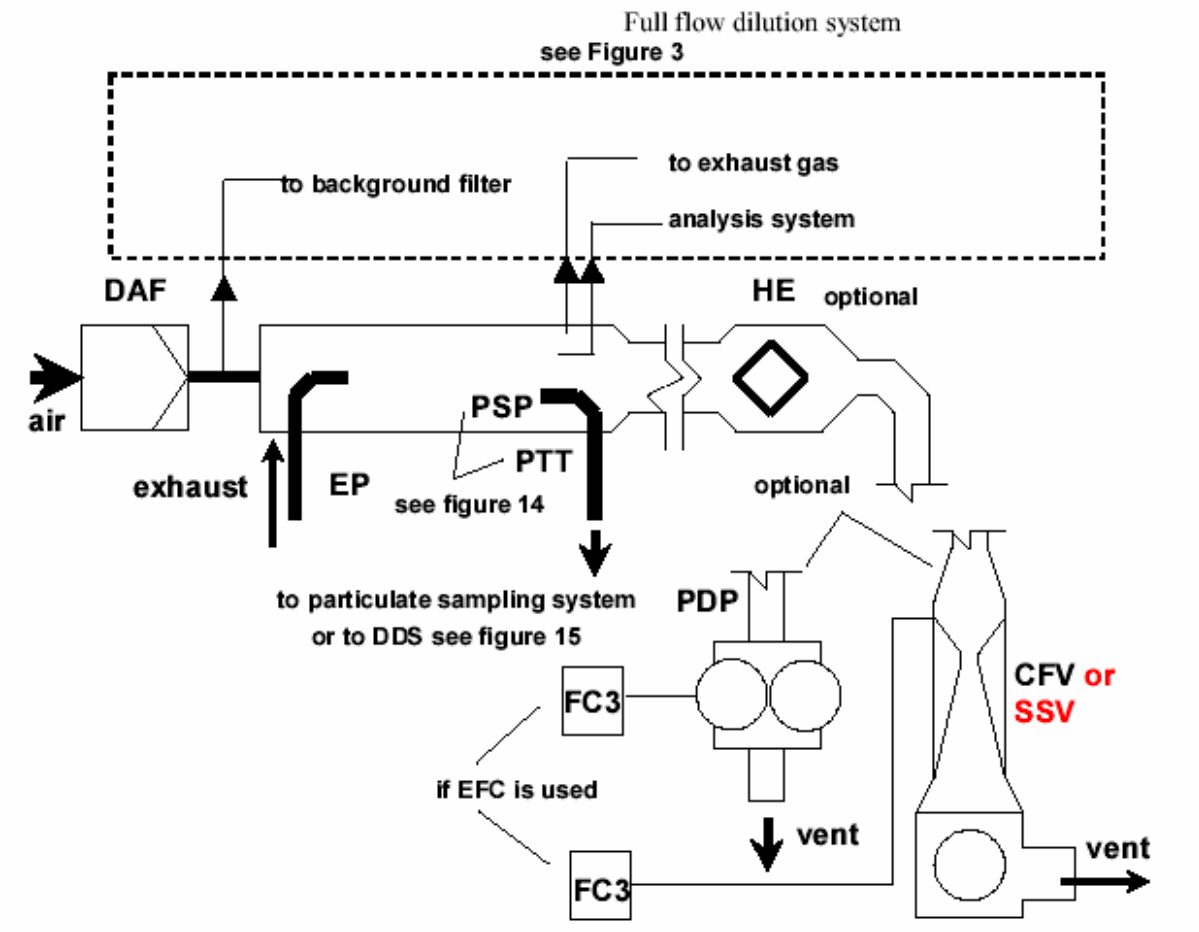

Slika 13: sistem redčenja s celotnim tokom

See Figure 3 = Glej sliko 3 To background = K meritvam ozadja To exhaust gas analysis system = K sistemu za analizo izpušnih plinov HE optional = HE izbirno Air = Zrak Exhaust = Izpušni plini See Figure 14 = Glej sliko 14 Optional = Izbirno To particulate sampling system or to DDS see figure 15 = K sistemu za vzorčenje delcev ali k DDS, glej sliko 15 If EFC is used = Če se uporablja EFC CFV or SSV = CFV ali SSV Vent = Izpust v ozračje

Celotni nerazredčeni izpušni plini se v tunelu za redčenje DT premešajo z zrakom za redčenje. Pretok razredčenih izpušnih plinov se izmeri bodisi s črpalko s prisilnim pretokom PDP ali z venturijevo cevjo s kritičnim pretokom CFV ali s podzvočno venturijevo cevjo SSV. Za sorazmerno vzorčenje delcev in za določanje pretoka se lahko uporabi izmenjevalnik toplote HE ali elektronska kompenzacija pretoka EFC. Ker določanje mase delcev temelji na skupnem pretoku razredčenih izpušnih plinov, razmerja redčenja ni treba izračunavati.

– PDP, črpalka s prisilnim pretokom

PDP meri skupni pretok razredčenih izpušnih plinov iz števila vrtljajev črpalke in njene gibne prostornine. PDP ali sistem za dovajanje zraka za redčenje ne sme umetno zniževati protitlaka v izpušnem sistemu. Statični protitlak izpušnih plinov, izmerjen, ko sistem CVS deluje, mora ostati v okviru +/-1,5 kPa statičnega tlaka, izmerjenega pri enaki vrtilni frekvenci in obremenitvi motorja, če CVS ni priključen.

Temperatura mešanice plinov tik pred PDP mora biti v okviru +/- 6 K povprečne delovne temperature, izmerjene med preskusom, če se ne uporablja kompenzacija pretoka.

Kompenzacija pretoka se lahko uporabi samo, če temperatura na vstopu v PDP ne presega 50 °C (323 K).

– CFV, venturijeva cev s kritičnim pretokom

CFV meri skupni pretok razredčenih izpušnih plinov z ohranjanjem pretoka pod pogoji nasičenja (pri kritičnem pretoku). Statični protitlak izpušnih plinov, izmerjen, ko sistem CFV deluje, mora ostati v okviru +/-1,5 kPa statičnega tlaka, izmerjenega pri enaki vrtilni frekvenci in obremenitvi motorja, če CFV ni priključen. Temperatura mešanice plinov tik pred CFV mora biti v okviru +/- 11 K povprečne delovne temperature, izmerjene med preskusom, če se ne uporablja kompenzacija pretoka.

– SSV, podzvočna venturijeva cev

SSV meri skupni pretok razredčenih izpušnih plinov kot funkcijo tlaka, temperature in padca tlaka med vstopno odprtino in zožitvijo SSV. Statični protitlak izpušnih plinov, izmerjen, ko sistem SSV deluje, mora ostati v okviru +/-1,5 kPa statičnega tlaka, izmerjenega pri enaki vrtilni frekvenci in obremenitvi motorja, če SSV ni priključen. Temperatura mešanice plinov tik pred SSV mora biti v okviru +/- 11 K povprečne delovne temperature, izmerjene med preskusom, če se ne uporablja kompenzacija pretoka.

– HE, izmenjevalnik toplote (izbirno, če se uporablja EFC)

Izmenjevalnik toplote mora biti dovolj zmogljiv, da ohranja temperaturo v zgoraj predpisanih mejah.

– EFC, elektronska kompenzacija pretoka (izbirno, če se uporablja HE)

Če se temperatura na vstopu v PDP ali CFV ali SSV ne ohranja vedno v zgoraj navedenih mejah, je za zvezno merjenje stopnje pretoka in krmiljenje sorazmernega vzorčenja v sistemu za vzorčenje trdnih delcev potreben sistem za kompenzacijo pretoka. V ta namen se za korekcijo pretoka vzorca skozi filtre za vzorce v sistemu za vzorčenje delcev (glej sliki 14 in 15) ustrezno uporabljajo signali zvezno izmerjenega pretoka.

– DT, tunel za redčenje

Tunel za redčenje:

– mora imeti dovolj majhen premer, da nastane vrtinčnit tok (Reynoldsovo število je večje od 4000), in biti dovolj dolg, da se izpušni plini in zrak za redčenje popolnoma premešajo. Uporabi se lahko mešalna zaslonka,

– mora imeti premer najmanj 75 mm,

– je lahko izoliran.

Izpušni plini iz motorja morajo biti na točki vstopa v tunel za redčenje usmerjeni v smeri toka in temeljito premešani.

Če se uporablja enojno redčenje, se vzorec iz tunela za redčenje vodi v sistem za vzorčenje delcev (točka 1.2.2, slika 14). Pretočna zmogljivost PDP ali CFV ali SSV mora biti zadostna, da se razredčeni izpušni plini tik pred primarnim filtrom za delce ohranjajo pri temperaturi, manjši ali enaki 325 K (52 °C).

Če se uporablja dvojno redčenje, se vzorec iz tunela za redčenje vodi v sekundarni tunel za redčenje, kjer se redči naprej, nato pa pošlje skozi filtre za vzorčenje (točka 1.2.2, slika 15). Pretočna zmogljivost PDP ali CFV ali SSV mora biti zadostna, da se tok razredčenih izpušnih plinov v DT v coni vzorčenja ohranja pri temperaturi največ 464 K (191 °C). Sekundarni sistem za redčenje mora zagotoviti dovolj sekundarnega zraka za redčenje, da se dvojno razredčeni tok izpušnih plinov ohranja pri temperaturi največ 325 K (52 °C) tik pred primarnim filtrom za delce.

– DAF, filter zraka za redčenje

Priporočata se filtriranje zraka za redčenje in izločanje ogljikovodikov iz ozadja s pomočjo aktivnega oglja. Zrak za redčenje mora imeti temperaturo 298 K (25 °C) +/- 5 K. Na zahtevo proizvajalca motorja se zrak za redčenje vzorči v skladu z dobro inženirsko prakso, da se določijo ravni delcev v ozadju, te pa se lahko nato odštejejo od vrednosti, izmerjenih v razredčenih izpušnih plinih.

– PSP, sonda za vzorčenje delcev

Sonda predstavlja prvi del cevi za prenos vzorca delcev PTT in

– mora biti usmerjena proti toku in nameščena na točki, kjer so zrak za redčenje in izpušni plini dobro premešani, tj. na središčnici tunela za redčenje DT sistemov za redčenje približno 10 premerov tunela v smeri toka od točke, kjer izpušni plini vstopajo v tunel za redčenje,

– mora imeti notranji premer najmanj 12 mm,

– se sme z neposrednim ogrevanjem ali s predogrevanjem zraka za redčenje ogreti na temperaturo sten največ 325 K (52 °C), pod pogojem, da temperatura zraka pred uvajanjem izpušnih plinov v tunel za redčenje ne presega 325 K (52 °C),

– je lahko izolirana.

1.2.2. Sistem za vzorčenje delcev (sliki 14 in 15)

Za zbiranje delcev na filtru za delce je potreben sistem za vzorčenje delcev. Pri redčenju z delnim tokom s skupnim vzorčenjem, pri katerem se skozi filtre vodi celoten vzorec razredčenih plinov, tvorita sistema redčenja (točka 1.2.1.1, sliki 7 in 11) in vzorčenja ponavadi integrirano enoto. Pri redčenju z delnim tokom z delnim vzorčenjem ali redčenju s celotnim tokom, kjer se skozi filtre vodi samo del razredčenih izpušnih plinov, sistema redčenja (točka 1.2.1.1, slike 4, 5, 6, 8, 9, 10 in 12 ter točka 1.2.1.2, slika 13) in vzorčenja ponavadi tvorita dve različni enoti.

Po tej direktivi je dvojni sistem redčenja DDS (slika 15) sistema redčenja s celotnim tokom posebna modifikacija tipičnega sistema za vzorčenje delcev, kakor ga prikazuje slika 14. Dvojni sistem redčenja vključuje vse pomembne dele sistema za vzorčenje delcev, kakor so na primer držala za filtre in črpalka za vzorčenje, ter dodatno nekaj značilnosti redčenja, kot sta dovajanje zraka za redčenje in sekundarni tunel za redčenje.

Da bi se izognili morebitnemu vplivu na krmilne zanke, se priporoča, da črpalka za vzorčenje teče skozi ves postopek preskušanja. Pri metodi z enojnim filtrom se uporabi sistem obvoda, ki pošilja vzorec skozi filtre za vzorčenje ob želenem času. Vpliv postopka preklapljanja na krmilne zanke je treba kolikor mogoče zmanjšati.

Opisi – sliki 14 in 15

– PSP, sonda za vzorčenje delcev (sliki 14 in 15)

Sonda za vzorčenje delcev, prikazana na slikah, predstavlja prvi del cevi za prenos delcev PTT. Sonda:

– mora biti usmerjena proti toku in nameščena na točki, kjer so zrak za redčenje in izpušni plini dobro premešani, tj. na središčnici tunela za redčenje DT sistemov za redčenje (glej točko 1.2.1) približno 10 premerov tunela v smeri toka od točke, kjer izpušni plini vstopajo v tunel za redčenje,

– mora imeti notranji premer najmanj 12 mm,

– se lahko z neposrednim ogrevanjem ali s predogrevanjem zraka za redčenje ogreje na temperaturo sten največ 325 K (52 °C), pod pogojem, da temperatura zraka pred uvajanjem izpušnih plinov v tunel za redčenje ne preseže 325 K (52 °C),

– je lahko izolirana.

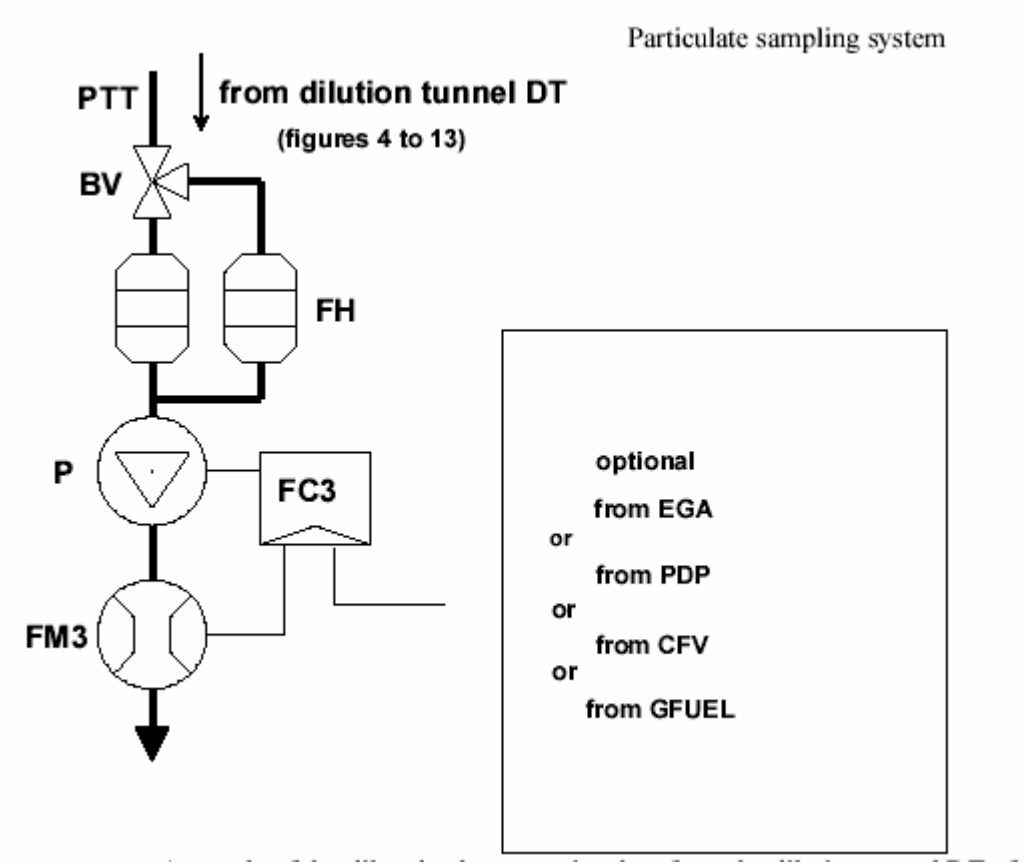

Slika 14: sistem za vzorčenje delcev

From dilution tunnel DT (figures 4 to 13) = Iz tunela za redčenje DT (slike 4 do 13) Optional from EGA or from ODP or from CFV or from GFUEL = Izbirno iz EGA ali iz PDP ali iz CFV ali iz GFUEL

Iz tunela za redčenje DT sistema za redčenje z delnim ali s celotnim tokom se skozi sondo za vzorčenje delcev PSP in cevi za prenos delcev PTT s pomočjo črpalke za vzorčenje P odvzame vzorec razredčenih izpušnih plinov. Vzorec se vodi skozi držalo(-a) za filter FH, ki vsebuje(-jo) filtre za vzorčenje delcev. Stopnjo pretoka vzorca krmili krmilnik pretoka FC3. Če se uporablja elektronska kompenzacija pretoka EFC (glej sliko 13), se kot ukazni signal za FC3 uporabi pretok razredčenih izpušnih plinov.

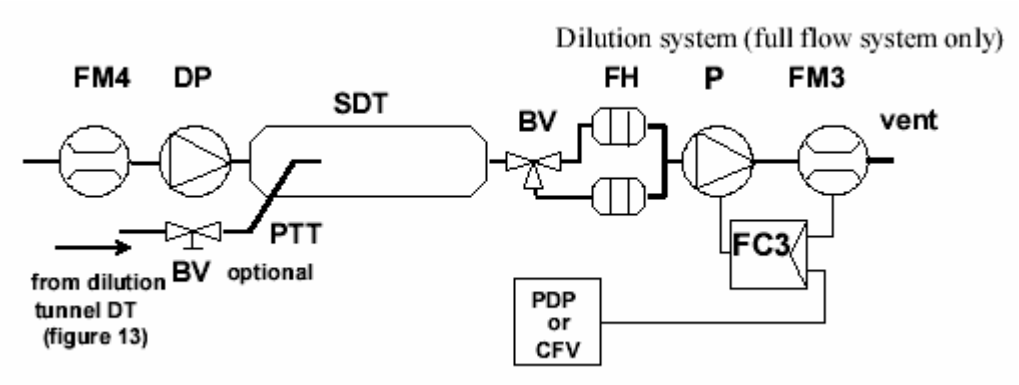

Slika 15: sistem redčenja (samo pri sistemu s celotnim tokom)

From dilution tunnel DT (figure 13) = Iz tunela za redčenje DT (slika 13) BV optional = BV izbirno PDP or CFV = PDP ali CFV Vent = Izpust v ozračje

Iz tunela za redčenje DT sistema redčenja s celotnim tokom se vzorec razredčenih izpušnih plinov vodi skozi sondo za vzorčenje delcev PSP in cevi za prenos delcev PTT v sekundarni tunel za redčenje SDT, kjer se še enkrat razredči. Nato se vzorec vodi skozi držalo(-a) za filter FH, ki vsebuje(-jo) filtre za vzorčenje delcev. Stopnja pretoka zraka za redčenje je ponavadi konstantna, medtem ko stopnjo pretoka vzorca krmili krmilnik pretoka FC3. Če se uporablja elektronska kompenzacija pretoka EFC (slika 13), se kot ukazni signal za FC3 uporabi pretok razredčenih izpušnih plinov.

– PTT, cev za prenos vzorcev (sliki 14 in 15)

Cev za prenos vzorcev ne sme biti daljša od 1020 mm in mora imeti najmanjšo možno dolžino.

Mere veljajo:

– pri sistemu za delno vzorčenje pri redčenju z delnim tokom in za enojni sistem redčenja s celotnim tokom od konice sonde do držala za filter,

– pri sistemu za celotno vzorčenje pri redčenju z delnim tokom od konca tunela za redčenje do držala za filter,

– pri dvojnem sistemu redčenja s celotnim tokom od konice sonde do sekundarnega tunela za redčenje.

Cev za prenos vzorca:

– se sme z neposrednim ogrevanjem ali s predogrevanjem zraka za redčenje ogreti na temperaturo sten največ 325 K (52 °C), pod pogojem, da temperatura zraka pred uvajanjem izpušnih plinov v tunel za redčenje ne presega 325 K (52 °C),

– je lahko izolirana.

– SDT, sekundarni tunel za redčenje (slika 15)

Sekundarni tunel za redčenje naj ima premer najmanj 75 mm in naj bo dovolj dolg, da dvojno razredčeni vzorec ostane v njem najmanj 0,25 sekunde. Držalo za primarni filter FH mora biti nameščeno v območju 300 mm od izstopa iz SDT.

Sekundarni tunel za redčenje:

– se sme z neposrednim ogrevanjem ali s predogrevanjem zraka za redčenje ogreti na temperaturo sten največ 325 K (52 °C), pod pogojem, da temperatura zraka pred uvajanjem izpušnih plinov v tunel za redčenje ne presega 325 K (52 °C),

– je lahko izoliran.

– FH, držalo(-a) za filter (sliki 14 in 15)

Za primarni in sekundarni filter se lahko uporablja eno držalo ali dve ločeni držali. Izpolnjene morajo biti zahteve iz Priloge III, Dodatek 1, točka 1.5.1.3.

Držalo(-a) za filter:

– se sme(-jo) z neposrednim ogrevanjem ali s predogrevanjem zraka za redčenje ogreti na temperaturo sten največ 325 K (52 °C), pod pogojem, da temperatura zraka ne presega 325 K (52 °C),

– je (so) lahko izolirano(-a).

– P, črpalka za vzorčenje (sliki 14 in 15)

Črpalka za vzorčenje delcev mora biti nameščena dovolj daleč od tunela, da ostaja temperatura vhodnih plinov konstantna (+/- 3 K), če se ne uporablja korekcija pretoka s FC3.

– DP, črpalka zraka za redčenje (slika 15) (samo dvojni sistem redčenja s celotnim tokom)

Črpalka zraka za redčenje mora biti nameščena tako, da se sekundarni zrak za redčenje dovaja pri temperaturi 298 K (25 °C) +/- 5 K.

– FC3, krmilnik pretoka (sliki 14 in 15)

Za kompenziranje pretoka delcev glede na nihanja temperature in protitlaka na poti vzorca se uporabi krmilnik pretoka, če ni na voljo nobenega drugega načina. Krmilnik pretoka pa je predpisan, če se uporablja elektronska kompenzacija pretoka EFC (slika 13).

– FM3, naprava za merjenje pretoka (sliki 14 in 15) (pretok vzorčenih delcev)

Plinomer ali merilniki pretoka delcev morajo biti nameščeni dovolj daleč od črpalke za vzorčenje, da ostane temperatura vsesanega zraka, če se ne uporablja korekcija pretoka s FC3, konstantna (+/- 3 K).

– FM4, naprava za merjenje pretoka (slika 15) (zrak za redčenje, samo dvojni sistem redčenja s celotnim tokom)

Plinomer ali merilniki pretoka zraka za redčenje morajo biti nameščeni tako, da ostane temperatura vsesanega zraka pri 298 K (25 °C) +/- 5 K.

– BV, krogelni ventil (izbirno)

Notranji premer krogelnega ventila ne sme biti manjši od notranjega premera cevi za prenos delcev, čas njegovega preklopa pa mora biti krajši od 0,5 sekunde.

OPOMBA: Če je zunanja temperatura v bližini PSP, PTT, SDT in FH pod 293 K (20 °C), je treba preprečiti izgube delcev na hladnih stenah teh delov. Zato se priporoča ogrevanje in/ali izoliranje teh delov v mejah, podanih v ustreznih opisih. Prav tako se priporoča, da med vzorčenjem temperatura na dotoku v filter ni nižja od 293 K (20 °C).

Pri velikih obremenitvah motorja se lahko zgoraj navedeni deli hladijo z neagresivnimi sredstvi, kakor je npr. ventilator, če temperatura hladilnega sredstva ni pod 293 K (20 °C).

PRILOGA 5

Priloga 7 se spremeni tako, da se glasi:

»

PRILOGA 7
(vzorec)
CERTIFIKAT O TIPSKI ODOBRITVI

Štampiljka

Sporočilo o:

Tipski odobritvi / razširitvi / zavrnitve / preklicu tipske odobritve

motorja ali družina motorja v zvezi z emisijo onesnaževal, ter v skladu s Pravilnikom o emisiji plinastih onesnaževal in delcev iz motorjev z notranjim zgorevanjem, namenjenih za vgradnjo v necestne premične stroje.

Tipska odobritev št. …… razširitev št. ……

Razlog za razširitev (kjer je potrebno) ……

1. DEL

Splošno

0.1. Znamka (naziv podjetja): .....

0.2. Proizvajalčeva oznaka osnovnega -/ in (če je treba družine motorja) (1): .....

0.3. Proizvajalčeva koda tipa, kot je označena na motorju .....

Mesto: .....

Način namestitve: .....

0.4. Navedba strojev in naprav, ki naj jih motor poganja (2) .....

0.5. Ime in naslov proizvajalca: .....

Ime in naslov pooblaščenega zastopnika proizvajalca (če obstoja) .....

0.6. Mesto in način namestitve identifikacijske številke motorja; .....

0.7. Mesto in način namestitve znaka ES tipske odobritve .....

0.8. Naslov (-i) proizvodnih obratov: .....

2. DEL

1. Omejitve uporab, če obstajajo: .....

1.1. Posebni pogoji, ki jih je treba upoštevati pri vgradnji motorja na stroj ali napravo: .....

1.1.1. Največji dovoljeni podtlak vsesanega zraka ……..…… kPa

1.1.2. Največji dovoljeni protitlak …….. kPa

2. Tehnična služba, pooblaščena za izvajanje preskusov(3) .....

3. Datum poročila o preskusu: .....

4. Številka poročila o preskusu: .....

5. Podpisani potrjujem točnost proizvajalčevega opisa, ki je v priloženem opisnem listu motorja (-jev) in da se priloženi rezultati preskusa nanašajo na ta tip. Vzorec (-ci) je bil izbran od ministrstva, pristojnega za okolje, ……. proizvajalec pa jih je predložil kot (osnovni (-e)) tip (e) motorja

Tipska odobritev se podeli / zavrne / prekliče

Kraj: ……..

Datum: ……..

Podpis: ……..

Priloge: Opisna dokumentacija
Rezultati preskusov
Korelacijska študija, ki se nanaša na uporabljeni sistem vzorčenja, če se ta razlikuje od referenčnih sistemov (če je treba).

(1) izpusti če ni primerno

PRILOGA 7

1. DODATEK

REZULTATI PRESKUSA ZA MOTORJE NA KOMPRESIJSKI VŽIG

1. PODATKI O IZVEDBI PRESKUSA NRSC (4) :

1.1. Referenčno gorivo, uporabljeno za preskus
1.1.1. Cetansko število: .....
1.1.2. Vsebnost žvepla: .....
1.1.3. Gostota .....
1.2. Mazivo
1.2.1. Znamka(-e):.....
1.2.2. Tip(-i): ..... (navesti odstotek olja v mešanici, če gre za mešanico maziva in goriva)
1.3. Oprema, ki jo poganja motor (če pride v poštev)
1.3.1. Naštetje in identifikacijski podatki: .....
1.3.2. Moč, ki se porabi pri navedenih vrtilnih frekvencah motorja (kot jo opredeli proizvajalec):

	Moč PAE (kW), ki se porabi pri različnih vrtilnih frekvencah motorja (1), ob upoštevanju dodatka 3 te priloge	
Oprema	Vmesna (če pride v poštev)	Nazivna
Skupaj:		
1 Ne sme presegati 10 % moči, izmerjene med preskusom.		

1.4. Učinek motorja
1.4.1. Vrtilne frekvence motorja:
Prosti tek: ..... vrt./min
Vmesna vrtilna frekvenca: ..... vrt./min Nazivna vrtilna frekvenca: ..... vrt./min

1.4.2. Moč motorja

	Nastavitev moči (kW) pri različnih vrtilnih frekvencah motorja	
Stanje	Vmesna (če pride v poštev)	Nazivna
Največja moč, izmerjena med preskusom (PM) (kW) (a)		
Skupna moč, ki jo porabi dodatna oprema, potrebna za delovanje motorja po točki 1.3.2 tega dodatka ali točki 2.8 Priloge III (PAE) (kW) (b)		
Neto moč motorja, kot je opredeljena v točki 2.4 Priloge I (kW) (c)		
C = a+b		

1.5. Ravni emisij
1.5.1. Nastavitev dinamometra (kW)

	Nastavitev dinamometra (kW) pri različnih vrtilnih frekvencah motorja	
Odstotek obremenitve	Vmesna (če pride v poštev)	Nominalna
10 (če pride v poštev)		
25 (če pride v poštev)		
50		
75		
100		

1.5.2. Rezultati preskusa emisij pri preskusu NRSC:

CO: . ..... g/kWh
HC: . ..... g/kWh
NOx: . ..... g/kWh
NMHC+NOx: .... g/kWh
Delci: …… g/kWh

1.5.3. Sistem vzorčenja, uporabljen za preskus NRSC:
1.5.3.1. Plinaste emisije (1): .....
1.5.3.2. Delci (1): ……..
1.5.3.2.1. Metoda (2) z enojnim filtrom / z več filtri

2 PODATKI O IZVEDBI PRESKUSA NRTC (3):
2.1. Ravni emisij pri preskusu NRTC:

CO: . ..... g/kWh
NMHC: ..... g/kWh
NOx: . ..... g/kWh
Delci: . ……..... g/kWh
NMHC+NOx : .... g/kWh

2.2. Sistem vzorčenja, uporabljen za preskus NRTC:

Plinaste emisije (1) …….
Delci (1) …….
Metoda (2) z enojnim filtrom / z več filtri

(1) Nekorigirana moč, izmerjena v skladu z določbami točke 2.4 priloge 1.
(2) Navedite vrednosti, določene v točki 1 priloge 6.
(3) Neustrezno črtati.
(4) V primeru več osnovnih motorjev se navede za vsakega.

PRILOGA 7
2. DODATEK

Rezultati preskušanja za motorje na prisilni vžig

1. Podatki o izvedbi preskusa (-ov) (1) .....

1.1. Oktansko število

1.1.1. Oktansko število .....

1.1.2. Navesti odstotek olja v mešanici maziva in bencin, kot je to v primeru dvotaktnih strojev .....

1.1.3. Gostota bencina za štiritaktne motorje in mešanice bencina in olja za dvotaktne motorje .....

1.2. Mazivo

1.2.1. Znamka (-e) .....

1.2.2. Tip (-i) .....

1.3. Oprema, ki jo poganja motor

1.3.1. Oštevilčenje in drugi identifikacijski podatki .....

1.3.2. Moč, ki se porabi pri navedenih vrtilnih frekvencah (kot jo opredeli proizvajalec): .....

	Moč PAE (kW), ki se porabi pri različnih vrtilnih frekvencah (1) upoštevajoč tretjega dodatka te priloge	
oprema	vmesna (če se uporablja)	nazivna
Skupaj:		
(1) Ne sme biti večja od 10% moči, izmerjene med preskusom		

1.4. Zmogljivost motorja

1.4.1. Vrtilne frekvence motorja
Prosti tek: …… vrt/min
Vmesna vrtilna frekvenca: …… vrt/min
Nazivna vrtilna frekvenca: …… vrt/min

(1) V primeru, da se preskuša več osnovnih motorjev, navesti podatki za vsakega.

1.4.2. Moč motorja (2)

	Nastavitev moči (kW) pri raznih vrtilnih hitrostih motorja	
stanje	vmesna (če se uporablja)	namenska
Največja moč izmerjena med preskusom (PM) (kW) (a)		
Celotna moč, ki jo porabi dodatna oprema, potrebna za delovanje motorja skladno s točko 1.3.2. tega dodatka, ali skladno s točko 2.8 v prilogi 3 tega pravilnika (PAE) (kW) (b)		
Neto moč motorja (kW) (c)		
c = a + b		

(1) Nekorigirana moč, izmerjena skladno s točko 7 četrtega člena tega pravilnika

1.5. Ravni emisij

1.5.1. Nastavitev dinamometra (kW)

	Nastavitve dinamometra (kW) pri različnih vrtilnih hitrostih	
odstotek obremenitve	vmesna (če se uporablja)	nazivna (če se uporablja)
10 (če je uporabljena)		
25 (če je uporabljena)		
50		
75		
100		

1.5.2. Rezultati preskusa emisij preskusnega cikla:

CO: ……. g/kWh
HC: ……. g/kWh
NOx: ……... g/kWh

PRILOGA 7
3. DODATEK

Oprema in pomožne naprave, ki jih je treba namestiti za preskus ugotavljanja moči motorja

Številka	Oprema in pomožne naprave	Nameščena za preskus emisij
1	Sesalni sistem	
	sesalni zbiralnik	da, serijska oprema
	sistem za uravnavanje emisij iz okrova ročične gredi	da, serijska oprema
	Regulirne naprave za sistem z dvojnim sesalnim zbiralnikom	da, serijska oprema
	merilnik zračnega pretoka	da, serijska oprema
	sistem za dovod zraka	da (a)
	zračni filter	da (a)
	vstopni dušilnik hrupa	da (a)
	omejilnik hitrosti	da (a)
2	Ogrevalna naprava sesalnega zbiralnika	da, serijska oprema. Po možnosti nastavljena v najugodnejšem stanju
3	Izpušni sistem	
	čistilnik izpušnih plinov	da, serijska oprema
	zbiralnik izpušnih plinov	da, serijska oprema
	priključne cevi	da (b)
	dušilnik hrupa	da (b)
	zadnji (izstopni) del izpušne cevi	da (b)
	motorska zavora	ne (c)
	naprava za tlačno polnjenje	da, serijska oprema
4	Napajalna črpalka za gorivo	da, serijska oprema (d)
5	Oprema za uplinjanje	
	uplinjač	da, serijska oprema
	elektronski regulirni sistem, merilnik zračnega pretoka itd.	da, serijska oprema
	Oprema za plinske motorje	
	tlačni regulator	da, serijska oprema
	uparjalnik	da, serijska oprema
	mešalnik	da, serijska oprema
6	Oprema za vbrizgavanje goriva (bencin in dizel)	
	predfilter	da, serijska oprema ali oprema preskusne naprave
	filter	da, serijska oprema ali oprema preskusne naprave
	tlačilka	da, serijska oprema
	visokotlačna cev	da, serijska oprema

Številka	Oprema in pomožne naprave	Nameščena za preskus emisij
	vbrizgalna šoba	da, serijska oprema
	ventil za dovod zraka	da, serijska oprema (e)
	elektronski regulirni sistem, merilnik zračnega pretoka itd.	da, serijska oprema
	krmilnik / sistem za krmiljenje tlačilke za gorivo	da, serijska oprema
	samodejna ustavitev krmilne zobate letve pri polni obremenitvi v odvisnosti od atmosferskih pogojev	da, serijska oprema
7	Oprema za tekočinsko hlajenje	
	hladilnik	Ne
	ventilator	Ne
	usmerjevalnik zraka ventilatorja	Ne
	vodna črpalka	da, serijska oprema (f)
	termostat	da, serijska oprema (g)
8	Zračno hlajenje	
	usmerjevalnik zraka	ne (h)
	ventilator ali puhalo	ne (h)
	naprava za reguliranje temperature	Ne
9	Električna oprema	
	generator	da, serijska oprema (i)
	sistem za razdelitev vžigalne iskre	da, serijska oprema
	tuljava ali tuljave	da, serijska oprema
	vžigalni kabli	da, serijska oprema
	vžigalne svečke	da, serijska oprema
	elektronski regulirni sistem vključno s sistemom senzorja klenkanja/zakasnitve vžiga	da, serijska oprema
10	Oprema za tlačno polnjenje	
	kompresor, ki ga neposredno poganja motor in/ali izpušni plini	da, serijska oprema
	hladilnik polnilnega zraka	da, serijska oprema (j) (k)
	(obtočna) črpalka za hladilno sredstvo ali ventilator (ki ga poganja motor)	ne (h)
	naprava za reguliranje pretoka hladilnega sredstva	da, serijska oprema
11	dodatni ventilator preskusne naprave	da, če je potrebno
12	naprava za zmanjševanje onesnaževanja	da, serijska oprema (l)
13	zagonska oprema	oprema preskusne naprave
14	tlačilka za mazivno olje	da, serijska oprema

(a) Popoln sesalni sistem se glede na predvideno uporabo namesti:

če obstaja tveganje precejšnjega vpliva na moč motorja;

v primeru motorjev na prisilni vžig s sesanjem pri tlaku okolice;

če to zahteva proizvajalec;

V drugih primerih se lahko uporabi enakovreden sistem, s tem da se prej preveri, ali se tlak v sesalni cevi ne razlikuje za več kot 100 Pa od zgornje meje, ki jo za čisti filter za zrak navede proizvajalec.

(b) Popoln izpušni sistem se glede na predvideno uporabo namesti:

če obstaja tveganje precejšnjega vpliva na moč motorja;

v primeru motorjev na prisilni vžig s sesanjem pri tlaku okolice;

če to zahteva proizvajalec;

V drugih primerih se lahko uporabi enakovreden sistem, pod pogojem, da se izmerjeni tlak ne razlikuje za več kot 1000 Pa od zgornje meje, ki jo navede proizvajalec.

(c) Če je v motor vgrajena motorska zavora, se ventil lopute utrdi v popolnoma odprtem položaju.

(d) Tlak napajanja z gorivom se po potrebi naravna tako, da je enak tlaku, kakršen je pri določeni uporabi motorja (zlasti, če je uporabljen "povratni sistem za gorivo").

(e) Ventil za dovod zraka je krmilni ventil za pnevmatski krmilnik tlačilke za vbrizgavanje goriva. Krmilnik ali oprema za vbrizgavanje goriva lahko vsebuje tudi druge naprave, ki lahko vplivajo na količino vbrizganega goriva.

(f) Kroženje hladilne tekočine se uravnava samo z vodno črpalko motorja. Hlajenje tekočine lahko povzroča zunanji tokokrog, s tem da ostaneta izguba tlaka tega tokokroga in tlak pri vhodu v črpalko pretežno enaka razmeram v hladilnem sistemu motorja.

(g) Termostat se lahko pritrdi v popolnoma odprtem položaju.

(h) Če se za preskus namesti hladilni ventilator ali puhalo, se odjem moči prišteje k rezultatom, razen pri hladilnih ventilatorjih zračno hlajenih motorjev, ki so neposredno nameščeni na ročično gred. Moč ventilatorja ali puhala se pri vrtilni frekvenci, uporabljeni za preskus, določi bodisi z računanjem iz standardnih lastnosti bodisi s praktičnimi preskusi.

(i) Najmanjša moč generatorja: električna moč generatorja se omeji na moč, potrebno za delovanje dodatne opreme, ki je nujno potrebna za delovanje motorja. Če je treba priključiti akumulator, se uporabi popolnoma napolnjen akumulator, ki je v dobrem stanju.

(j)Motorji s hlajenjem polnilnega zraka se preskušajo s hlajenjem polnilnega zraka – tekočinskim ali zračnim, lahko pa se na željo proizvajalca hladilnik polnilnega zraka nadomesti s sistemom preskusne naprave. V vsakem primeru se opravi merjenje moči pri vsaki vrtilni frekvenci z največjim padcem tlaka in najmanjšim padcem temperature zraka motorja skozi hladilnik polnilnega zraka na sistemu preskusne naprave, kot določi proizvajalec.

(k)Ta lahko npr. vključuje sistem vračanja izpušnih plinov v valj (EGR-sistem), katalitični pretvornik, toplotni reaktor, sistem napajanja s sekundarnim zrakom in sistem zaščite pred izhlapevanjem goriva.

(l)Energijo za električne in druge zagonske sisteme daje preskusna naprava.

«.

PRILOGA 6

Priloga 12 se spremeni tako, da se glasi:

»

PRILOGA 12

Priznavanje enakovrednih certifikatov o tipski odobritvi

Za razrede motorjev na kompresijski vžig D, E, F in G se kot enakovredni certifikatom o tipski odobritvi po tem pravilniku priznavajo certifikati o tipski odobritvi vključno s pripadajočimi oznakami, če so pridobljeni v skladu:

– z Direktivo 2000/25/ES Evropskega parlamenta in sveta z dne 22. maja 2000 o ukrepih, ki jih je treba sprejeti proti emisijam plinastih in trdnih onesnaževal iz motorjev, namenjenih za pogon kmetijskih ali gozdarskih traktorjev in spremembi Direktive Sveta 74/150/EGS, za izdajo certifikatov za II. stopnjo,

– z Direktivo 88/77/EES Sveta z dne 3. decembra 1987 o približevanju zakonodaje držav članicv zvezi z ukrepi, ki jih je treba sprejeti proti emisijam plinastih okolju škodljivih snovi iz dizelskih motorjev, ki se uporabljajo v vozilih, (z vsemi spremembami) za stopnje A, B1, B2 ali C, ki so določene v 2. členu in oddelku 6.2.1 aneksa 1,

– s Pravilnikom ECE/UN R iz serije 49.03 dopolnil,

– s Pravilnikom ECE/UN R 96 za izdajo certifikatov za B stopnjo na podlagi poglavja 5.2.1 iz serije 01 dopolnil Pravilnika R 96.

3. Za motorje kategorij H, I in J (stopnja IIIA) in motorje kategorij K, L in M (stopnja IIIB), se naslednje tipske odobritva in pripadajoče tipske oznake, če so uporabljene, priznajo kot enakovredne tipski odobritvi po tem pravilniku;

3.1. Tipska odobritev po Direktivi 88/77/EGS, spremenjeni z Direktivo 99/96/ES, ki so v skladu s stopnjami zmanjševanja emisij A, B1, B2 ali C po tem pravilniku in točki 6.2.1 v prilogi 1,

3.2. Tipska odobritev po Pravilniku UN-ECE 49.03,, ki so v skladu s stopnjami zmanjševanja emisij B1, B2 in C podanimi v točki 5.2.

«.

PRILOGA 7

Za prilogo 12 se dodajo nove priloge 13, 14 in 15, ki se glasijo:

»PRILOGA 13

DOLOČBE ZA MOTORJE, DANE NA TRG NA PODLAGI »PROŽNE SHEME« TIPSKE ODOBRITVE

Na zahtevo proizvajalca strojev (v nadaljnjem besedilu: PS) in s soglasjem ministrstva lahko proizvajalec motorjev v obdobju, ko veljajo istočasno mejne vrednosti dveh zaporednih razredov motorjev, da na trg omejeno število motorjev, ki izpolnjujejo zahteve v zvezi z mejnimi vrednostmi emisij prejšnjega razreda motorjev, če postopek tipske odobritve poteka na naslednji način:

1. DEJAVNOSTI PROIZVAJALCA MOTORJEV IN PS

1.1. Če želi PS uporabljati prožno shemo tipske odobritve, zaprosi ministrstvo za soglasje, da lahko v obdobju med dvema zaporednima razredoma mejnih vrednosti od dobaviteljev motorjev kupi količine motorjev, določene v točkah 1.2 in 1.3, ki ne izpolnjujejo trenutne mejne vrednosti za emisije, ampak imajo tipsko odobritev za najbližji prejšnji razred mejne vrednosti za emisije.

1.2. Število motorjev, danih na trg na podlagi prožne sheme tipske odobritve, v nobeni kategoriji motorjev ne sme presegati 20 % letne prodaje strojev z motorji te kategorije (izračunane kot povprečje prodaje za zadnjih pet let na trgu EU). Če PS prodaja stroje na trgu EU manj kot pet let, se povprečje izračuna za obdobje, v katerem PS prodaja stroje v EU.

1.3. Kot druga možnost glede na točko 1.2 lahko PS zahteva soglasje, da lahko njegovi dobavitelji motorjev dajo na trg določeno število motorjev na podlagi prožne sheme tipske odobritve. Število motorjev v posamezni kategoriji ne sme presegati naslednjih vrednosti:

Kategorija motorja	Število motorjev
19-37kW	200
37-75kW	150
75-130kW	100
130-560kW	50

1.4. PS mora k vlogi priložiti naslednje:

(a) vzorec nalepk, ki se pritrdijo na vsak premični stroj, v katerega se vgradi motor, dan na trg na podlagi prožne sheme tipske odobritve. Nalepke vsebujejo naslednje besedilo: »STROJ ŠT.….(Serija strojev) …. (skupno število strojev z določeno močjo), MOTOR ŠT….. S TIPSKO ODOBRITVIJO V SKLADU Z DIREKTIVO. 97/68/ES št. ….« in

(b) vzorec dodatne nalepke, ki se pritrdi na motor in na kateri je navedeno besedilo iz točke 2.2. te priloge.

1.5. PS o uporabi prožne sheme tipske odobritve obvesti pristojni upravni organ vsake države članice EU.

1.6. PS pošlje ministrstvu vse informacije v zvezi z izvajanjem prožne sheme tipske odobritve, ki jih ministrstvo potrebuje za odločanje o zadevi.

1.7. PS vsakih šest mesecev ministrstvu predloži poročilo o izvajanju prožne sheme tipske odobritve, ki ga uporablja. Poročilo vsebuje kumulativne podatke o številu motorjev in premičnih strojev in naprav, danih na trg na podlagi prožne sheme tipske odobritve, serijske številke motorjev in premičnih strojev in naprav ter države članice, v katerih je bil premični stroj ali naprava dana na trg. Ta postopek se izvaja, dokler se uporablja prožna shema tipske odobritve.

2. DEJAVNOSTI PROIZVAJALCA MOTORJEV

2.1. Proizvajalec motorjev lahko motorje daje na trg na podlagi prožne sheme tipske odobritve na podlagi soglasja iz točke 1 te priloge.

2.2. Proizvajalec motorjev mora na te motorje pritrditi nalepko z naslednjim besedilom:

»Motor, dan na trg na podlagi prožne sheme tipske odobritve«.

3. DEJAVNOST MINISTRSTVA

3.1. Ministrstvo oceni vsebino vloge za uporabo prožne sheme tipske odobritve in priložene dokumente. Na podlagi te ocene PS obvesti o svoji odločitvi, ali bo dovolil uporabo prožne sheme tipske odobritve.

PRILOGA 14

Razred I motorjev v skladu s Protokolom 19, sprejetem kot Resolucija Centralne komisije za plovbo po Renu z dne 11. maja 2000.

P_N (kW)	CO (g/kWh)	HC (g/kWh)	NO_x (g/kWh)	PT (g/kWh)
37<= P_N < 75	6,5	1,3	9,2	0,85
75<= P_N < 130	5,0	1,3	9,2	0,70
P >= 130	5,0	1,3	n >= 2800 tr/min = 9.2 500 <= n < 2800 tr/min = 45 . $n^{(-02)}$	0,54

PRILOGA 15

Razred II motorjev v skladu s Protokolom 21, sprejetem kot Resolucija Centralne komisije za plovbo po Renu z dne 31. maja 2001

P_N (kW)	CO (g/kWh)	HC (g/kWh)	NO_x (g/kWh)	PT (g/kWh)
18 <= P_N < 37	5,5	1,5	8,0	0,8
37 <= P_N < 75	5,0	1,3	7,0	0,4
75 <= P_N < 130	5,0	1,0	6,0	0,3
130 <= P_N < 560	3,5	1,0	6,0	0,2
P_N >= 560	3,5	1,0	n >= 3150 min^{-1} = 6,0 343 <= n < 3150 min^{-1} = 45 . $n^{(-02)}$-3 n < 343 min^{-1} = 11,0	0,2

«.

USTAVNO SODIŠČE

3954. Odločba o ugotovitvi, da je Zakon o upravnem sporu v neskladju z Ustavo

Ustavno sodišče je v postopku za oceno ustavnosti, začetem na pobudo Marte Dominike Jelačin iz Ljubljane, na seji dne 22. septembra 2005

o d l o č i l o:

1. Zakon o upravnem sporu (Uradni list RS, št. 50/97, 65/97 – popr. in 70/2000) je v neskladju z Ustavo.

2. Državni zbor mora ugotovljeno neskladje odpraviti v roku enega leta od objave te odločbe v Uradnem listu Republike Slovenije.

O b r a z l o ž i t e v

A.

1. Pobudnica izpodbija prvi in drugi odstavek 62. člena ter 34. člen Zakona o upravnem sporu (v nadaljevanju ZUS). Navaja, da je Upravno sodišče odklonilo pravno varstvo njene ustavne pravice do sojenja v razumnem roku, ker je bil postopek, v katerem je prišlo do kršitve pravice do sojenja v razumnem roku, že končan. Navaja, da je Upravno sodišče, v skladu z ustaljeno upravnosodno prakso in sklicujoč se na stališče Ustavnega sodišča, v sklepu o zavrženju tožbe zavzelo stališče, da lahko stranka tožbo za ugotovitev obstoja kršitve pravice do sojenja v razumnem roku iz 23. člena Ustave v upravnem sporu uveljavlja samo, če postopek še teče, ko pa je postopek pred sodiščem končan, kršenja te pravice ne more več biti in ga zato tudi ni več možno preprečevati. Če postopek ne traja več, ima po navedenem stališču stranka na voljo samo možnost, da pred pristojnim sodiščem uveljavlja odškodnino po 26. členu Ustave. Takšno odločitev naj bi Upravno sodišče sprejelo izključno zaradi neskladja prvega in drugega odstavka 62. člena ZUS s 23. in 157. členom Ustave. Pobudnica poudarja, da 23. člen Ustave zagotavlja pravico do sojenja brez nepotrebnega odlašanja kot celovito pravico in ne zgolj kot »okleščeno« pravico, kot jo ureja izpodbijana določba 62. člena ZUS – le za primere, ko postopek, v katerem naj bi do kršitve prišlo, še traja. Pobudnica se strinja, da po končanem postopku ne more biti več nadaljnjega kršenja te pravice, vendar poudarja, da že zagrešena kršitev oziroma njene posledice niso odpravljene. Zato meni, da bi izpodbijana določba ZUS morala prizadeti stranki omogočiti, da tudi v primeru že končanega sodnega postopka terja od sodišča ugotovitev, da je bila kršitev storjena. Ugotovitev kršitve je po njenem mnenju tudi logičen pogoj, da bi bila odškodnina po 26. členu Ustave sploh lahko prisojena. Za ugotavljanje odškodnine po 26. členu Ustave je namreč potrebno dokazovati še protipravnost državnega organa, ki pa je ne more dokazovati civilno sodišče. Pobudnica je prepričana, da se država uveljavitvi obveznosti do odškodnine po 26. členu Ustave lahko izmakne na podlagi dejstva, da ima de facto močnejši položaj. Pravno varstvo pravice iz 23. člena Ustave naj bi bilo zato popolnoma neučinkovito. Le v primeru, če zakonske določbe dovolj jasno opredeljujejo dolžno ravnanje države ob kršitvi pravice posameznika do sojenja brez nepotrebnega odlašanja, lahko po mnenju pobudnice govorimo o pravem varstvu navedene pravice in o javni pravici do tega varstva v pravem pomenu besede. Pobudnica še poudarja, da zaradi neustrezne in protipravne izpodbijane določbe ZUS veljavna zakonodaja ne ustreza obveznostim, ki jih je država prevzela s podpisom Konvencije o varstvu človekovih pravic in temeljnih svoboščin (Uradni list RS, št. 33/94, MP, št. 7/94 – v nadaljevanju EKČP).

2. Državni zbor odgovarja, da pobuda ni utemeljena. Sklicujoč se na dosedanja stališča Ustavnega sodišča meni, da je na podlagi določb ZUS v postopku upravnega spora mogoče doseči učinkovito sodno varstvo pravic, ki jih zagotavljata 23. in 157. člen Ustave, in da zato izpodbijane določbe z njimi niso v neskladju. Vlada in Ministrstvo za pravosodje menita, da izpodbijane določbe niso v neskladju z Ustavo in predlagata, naj Ustavno sodišče pobudo zavrne.

B. – I.

3. Po 24. členu Zakona o Ustavnem sodišču (Uradni list RS, št. 15/94 – v nadaljevanju ZUstS) mora tisti, ki vloži pobudo za začetek postopka, izkazati svoj pravni interes. Ta je podan, če predpis, katerega oceno predlaga, neposredno posega v njegove pravice, pravne interese oziroma pravni položaj. Po ustaljeni ustavnosodni presoji mora biti pravni interes neposreden in konkreten, morebitna ugoditev pobudnikovemu predlogu mora privesti do izboljšanja njegovega pravnega položaja (tako npr. v odločbi št. U-I-18/98 z dne 19. 4. 2001, Uradni list RS, št. 37/01 in OdlUS X, 76).

4. Pobudnica utemeljuje svoj pravni interes z razlago izpodbijane določbe ZUS, ki jo je zavzelo Upravno sodišče v sklepu št. U 2259/2004 z dne 26. 1. 2005, s katerim je njeno tožbo zaradi kršitve pravice do sojenja v razumnem roku v že končani pravdni zadevi zavrglo. Navaja, da je zoper odločitev Upravnega sodišča vložila pritožbo na Vrhovno sodišče, vendar poudarja, da v upravnem sporu ne more uspeti, ker razlaga izpodbijane določbe ZUS, ki jo je sprejelo Upravno sodišče, temelji na ustaljeni upravno-sodni praksi ter na enakem stališču Ustavnega sodišča. Med postopkom preizkusa obravnavane pobude je Vrhovno sodišče o pritožbi odločilo. Zoper sklep Vrhovnega sodišča št. I Up 432/2005 z dne 14. 4. 2005, s katerim je bila pritožba zavrnjena, je pobudnica pravočasno vložila ustavno pritožbo (št. Up-526/05). Glede na navedeno pobudnica izkazuje pravni interes za oceno ustavnosti izpodbijanih določb ZUS.

5. Ustavno sodišče je pobudo sprejelo. Ker so bili izpolnjeni pogoji iz četrtega odstavka 26. člena ZUstS, je nadaljevalo z odločanjem o stvari sami.

B. – II.

6. Pravica do sodnega varstva iz prvega odstavka 23. člena Ustave pomeni pravico vsakogar, da o njegovih pravicah in dolžnostih ter o obtožbah proti njemu brez nepotrebnega odlašanja odloča neodvisno, nepristransko in z zakonom ustanovljeno sodišče. Podobna pravica je zagotovljena tudi s prvim odstavkom 6. člena EKČP. Pri dosedanjem opredeljevanju vsebine pravice do sodnega varstva iz 23. člena Ustave je Ustavno sodišče vedno izhajalo iz splošne premise, v skladu s katero ni namen Ustave, da bi človekove pravice priznala zgolj formalno in teoretično, pač pa je ustavna zahteva, da mora biti zagotovljena možnost učinkovitega in dejanskega izvrševanja človekovih pravic (odločba Ustavnega sodišča št. Up-275/97 z dne 16. 7. 1998, OdlUS VII, 231). Ob tem je treba upoštevati tudi določbe 5. člena Ustave. Ta člen je pomemben zato, ker vsebuje t. i. pozitivne obveznosti države oziroma posameznih vej oblasti. Ena od teh je tudi obveznost države, »da na svojem ozemlju varuje človekove pravice in temeljne svoboščine«. Varovanja človekovih pravic pa ne gre jemati le kot obveznosti, da se država vzdrži ravnanj, ki bi posegala v človekove pravice ali jih omejevala, temveč jo varovanje človekovih pravic zavezuje tudi k aktivnemu ravnanju, s katerim ustvarja možnosti za čim učinkovitejše uresničevanje človekovih pravic. Že leta 1994 je v eni svojih odločb zapisalo: »V pravni državi mora obstajati tak sistem organizacije, ki omogoča izvajanje Ustave in zakonov ter tak sistem postopkov, ki omogočajo izvrševanje pravic in svoboščin« (odločba št. U-I-13/94 z dne 21. 1. 1994, Uradni list

RS, št. 6/94 in OdlUS III, 8). S tem se je približalo zahtevi, ki izhaja iz judikature Evropskega sodišča za človekove pravice (v nadaljevanju ESČP), po kateri je pozitivna obveznost države nov, procesni vidik tretje generacije človekovih pravic.[1] Obveznost države zagotoviti pravico do učinkovitega sodnega varstva pa izhaja tudi že iz zahtev (načel) pravne države (2. člen Ustave). Ena izmed njih je doseči uresničevanje pravic po mirni poti in s tem preprečiti samovoljno in nasilno reševanje sporov. Z odvzemom pravice do samopomoči je država prevzela obveznost, da bo zagotovila sodno varstvo kot način reševanja sporov o pravicah in obveznostih, tej obveznosti pa ustreza pravica vsakega pravnega subjekta, da od države to lahko zahteva.[2]

7. V skladu s temi izhodišči je Ustavno sodišče že sprejelo stališče, po katerem se pravica do sodnega varstva iz prvega odstavka 23. člena Ustave ne izčrpa že s tem, da je zagotovljena možnost predložiti zadevo sodišču. Smisel pravice do sodnega varstva je nasprotno v zagotovilu, da sodišče v razumnem času vsebinsko, meritorno odloči v zadevi, ki mu je predložena v odločitev. Iz zahteve, po kateri se morajo človekove pravice uresničevati na način, ki zagotavlja njihov poln učinek, nadalje izhaja, da se pravica do sodnega varstva ne izčrpa niti takrat, ko sodišče v posamezni zadevi izda meritorno, vsebinsko odločitev. Sestavni del pravice do sodnega varstva je namreč tudi pravica zahtevati, da se doseže izvršitev sodne odločbe, s katero je sodišče odločilo o kakšni pravici ali obveznosti. Namen in cilj sodnega varstva je namreč praviloma dokončno dosežen šele z uresničitvijo določene pravice oziroma pravnega razmerja in ne le z odločitvijo o njegovem obstoju. Zato morajo biti tistim, ki jim je bila pravnomočno priznana pravica, dani možnost in sredstva, da to pravico tudi dejansko uveljavijo (odločba Ustavnega sodišča št. Up-181/99 z dne 18. 12. 2002, Uradni list RS, št. 7/03 in OdlUS XI, 292; odločba št. U-I-339/98 z dne 21. 1. 1999, Uradni list RS, št. 11/99 in OdlUS VIII, 13). Pravica dobiti od sodišča odločitev o zadevi, ki je predmet presoje (*right to obtain »determination« of the dispute*), in pravica doseči izvršitev pravnomočne sodbe sta tudi po ustaljeni sodni praksi ESČP sestavni del pravice do dostopa do sodišča, kot jo zagotavlja prvi odstavek 6. člena EKČP.[3]

8. Bistveni sestavni del pravice do sodnega varstva je tudi pravica do sojenja brez nepotrebnega odlašanja, ki zagotavlja vsakomur, ki kot stranka nastopa v sodnem postopku, da bo lahko v razumnem času s sodnim varstvom uveljavil svoje pravice.[4] V tem smislu gre za pravico, ki je eden od bistvenih pogojev za učinkovito uresničevanje vseh drugih človekovih pravic. Njen namen je zagotoviti učinkovitost sodnega varstva: prepozno sodno varstvo lahko izniči njegove učinke. Če namreč sodno varstvo pride prepozno, je prizadeta oseba v enakem položaju kot tedaj, ko sodnega varstva sploh nima (*justice delayed is justice denied*). Pravica do sojenja v razumnem roku je zagotovljena tudi s prvim odstavkom 6. člena EKČP, ki določa, da ima vsakdo pravico, da o njegovih civilnih pravicah in obveznostih ali o kakršnih koli kazenskih obtožbah zoper njega pravično in javno v »razumnem roku« odloča neodvisno in nepristransko sodišče. Iz sodne prakse ESČP izhaja, da je pravica do sojenja v razumnem roku izjemnega pomena za kakovost sojenja[5] in da EKČP zavezuje države pogodbenice, da organizirajo svoje pravne sisteme tako, da sodišča lahko izpolnjujejo zahteve iz prvega odstavka 6. člena EKČP, vključno z razumno dolžino postopka. Država mora zato organizirati sodstvo tako, da je zagotovljeno dejansko uresničevanje te pravice.[6] Ta zahteva izvira iz njene pozitivne dolžnosti pri varovanju človekovih pravic. Poudariti je treba, da je ESČP v zadevi Kudla proti Poljski[7] zavzelo novo stališče, da je treba vprašanje, ali je bil pritožnik v posameznem primeru za odločitev o svojih civilnih pravicah in obveznostih ali kazenski obtožbi deležen sojenja v razumnem roku, obravnavati ločeno od vprašanja, ali mu je bilo po domačem pravu na voljo učinkovito pravno sredstvo za uveljavitev te pravice.[8] Poudarilo je, da vedno večje število kršitev pravice do sojenja v razumnem roku terja, da se pozorno obravnava nevarnost, ki jo za vladavino prava predstavlja okoliščina, da v nacionalnih pravnih redih držav članic niso zagotovljena učinkovita pravna sredstva za varstvo pravice do sojenja v razumnem roku. Opozorilo je, da pripada na podlagi 1. člena EKČP[9] glavna odgovornost za uveljavitev z EKČP zagotovljenih pravic in svoboščin državnim oblastem in da je zato mehanizem pritožbe na ESČP državnim sistemom varovanja človekovih pravic le subsidiaren. Po stališču ESČP je ta subsidiarni značaj izražen v 13. členu EKČP (pravica do učinkovitega pravnega sredstva)[10] in prvem odstavku 35. člena EKČP (kriteriji sprejemljivosti).[11] ESČP je poudarilo, da je namen prvega odstavka 35. člena, ki določa pravilo predhodnega izčrpanja domačih pravnih sredstev, zagotoviti državam pogodbenicam možnost preprečevanja ali popravljanja domnevnih kršitev, še preden pridejo obtožbe na ESČP. Pri tem je navedlo, da pravilo iz prvega odstavka 35. člena temelji na domnevi iz 13. člena (s katerim je tesno povezan), da za zatrjevane kršitve posameznikovih konvencijskih pravic obstaja učinkovito domače pravno sredstvo. Po stališču ESČP na ta način 13. člen EKČP, ki je neposreden izraz obveznosti držav pogodbenic, da človekove pravice na prvem mestu in najmočneje varujejo v okviru lastnega pravnega sistema, posamezniku zagotavlja dodatno jamstvo, da lahko te pravice učinkovito uživa. Z vidika ESČP člen 13 EKČP torej učinkuje kot zahteva za uveljavitev domačega pravnega sredstva za vsebinsko presojo »verjetnosti obtožbe« po EKČP ter za zagotovitev primernega zadoščenja. ESČP je v obrazložitvi navedene sodbe ponovilo stališče, da se obseg obveznosti držav pogodbenic po 13. členu EKČP spreminja, odvisno od narave pritožb posameznih pritožnikov, kljub temu pa mora biti pravno sredstvo, ki ga zahteva, »učinkovito« ne le teoretično, temveč tudi v praksi.[12] Po stališču ESČP je v zvezi s pravico do sojenja v razumnem roku učinkovito pravno sredstvo tisto, ki bodisi prepreči domnevno kršitev ali njeno nadaljevanje bodisi zagotovi primerno zadoščenje *(just satisfaction).* Poudariti je

---

[1] Zupančič, B. M. v: Šturm, L. (ur.): Komentar Ustave Republike Slovenije, Fakulteta za podiplomske državne in evropske študije, Ljubljana 2002, str. 112.

[2] Glej o tem tudi dr. A. Galič: Pravica do poštenega sojenja v pravdnem postopku, doktorska disertacija, Ljubljana 1998, str. 90.

[3] Glej na primer odločitve v primerih *Hornsby proti Grčiji*, št. 18357/91 z dne 19. 3. 1997; *Gefima Immobiliare s.r.l. proti Italiji*, št. 2274/93 z dne 28. 7. 1999; *Jasiuniene proti Litvi*, št. 41510/98 z dne 6. 3. 2003; *Karahalios proti Grčiji*, št. 62503/00 z dne 11. 12. 2003; *Kutić proti Hrvaški*, št. 48778/99 z dne 21. 2. 2002.

[4] Čebulj, J. v Šturm, L. (ur.): Komentar Ustave Republike Slovenije, str. 253.

[5] Guincho proti Portugalski, zadeva št. 8990/80, sodba z dne 10. 7. 1984.

[6] Buchholz proti Nemčiji, zadeva št. 7759/77, sodba z dne 6. 5. 1981.

[7] Zadeva št. 30210/96, sodba z dne 26. 10. 2000.

[8] S tem je odstopilo od stališča, da je prvi odstavek 6. člena EKČP *lex specialis* v razmerju do 13. člena EKČP. Do tega primera je ESČP zagovarjalo stališče, da ob ugotovljeni kršitvi prvega odstavka 6. člena EKČP ni treba posebej obravnavati še očitkov o pomanjkanju ustreznih pravnih sredstev za varstvo pravice do sojenja v razumnem roku v nacionalnem pravu države članice, tj. očitkov o kršitvi 13. člena EKČP.

[9] Člen 1. EKČP se glasi: »Visoke pogodbene stranke priznavajo vsakomur, ki sodi v njihovo pristojnost, pravice in svoboščine, opredeljene v prvem delu te Konvencije.«

[10] Člen 13 EKČP se glasi: »Vsakdo, čigar pravice in svoboščine, zajamčene s to Konvencijo, so kršene, ima pravico do učinkovitih pravnih sredstev pred domačimi oblastmi, in to tudi, če je kršitev storila uradna oseba pri opravljanju uradne dolžnosti.«

[11] Prvi odstavek 35. člena EKČP se glasi: »1. Sodišče sme obravnavati zadeve šele potem, ko so bila izčrpana vsa notranja pravna sredstva v skladu s splošno priznanimi pravili mednarodnega prava in v šestih mesecih od dne, ko je bila sprejeta dokončna odločitev po notranjem pravu.«

[12] Enako tudi v zadevi Ilhan proti Turčiji, zadeva št. 22277/93, sodba z dne 27. 6. 2000.

treba, da iz judikature ESČP izhaja, da morajo države pogodbenice zagotoviti učinkovito pravno sredstvo zoper kršitve pravice do sojenja v razumnem roku tudi za primere, ko je kršitev že prenehala. V zadevi Šoć proti Hrvaški[13] je ESČP ugotovilo kršitev 13. člena EKČP, ker pritožniku niso bila dostopna notranja (domača) pravna sredstva, ki bi nudila primerno zadoščenje glede domnevnih kršitev pravice do sojenja v razumnem roku v že zaključenih postopkih.[14]

9. Opozoriti je treba na zadevo Belinger proti Sloveniji[15] (pritožnika sta zatrjevala kršitev pravice do sojenja v razumnem roku v civilnem postopku, ki v času vložitve pritožbe na ESČP še ni bil končan), v kateri je ESČP zavrnilo preliminarni ugovor Vlade o nedopustnosti pritožbe zaradi neizčrpanja domačih pravnih sredstev (prvi odstavek 35. člena EKČP). Ob proučevanju ugovora Vlade je ESČP ponovilo razloge, sprejete v zgoraj navedeni zadevi Kudla proti Poljski, in ugotovilo, da nadzorstvene pritožbe (kot je bila urejena pred spremembami Zakona o sodiščih leta 2000 in leta 2004),[16] upravnega spora ter ustavne pritožbe ni mogoče šteti za učinkovito pravno sredstvo, to je tako pravno sredstvo, ki je pritožniku v ustreznem času dostopno tako v teoriji kot v praksi ter je pritožniku sposobno nuditi ustrezno zadoščenje ter razumne možnosti za uspeh.

10. Pravica do sojenja brez nepotrebnega odlašanja iz prvega odstavka 23. člena Ustave sodi med pravice, ki nimajo s posebnim zakonom določenega sodnega varstva. Ker pa je del 23. člena Ustave, ji mora biti glede na četrti odstavek 15. člena Ustave, tako kot vsem drugim človekovim pravicam in temeljnim svoboščinam,[17] zagotovljeno sodno varstvo ter pravica do odprave posledic njihove kršitve. Uresničevanje pravice do sodnega varstva v primerih, v katerih ni z zakonom predvideno drugo sodno varstvo, se zagotavlja v okviru upravnega spora po drugem odstavku 157. člena Ustave oziroma na podlagi tretjega odstavka 1. člena ZUS. Po določbi drugega odstavka 157. člena Ustave (ki jo tretji odstavek 1. člena ZUS povzema) pristojno sodišče v upravnem sporu odloča tudi o zakonitosti posamičnih dejanj in aktov, s katerimi se posega v ustavne pravice posameznika, če ni zagotovljeno drugo sodno varstvo. Ker ravnanje sodišča, ki brez nepotrebnega odlašanja (v razumnem roku) ne izda sodbe, pomeni dejanje, s katerim se posega v obravnavano človekovo pravico, je zoper to ravnanje zagotovljeno varstvo v upravnem sporu. ZUS v 62. členu določa, da sme sodišče v upravnem sporu iz tretjega odstavka 1. člena tega zakona ugotoviti nezakonitost akta ali dejanja, prepovedati nadaljevanje posamičnega dejanja, odločiti o tožnikovem zahtevku za povrnitev škode in določiti, kar je treba, da se odpravi poseg v ustavne pravice in vzpostavi zakonito stanje. O prepovedi nadaljevanja dejanja in ukrepih za vzpostavitev zakonitega stanja, če nezakonito dejanje še traja, odloči sodišče brez odlašanja. Če sodišče v navedenem primeru ne more odločiti brez odlašanja, lahko v skladu z 69. členom ZUS po uradni dolžnosti izda začasno odredbo.

11. Ustavno sodišče je že razsodilo, da je v primerih, ko postopek še teče, za presojo o obstoju kršitve pravice do sojenja brez nepotrebnega odlašanja pristojno Upravno sodišče (tako npr. v sklepu št. Up-369/97 z dne 21. 1. 1998, OdlUS VII, 116). Takšno stališče je oprlo tudi na ureditev po ZUS, ki med določbami o pristojnosti povzema ustavno določbo drugega odstavka 157. člena (tretji odstavek 1. člena ZUS). Poleg tega pa so tudi druge določbe ZUS prilagojene potrebam učinkovitega varstva človekovih pravic. Tako ima npr. sodišče več možnosti za meritorno odločitev o tožbi (prvi odstavek 62. člena); dana so mu široka pooblastila, da vsebino odločitve prilagodi naravi kršene ustavne pravice in dejansko doseže, kar je treba za prenehanje kršitve, ter v ta namen lahko izda (urejevalno) začasno odredbo (drugi in tretji odstavek 62. člena). Zavzelo je stališče, da taka ureditev nudi dovolj zanesljivo podlago za sklepanje, da je tožba v upravnem sporu lahko učinkovito pravno sredstvo za varstvo ustavne pravice do sojenja brez nepotrebnega odlašanja.[18] V odločbi št. Up-277/96 z dne 7. 11. 1996 (OdlUS V, 189) je Ustavno sodišče sprejelo stališče, da sodno varstvo v upravnem sporu ne bi bilo učinkovito v primerih, ko bi šlo v postopku pred Vrhovnim sodiščem za kršitev pravice do sojenja brez nepotrebnega odlašanja. Zato je v takšnih primerih dopustno neposredno vložiti ustavno pritožbo. V odločbi št. Up-73/97 z dne 7. 12. 2000 (Uradni list RS, št. 1/01 in OdlUS IX, 309) je Ustavno sodišče poudarilo, da so bila navedena stališča sprejeta za primere, ko je kršitev še trajala. V tej zadevi pa je zavzelo stališče za primere, ko je postopek, v katerem naj bi prišlo do kršitve pravice do sojenja brez nepotrebnega odlašanja, že končan. Po stališču Ustavnega sodišča v takšnih primerih varstva te pravice ni mogoče zahtevati niti v upravnem sporu (kot subsidiarnem sodnem varstvu po drugem odstavku 157. člena Ustave) niti (če gre za kršitev pred Vrhovnim sodiščem) neposredno z ustavno pritožbo. To stališče je oprlo na ugotovitev, da je smisel sodnega varstva zoper še trajajočo kršitev te pravice v upravnem sporu in ustavne pritožbe v tem, da se prepreči nadaljnje nepotrebno odlašanje odločanja sodišča. Ko pa je postopek pred sodiščem končan, kršenja te pravice ne more več biti in ga zato tudi ni več mogoče preprečevati. Dejanje, s katerim naj bi bila kršena obravnavana pravica, je namreč že prenehalo. Povračilo morebitne škode, ki bi mu bila s tako kršitvijo storjena, lahko prizadeti v postopku pred pristojnim sodiščem zahteva na podlagi 26. člena Ustave z odškodninsko tožbo proti državi; ko so pravna sredstva v tem postopku izčrpana, lahko ob pogojih ZUstS vloži tudi ustavno pritožbo.

12. Ustavno sodišče mora ne glede na svoja stališča, navedena v prejšnji točki obrazložitve, pri presoji izpodbijanih določb ZUS upoštevati sodno prakso ESČP, po kateri je učinkovito sodno varstvo pravice do sojenja v razumnem roku zagotovljeno le, če obsega tudi varstvo, ki nudi primerno zadoščenje. Dobi naj ga tisti, ki mu je bila pravica kršena v že končanem postopku.[19] To prakso mora Ustavno sodišče upoštevati ne glede na to, da je bila sprejeta v zadevi, v kateri Slovenija sama v postopku pred ESČP ni bila udeležena. Gre namreč za jasno

---

[13] Zadeva št. 47863/99, sodba z dne 9. 3. 2003.

[14] V navedeni zadevi je pritožnik med drugim zatrjeval kršitev 13. člena EKČP, ker da ni imel učinkovitega pravnega sredstva, ki bi ga lahko vložil v zvezi z vprašanjem pretirane dolžine že zaključenega civilnega postopka. Vlada je ugovarjala, da je imel pritožnik možnost vložitve ustavne pritožbe po 63. členu Zakona o Ustavnem sodišču Republike Hrvaške iz leta 2002, ki omogoča stranki, da v zvezi z dolžino postopka vloži ustavno pritožbo še pred izčrpanjem drugih pravnih poti, Ustavnemu sodišču pa, da lahko sodišču naloži rok za opravo procesnega dejanja oziroma da prisodi tudi primerno odškodnino v primeru ugotovljene kršitve. Po mnenju Vlade je ta možnost v pritožnikovem primeru predstavljala učinkovito pravno sredstvo v zvezi z dolžino postopka. ESČP ugovora Vlade ni sprejelo, temveč je ugotovilo kršitev 13. člena EKČP. V obrazložitvi je navedlo, da Vlada ni navedla nobene odločitve, ki bi nakazovala, da Ustavno sodišče sprejema v obravnavo primere v zvezi s pretirano dolžino že zaključenih postopkov. Nasprotno, odločitve Ustavnega sodišča glede uporabe 63. člena Zakona o Ustavnem sodišču 2002 jasno kažejo, da je Ustavno sodišče sprejelo stališče, da se 63. člen ne nanaša na primere že zaključenih postopkov. Po mnenju ESČP praksa Ustavnega sodišča, odsotnost sodne prakse v podporo vladnemu argumentu kot tudi nejasno besedilo 63. člena, kar zadeva njegovo uporabnost za primere že zaključenih postopkov, kaže na to, da ni mogoče ugotoviti, da bi 63. člen predstavljal učinkovito pravno sredstvo za dolžino že zaključenih civilnih postopkov. ESČP pa ni ugotovilo, da bi bilo pritožniku na voljo kakšno drugo učinkovito pravno sredstvo.

[15] Zadeva št. 42320/98, odločitev o dopustnosti pritožbe z dne 2. 10. 2001 in sodba (prijateljska poravnava) z dne 13. 6. 2002.

[16] Zakon o spremembah in dopolnitvah Zakona o sodiščih (Uradni list RS, št. 28/30 – ZS-C in Uradni list RS, št. 73/04 – ZS-D).

[17] Četrti odstavek 15. člena Ustave se glasi: »Zagotovljeni sta sodno varstvo človekovih pravic in temeljnih svoboščin ter pravica do odprave posledic njihove kršitve.«

[18] Takšno utemeljitev je sprejelo še pred zadevami Belinger proti Sloveniji, Kudla proti Poljski in Šoć proti Hrvaški.

[19] Tako ESČP v zadevi Šoć proti Hrvaški.

in uveljavljeno prakso ESČP, po kateri so *in abstracto* določeni pogoji, ki morajo biti izpolnjeni, da je glede na EKČP mogoče šteti, da pravni red (katerekoli) države pogodbenice vsebuje učinkovito pravno sredstvo zoper kršenje pravice do sojenja v razumnem roku tudi v primerih, ko kršitev že preneha. Poleg tega mora Ustavno sodišče upoštevati peti odstavek 15. člena Ustave, ki določa, da nobene človekove pravice ali temeljne svoboščine, urejene v pravnih aktih, ki veljajo v Sloveniji (tak pravni akt je tudi EKČP), ni dopustno omejevati z izgovorom, da je ta Ustava ne priznava ali da jo priznava v manjši meri. Glede na navedeno prakso ESČP je zato treba četrti odstavek 15. člena Ustave, po katerem sta zagotovljeni sodno varstvo človekovih pravic ter pravica do odprave posledic njihove kršitve, v duhu EKČP razlagati tako, da iz njega izhaja zahteva, po kateri mora biti v okviru sodnega varstva pravice do sojenja brez nepotrebnega odlašanja zagotovljena tudi možnost uveljavljati pravično zadoščenje v primerih, ko je kršitev že prenehala. Pri tem je treba upoštevati kriterije ESČP, po katerih se presoja, ali je bil razumen rok sojenja prekoračen. ESČP o kršitvi pravice do sojenja v razumnem roku odloča na podlagi okoliščin vsakega konkretnega primera, pri tem pa upošteva predvsem naslednje kriterije: zapletenost zadeve, ravnanje državnih oblasti, ravnanje pritožnika in pomen zadeve za pritožnika.

13. Po dosedanjem stališču Ustavnega sodišča ima prizadeta oseba glede na veljavno zakonodajo v primeru, kadar je postopek, v katerem naj bi bila kršena pravica do sojenja brez nepotrebnega odlašanja, že (pravnomočno) končan, na voljo le tožbo za plačilo odškodnine na podlagi 26. člena Ustave.[20] O tej tožbi odloča sodišče v pravdnem postopku[21] po splošnih pravilih odškodninskega prava, ki jih ureja Obligacijski zakon (Uradni list RS, št. 83/01 in nasl. – v nadaljevanju OZ). Na tej podlagi lahko sodišče prizadetemu dosodi odškodnino za premoženjsko in nepremoženjsko škodo, če so izpolnjene predpostavke odškodninske odgovornosti. Ni pa posebnih zakonskih določb, ki bi omogočale prizadeti osebi uveljaviti pravico do pravičnega zadoščenja v smislu EKČP.[22] To velja tudi v primeru, ko se odškodnina zahteva s tožbo v upravnem sporu (prvi odstavek 62. člena ZUS). Pravično zadoščenje (*just satisfaction*) zaradi kršitve pravice do sojenja v razumnem roku v smislu EKČP namreč ne pomeni odškodnine v klasičnem smislu po kriterijih civilnopravne odgovornosti za premoženjsko ali nepremoženjsko škodo, kar velja tudi za odškodnino po 26. členu Ustave. Gre za zadoščenje, katerega prvenstveni namen je odmena zaradi opustitve pozitivne dolžnosti države, da zagotovi tak sistem oziroma organizacijo postopkov, ki bodo omogočali, da posameznik pride do odločitve sodišča v razumnem času.[23] Ker ZUS, ki glede na drugi odstavek 157. člena Ustave sicer ureja sodno varstvo pravice do sojenja brez nepotrebnega odlašanja, ne vsebuje posebnih, naravi obravnavane pravice prilagojenih določb, ki bi omogočale uveljavljanje pravičnega zadoščenja v primeru, ko je kršitev pravice do sojenja v razumnem roku prenehala, je v neskladju s četrtim odstavkom 15. člena Ustave v zvezi s prvim odstavkom 23. člena Ustave (1. točka izreka).

14. Ker gre za primer, ko zakonodajalec določenega vprašanja, ki bi ga moral urediti, ni uredil, razveljavitev ni mogoča. Zato je Ustavno sodišče na podlagi prvega odstavka 48. člena ZUstS sprejelo ugotovitveno odločbo. Na podlagi drugega odstavka 48. člena ZUstS je zakonodajalcu naložilo, naj ugotovljeno neskladje odpravi v roku enega leta od objave odločbe v Uradnem listu Republike Slovenije (2. točka izreka). Da bo zadostil jamstvom 5. člena in četrtega odstavka 15. člena Ustave ter zahtevam ESČP, bo moral zakonodajalec celovito urediti varstvo pravice do sojenja brez nepotrebnega odlašanja v ZUS ali pa v drugem zakonu. Pri vzpostavitvi sistema varstva pravice do sojenja brez nepotrebnega odlašanja bo moral zakonodajalec posebno pozornost nameniti temu, da ne bo še dodatno (pre-)obremenil sodišč, oziroma povedano drugače, da ne bo novo pravno sredstvo za varstvo pravice do sojenja v razumnem roku povzročilo še dodatnega podaljšanja trajanja sodnih postopkov.[24] Iz obrazložitve sodbe v zadevi Kudla proti Poljski v zvezi z obveznostjo države, da zagotovi učinkovita pravna sredstva za varstvo pravice do sojenja v razumnem roku, izhaja, da ni nujno, da mora o tem pravnem sredstvu odločati prav sodišče, da pa so v primeru, če ne gre za sodišče, za presojo, ali gre za učinkovito pravno sredstvo, pomembne pristojnosti tega organa in jamstva, ki jih nudi. Prav tako ni nujno, da gre le za eno pravno sredstvo, pomembna je celota pravnih sredstev, ki jih zagotavlja domače pravo.[25] Pri tem Ustavno sodišče posebej opozarja na neustreznost morebitne ureditve, z vidika učinkovitega sistema varstva človekovih pravic in ustavno določenih pristojnosti Ustavnega sodišča, po kateri bi bilo za ugotavljanje zatrjevanih kršitev pravice do sojenja brez nepotrebnega odlašanja v že zaključenih postopkih in (ob ugotovljeni kršitvi te pravice) za odločanje o pravičnem zadoščenju na prvi stopnji pristojno Ustavno sodišče.[26] Kljub temu, da je Ustavno sodišče v obravnavanem primeru presojalo le, ali veljavna zakonodaja

---

[20] Prvi odstavek 26. člena Ustave se glasi: »Vsakdo ima pravico do povračila škode, ki mu jo v zvezi z opravljanjem službe ali kakšne druge dejavnosti državnega organa, organa lokalne skupnosti ali nosilca javnih pooblastil s svojim protipravnim ravnanjem stori oseba ali organ, ki tako službo ali dejavnost opravlja.«

[21] Člen 1 Zakona o pravdnem postopku (Uradni list RS, št. 26/99, 96/02, 12/03 – ur. p. b., 2/04 in 36/04 – ur. p. b. – ZPP).

[22] Domneve, da odškodninski postopek na podlagi 26. člena Ustave prizadeti osebi zagotavlja pravično zadoščenje zaradi kršitve pravice do sojenja brez nepotrebnega odlašanja, potem, ko je ta že prenehala, tudi ni potrdila sodna praksa, saj v elektronski podatkovni zbirki odločb Vrhovnega sodišča in Višjega sodišča (IUS-INFO) ni najti primera, v katerem bi bila zaradi kršitve pravice do sojenja brez nepotrebnega odlašanja dosojena ustrezna satisfakcija.

[23] Pri tem velja omeniti, da si ESČP glede odločitve, ali bo v konkretnem primeru zaradi kršitve konvencijske pravice kot pravično zadoščenje prisodilo denarno odškodnino (in v kakšni višini), ali pa v konkretnem primeru že sama ugotovitev kršitve pravice predstavlja ustrezno satisfakcijo, jemlje široko diskrecijsko pravico.

[24] Omeniti velja tudi izkušnjo Italije, ki je zaradi zagotovitve učinkovitega pravnega sredstva sprejela poseben zakon »Legge Pinto«, po katerem je vsak, ki je utrpel premoženjsko ali nepremoženjsko škodo zaradi kršitve pravice do sojenja v razumnem roku iz prvega odstavka 6. člena EKČP, upravičen do primerne odškodnine. Za zatrjevano kršitev v kazenskih postopkih je pristojno višje kazensko sodišče. Za zatrjevane kršitve pred sodišči splošne pristojnosti je treba pritožbo vložiti na ministrstvo za pravosodje, za postopke pred vojaškimi sodišči na ministrstvo za obrambo, za davčne postopke na ministrstvo za finance, za vse druge pa neposredno na vlado. O pritožbah odloča kasacijsko sodišče. Praksa je pokazala, da je zaradi velikega števila zadev prišlo tudi na teh sodiščih do zastojev.

[25] V navedeni zadevi je ESČP tudi navedlo, da ureditve v nekaterih državah pogodbenicah (Španija, Portugalska) dokazujejo, da je takšna pravna sredstva mogoče uvesti in jih učinkovito uporabljati. Pri tem se je ESČP sklicevalo na svoji odločitvi v zadevah Gonzalez Marin proti Španiji, zadeva št. 29521/98, sklep z dne 5. 10. 1999 in Tome Mota proti Španiji, zadeva št. 32082, sklep z dne 2. 12. 1999.

[26] Pri tem je lahko poučna izkušnja Republike Hrvaške. Republika Hrvaška je bila v vrsti primerov obsojena zaradi kršitve prvega odstavka 6. člena EKČP, ker je ESČP ugotovilo, da v svoji ureditvi in praksi ne pozna primernega in učinkovitega pravnega sredstva zoper kršitve pravice do sojenja v razumnem roku. Hrvaška je zato leta 2002 sprejela spremembe Ustavnega zakona o Ustavnem sodišču Republike Hrvaške, na podlagi katerih je Ustavno sodišče postalo prva in zadnja sodna instanca za presojanje kršitev pravice do sojenja v razumnem roku (pritožnikom predhodno ni treba izčrpati drugih pravnih sredstev). ESČP je po spremembi zavrnilo obravnavo tistih vlog, ki so bile vložene po spremembi ustavnega zakona, enako je sklenilo tudi glede tistih vlog, ki so prišle na sodišče pred sprejemom ustavnega zakona, o njih je moralo odločiti Ustavno sodišče v Zagrebu. Ustavno sodišče je leta 2001 dobilo samo 42 ustavnih pritožb, ki so se nanašale na sojenje v razumnem roku, leta 2002 kar 450, leta 2004 pa že 923. Februarja 2005 je Ustavno sodišče Saboru v okviru posebnega poročila posredovalo stališče, da je zaradi preobremenitve Ustavnega sodišča in zato, ker trpita reševanje drugih ustavnih pritožb ter presoja ustavnosti predpisov, nujno prenesti obravnavo kršitev sojenja v razumnem roku na redna sodišča. Ustavno sodišče naj bi bilo pristojno le še subsidiarno, na podlagi ustavne pritožbe zoper odločitve rednih sodišč (podrobneje glej dr. Ciril Ribičič, Hrvaška v objemu ESČP, Pravna praksa, leto 24, št. 17–18, priloga, 28. 4. 2005).

zagotavlja učinkovito sodno varstvo pravice do sojenja brez nepotrebnega odlašanja, ko je kršitev že prenehala, opozarja, da se glede na sodno prakso ESČP utemeljeno zastavlja tudi vprašanje učinkovitosti sodnega varstva pravice do sojenja brez nepotrebnega odlašanja v primerih, ko postopek še teče. Zato bi bilo treba, ob oblikovanju zakonskih rešitev za odpravo v obravnavani zadevi ugotovljene neustavnosti, razmisliti tudi o ustreznosti pravnih sredstev za zagotavljanje varstva pravice do sojenja brez nepotrebnega odlašanja v primerih, ko postopek še teče, in o njihovi uskladitvi z zahtevami ESČP. Temeljna skrb države, in s tem vseh treh vej oblasti, je namreč tudi zagotavljanje pogojev za učinkovito izvrševanje funkcije sodstva.

15. Odprava ugotovljene neskladnosti z Ustavo zahteva kompleksnejše zakonodajno urejanje, zato določitev načina izvršitve odločbe po drugem odstavku 40. člena ZUstS v obravnavanem primeru ni mogoča. To pomeni, da imajo posamezniki kljub ugotovljeni neskladnosti z Ustavo do njene odprave v primeru morebitne kršitve obravnavane pravice v že končanem postopku na voljo le možnost zahtevati povračilo škode po 26. členu Ustave.

C.

16. Ustavno sodišče je sprejelo to odločbo na podlagi 48. člena ZUstS in druge alineje tretjega odstavka 46. člena Poslovnika Ustavnega sodišča (Uradni list RS, št. 93/03 in 98/03 – popr.) v sestavi: predsednik dr. Janez Čebulj ter sodnice in sodniki dr. Zvonko Fišer, Lojze Janko, mag. Marija Krisper Kramberger, Milojka Modrijan, dr. Ciril Ribičič, dr. Mirjam Škrk, Jože Tratnik in dr. Dragica Wedam Lukić. Odločbo je sprejelo soglasno. Sodnica Krisper Kramberger je dala pritrdilno ločeno mnenje.

Št. U-I-65/05-12
Ljubljana, 22. septembra 2005

Predsednik
dr. Janez Čebulj l.r.

3955. Sklep o sprejemu pobude za oceno ustavnosti 28. člena Zakona o preprečevanju korupcije in o delnem zadržanju izvrševanja njegovega prvega odstavka

Ustavno sodišče je v postopku za preizkus pobude Odvetniške pisarne Jadek & Pensa, d.n.o. – o.p., Ljubljana, ki jo zastopata zakonita zastopnika Srečo Jadek in Pavle Pensa, na seji dne 6. oktobra 2005

s k l e n i l o:

1. Pobuda za začetek postopka za oceno ustavnosti 28. člena Zakona o preprečevanju korupcije (Uradni list RS, št. 2/04) se sprejme.

2. Izvrševanje prvega odstavka 28. člena Zakona o preprečevanju korupcije se do končne odločitve Ustavnega sodišča zadrži, kolikor se nanaša na funkcionarje in njihove družinske člane, ki niso funkcionarji naročnika ali njihovi družinski člani.

O b r a z l o ž i t e v

A.

1. Pobudnica izpodbija 28. člen Zakona o preprečevanju korupcije (v nadaljevanju: ZPKor). Svoj pravni interes utemeljuje z navedbami, da je poslovni subjekt, ki je naveden na seznamu, ki ga objavlja Komisija za preprečevanje korupcije (v nadaljevanju Komisija). Izpodbijanim določbam očita neskladje s prvim in z drugim odstavkom 74. člena, s 14. in 35. členom Ustave. Določbi petega odstavka 28. člena ZPKor očita tudi neskladje s 25. členom Ustave. Prvi odstavek 28. člena ZPKor naj bi bil tudi v neskladju s 14. členom Ustave (enakost pred zakonom). Pobudnica zatrjuje tudi neskladje šestega odstavka 28. člena ZPKor s 35. členom Ustave (varstvo pravic zasebnosti in osebnostnih pravic).

2. Predlog za zadržanje izvrševanja prvega, četrtega, petega in šestega odstavka 28. člena ZPKor utemeljuje pobudnica z navedbami, da je zaradi izpodbijanih določb ZPKor že utrpela škodo in jo vsak dan trpi v obliki zmanjšanja prometa, ker ne more sodelovati na javnih natečajih. Zatrjuje, da bo v primeru, če izvrševanje zakona ne bo zadržano, utrpela veliko škodo v obliki izgubljenega prihodka in posledično zmanjšanega dobička. Poleg tega bo okrnjen njen ugled, saj bo ves čas do dokončne odločitve Ustavnega sodišča v tej zadevi stigmatizirana na listi poslovnih subjektov, s katerimi zaradi možnosti korupcije ni dopustno sodelovati. Zato bi brez zadržanja izvrševanja za pobudnico nastale nepopravljive posledice.

B.

3. Ustavno sodišče je pobudo za začetek postopka za oceno ustavnosti 28. člena ZPKor sprejelo. V nadaljnjem postopku bo ocenilo skladnost izpodbijanih določb z Ustavo.

4. Na podlagi 39. člena Zakona o Ustavnem sodišču (Uradni list RS, št. 15/94 – v nadaljevanju ZUstS) sme Ustavno sodišče do končne odločitve v celoti ali delno zadržati izvršitev predpisa, če bi zaradi njegovega izvrševanja lahko nastale težko popravljive škodljive posledice. Kadar Ustavno sodišče odloča o začasnem zadržanju izvrševanja izpodbijanega predpisa, vselej tehta med škodljivimi posledicami, ki bi jih povzročilo izvrševanje morebitnega protiustavnega predpisa, in med škodljivimi posledicami, ki bi nastale, če se izpodbijane določbe sploh ne bi izvrševale.

5. Tako je Ustavno sodišče v obravnavanem primeru tehtalo na eni strani škodo, ki, kot izhaja iz pobude, nastaja poslovnim subjektom iz prvega odstavka 28. člena ZPKor in ki je po morebitni razveljavitvi izpodbijanih določb ne bo mogoče odpraviti, na drugi strani pa škodo, ki bi lahko nastala zaradi zadržanja izpodbijane določbe, katere namen je preprečevati koruptivno ravnanje v postopku oddajanja javnih naročil. Pri tem je upoštevalo, da v okviru zakonske ureditve javnih naročil obstajajo sredstva za preprečevanje nezakonitih ravnanj v postopkih javnega naročanja (zlasti možnost revizije). Zato je Ustavno sodišče izvrševanje prvega odstavka 28. člena ZPKor zadržalo v obsegu, kot izhaja iz izreka. Zadržanje pomeni, da naročnik, ki posluje po predpisih o javnih naročilih, ne sme poslovati samo s tistimi poslovnimi subjekti, v katerih je funkcionar naročnika oziroma njegov družinski član posredno ali neposredno imetnik poslovnega deleža, delnic oziroma drugih pravic, na podlagi katerih je udeležen pri upravljanju oziroma kapitalu poslovnega subjekta v višini več kot 20%.

6. V skladu z obsegom zadržanja je treba v času njegovega učinkovanja razlagati tudi četrti, peti in šesti odstavek 28. člena ZPKor in na podlagi šestega odstavka 28. člena izdani Sklep o objavi seznama poslovnih subjektov, s katerimi na podlagi določb ZPKor ne smejo poslovati naročniki iz prvega, drugega in tretjega odstavka ZPKor (Uradni list RS, št. 43/05). Zato zadržanje njihovega izvrševanja ni bilo potrebno.

C.

7. Ustavno sodišče je sprejelo ta sklep na podlagi tretjega odstavka 26. člena in 39. člena ZUstS v sestavi: predsednik dr. Janez Čebulj ter sodnice in sodniki dr. Zvonko Fišer, Lojze Janko, mag. Marija Krisper Kramberger, Milojka Modrijan, dr. Ciril Ribičič, dr. Mirjam Škrk, Jože Tratnik in dr. Dragica Wedam Lukić. Sklep je sprejelo soglasno.

Št. U-I-263/05-6
Ljubljana, dne 6. oktobra 2005

Predsednik
dr. Janez Čebulj l.r.

REPUBLIŠKA VOLILNA KOMISIJA

3956. Poročilo o izidu glasovanja in o izidu naknadnega zakonodajnega referenduma o Zakonu o Radioteleviziji Slovenija, ki je bil 25. septembra 2005

P O R O Č I L O
o izidu glasovanja in o izidu naknadnega zakonodajnega referenduma o Zakonu o Radioteleviziji Slovenija, ki je bil 25. septembra 2005

I.

Republiška volilna komisija je na 7. seji dne 14. oktobra 2005, na podlagi zapisnikov volilnih komisij volilnih enot o izidu glasovanja na območju volilnih enot ter zapisnika Republiške volilne komisije o ugotovitvi izida glasovanja na diplomatsko konzularnih predstavništvih Republike Slovenije ter po pošti iz tujine na naknadnem zakonodajnem referendumu o Zakonu o Radioteleviziji Slovenija (ZRTVS-1), ki je bil 25. septembra 2005, ugotovila naslednji izid glasovanja:

Na referendumu 25. septembra 2005 je imelo pravico glasovati skupaj 1.644.275 volivcev, pri čemer je bilo 1.644.270 volivcev, ki so bili vpisani v volilni imenik, ter 5 volivcev, ki so glasovali s potrdilom, ker pomotoma niso bili vpisani v volilni imenik.

Glasovalo je skupaj 504.925 volivcev (30,71%), od tega 504.851 volivcev, ki so bili vpisani v volilni imenik, in 5 volivcev, ki so glasovali s potrdilom.

Oddanih je bilo 504.851 glasovnic. Ker ni bilo mogoče ugotoviti volje volivca, je bilo 3960 glasovnic neveljavnih (0,78% od števila oddanih glasovnic).

Veljavnih je bilo 500.891 glasovnic.

Na referendumsko vprašanje:

»Ali ste za to, da se uveljavi Zakon o Radioteleviziji Slovenija (ZRTVS-1), ki ga je na predlog Vlade Republike Slovenije sprejel Državni zbor Republike Slovenije 15. julija 2005?«.

je z besedo »ZA« odgovorilo 253.931 volivcev ali 50,30% od števila oddanih glasovnic

oziroma

z besedo »PROTI« 246.960 volivcev ali 48,92% od števila oddanih glasovnic.

II.

Republiška volilna komisija je na podlagi pete alinee 39. člena Zakona o referendumu in o ljudski iniciativi (Uradni list RS, št. 24/05 – ZRLI – UPB1), skladno z določbami 23. člena istega zakona,

u g o t o v i l a,

da je večina volivcev, ki so glasovali, za uveljavitev Zakona o Radioteleviziji Slovenija (ZRTVS-1), ki ga je na predlog Vlade Republike Slovenije sprejel Državni zbor Republike Slovenije 15. julija 2005.

Št. 10-6/00-26/05
Ljubljana, 14. oktobra 2005

Predsednik
Anton Gašper Frantar l.r.

Člani
Dušan Strnad l.r.
mag. Jurij Toplak l.r.
Ana Bilbija l.r.
dr. Janez Pogorelec l.r.
dr. Rafael Cijan l.r.

OBČINE

AJDOVŠČINA

3957. Ugotovitveni sklep o mandatu člana občinskega sveta

Na podlagi 5. točke 41. člena Zakona o lokalnih volitvah (Uradni list RS, št. 72/93, 7/94, 33/94, 70/95, 51/02, 73/03 – odl. US, 72/05) je občinska volilna komisija Občine Ajdovščina na korespondenčni seji dne 14. 9. 2005 sprejela

U G O T O V I T V E N I S K L E P
o mandatu člana občinskega sveta

1

Občinska volilna komisija Občine Ajdovščina ugotavlja:

– da je Ivu Boscarolu dne 12. 7. 2005 prenehal mandat člana občinskega sveta Občine Ajdovščina, skladno s sklepom občinskega sveta št. 008-1/02 z dne 12. 7. 2005, ki je dne 24. 7. 2005 postal pravnomočen;

– da je mandat člana občinskega sveta Občine Ajdovščina prešel na naslednjega kandidata Neodvisne in nepolitične liste obrtništva ter podjetništva občine Ajdovščina, to je na Ljuba Žgavca, rojenega 25. 9. 1958, trgovskega poslovodjo, iz Ajdovščine, Na Livadi 2, ki je dne 25. 8. 2005 podal izjavo, da sprejema mandat člana občinskega sveta Občine Ajdovščina.

2

Ta sklep začne veljati takoj in se objavi v Uradnem listu Republike Slovenije.

Št. 008-1/2002
Ajdovščina, dne 14. septembra 2005

Predsednik
Občinske volilne komisije
Grozdan Šinigoj, univ. dipl. prav., l.r.

3958. Sklep o razrešitvi člana nadzornega odbora

Na podlagi tretjega odstavka 33. in 57. člena Statuta Občine Ajdovščina (Uradno glasilo št. 7/99, Uradni list RS, št. 2/02, 41/05) je Svet Občine Ajdovščina na seji dne 12. 7. 2005 sprejel

S K L E P
o razrešitvi člana nadzornega odbora

Na podlagi odstopne izjave z dne 6. 6. 2005 se kot član Nadzornega odbora Občine Ajdovščina razreši Aleksej Šinigoj, Bevkova 7, Ajdovščina.

Članstvo v Nadzornem odboru Občine Ajdovščina preneha z dnem 12. 7. 2005.

Št. 021-9/02
Ajdovščina, dne 12. julija 2005

Župan
Občine Ajdovščina
Marjan Poljšak l.r.

3959. Sklep o imenovanju članice nadzornega odbora

Na podlagi tretjega odstavka 33. in 55. člena Statuta Občine Ajdovščina (Uradno glasilo št. 7/99, Uradni list RS, št. 2/02, 41/05) je občinski svet na seji dne 29. 9. 2005 sprejel

SKLEP
o imenovanju članice nadzornega odbora

V Nadzorni odbor Občine Ajdovščina se kot nadomestna članica imenuje Romana Potrata, Bevkova 3, Ajdovščina.

Št. 021-9/02
Ajdovščina, dne 30. septembra 2005

Župan
Občine Ajdovščina
Marjan Poljšak l.r.

3960. Spremembe in dopolnitve Statuta Občine Ajdovščina

Na podlagi 29. člena Zakona o lokalni samoupravi (Uradni list RS, št. 72/93, 6/94 – odl. US, 45/94 – odl. US, 57/94, 14/95, 20/95 – odl. US, 63/95 – obvezna razlaga, 9/96 – odl. US, 44/96 – odl. US, 26/97, 70/97, 10/98, 74/98, 59/99 – odl. US, 70/00, 51/02, 108/03 – odl. US in 72/05), je Občinski svet Občine Ajdovščina na seji dne 29. 9. 2005 sprejel

SPREMEMBE IN DOPOLNITVE STATUTA
Občine Ajdovščina

1. člen

V Statutu Občine Ajdovščina (Uradno glasilo št. 7/99, Uradni list RS, št. 2/02, 41/05), se v tretjem odstavku 3. člena beseda »pečat« nadomesti z besedo »žig«, v četrtem odstavku pa beseda »pečata« z besedo »žiga«.

2. člen

V 4. točki drugega odstavka 8. člena, se v tretji alineji črta besedna zveza »izvensodno poravnavo sporov,«.

V 6. točki drugega odstavka, se črta naslednje besedilo »vodenje evidence volilne pravice, razgrinjanje volilnih imenikov,«.

3. člen

16. člen se spremeni tako, da se glasi:

»Občina v okviru sistema javnih financ določa svoj proračun, v katerem morajo biti zajeti prihodki in drugi prejemki ter odhodki in drugi izdatki za posamezne namene javne porabe občine.«.

4. člen

Prvi odstavek 18. člena se črta.

Dosedanji drugi odstavek postane prvi odstavek.

5 člen

Prvi in zadnji odstavek 19. člena se črtata.

Dosedanja drugi in tretji odstavek postaneta prvi in drugi odstavek.

6. člen

Drugi odstavek 21. člena se črta.

Dosedanji tretji odstavek postane drugi odstavek in se spremeni tako, da se glasi:

»O uporabi splošne proračunske rezervacije odloča župan.«.

7. člen

Na koncu tretjega odstavka 26. člena, se pred piko doda naslednje besedilo: »,oboje pod pogoji, ki jih določa zakon«.

8. člen

28. člen se spremeni tako, da se glasi:

»Za preteklo leto sprejme občinski svet zaključni račun, v katerem so prikazani predvideni in realizirani prihodki in drugi prejemki ter odhodki in drugi izdatki občine, po členitvi, ki je predpisana za sestavo proračuna. Zaključni račun zajema tudi obrazložitev, katere sestavni del so podatki iz bilance stanja ter pojasnilo odstopanj.

Neposredni uporabniki pripravijo zaključni račun svojega finančnega načrta in letno poročilo za preteklo leto in ga predložijo županu do 28. februarja tekočega leta.

Župan pripravi predlog zaključnega računa občinskega proračuna in ga predloži ministrstvu, pristojnemu za finance, do 31. marca tekočega leta.

Župan predloži predlog zaključnega računa občinskega proračuna občinskemu svetu v sprejem, in o njegovem sprejemu obvesti ministrstvo, pristojno za finance.«.

9. člen

V peti alineji prvega odstavka 33. člena se črta besedilo: »ter na predlog župana imenuje in razrešuje podžupana«.

Šesta alineja prvega odstavka se črta.

Naslednje alineje se ustrezno prerazporedijo.

10. člen

Četrta alineja drugega odstavka 35. člena se spremeni tako, da se glasi:

»- če nastopi funkcijo ali začne opravljati delo oziroma če v enem mesecu po potrditvi mandata ne preneha opravljati funkcije ali dela v občinski, oziroma državni upravi, ki na podlagi določb prejšnjega člena ni združljiva, oziroma ni združljivo s funkcijo člana občinskega sveta,«.

Četrti, šesti in sedmi odstavek se črtajo.

Dosedanji peti odstavek postane četrti odstavek.

Na koncu člena se doda nov odstavek, ki se glasi:

»Člana občinskega sveta, ki mu je prenehal mandat, se nadomesti na način in po postopku, ki je določen z zakonom.«

11. člen

Prvi odstavek 53. člena se spremeni tako, da se glasi:

»Nadzorni odbor opravlja redne in izredne preglede poslovanja uporabnikov proračunskih sredstev. Redne preglede poslovanja opravlja v skladu s svojim letnim programom dela, ki je sestavljen iz letnega nadzornega programa in predloga finančnega načrta. Letni program dela določi samostojno, lahko pa vanj vključi tudi nadzore, ki jih predlagajo organi občine in občani. Izredne preglede poslovanja nadzorni odbor opravi na lastno pobudo, lahko pa jih opravi tudi na pobudo organov občine in na pobudo občanov. Letni nadzorni program vsebuje najmanj: navedbo oseb, ki bodo nadzorovane, predmet in obseg nadzora, cilje nadzora, osebe, ki bodo nadzor izvedle in predvideno porabo časa za nadzor. S sprejetim letnim programom dela nadzorni odbor predhodno seznani župana, prav tako ga seznani z vsako njegovo spremembo.«.

Drugi odstavek se spremeni tako, da se glasi:

»Sredstva za delo nadzornega odbora se zagotovijo na posebni proračunski postavki v okviru sredstev za delo občinskih organov, na podlagi pravočasno predloženega letnega programa dela. Višino sredstev potrdi občinski svet v okviru sprejema letnega proračuna.«.

Tretji odstavek se spremeni tako, da se glasi:

»Nadzorni odbor mora do konca meseca januarja koledarskega leta za preteklo leto posredovati županu in občinskemu svetu letno poročilo o svojem delu in porabi sredstev, ter ju seznaniti s pomembnimi ugotovitvami s področja svojega dela in predlagati rešitve za izboljšanje poslovanja.«.

Doda se nov šesti odstavek:

»Nadzorni odbor mora pri izvajanju nadzora svoje delo opravljati tako, da čim manj moti delo občinskih organov, občinske uprave in nadzorovanih oseb.«.

12. člen

Drugi odstavek 54. člena se spremeni tako, da se glasi:

»Pred začetkom izvajanja nadzora, nadzorni odbor pošlje nadzorovani osebi sklep o nadzoru, s katerim na podlagi letnega programa dela opredeli bistvene sestavine nadzora. Člani nadzornega odbora izvajajo nadzor na podlagi pisnega pooblastila predsednika. Nadzor se izvaja na sedežu nadzorovane osebe in na sejah nadzornega odbora, o čemer se vodi dosje z delovnimi zapisi. Po opravljenih dejanjih nadzora, nadzorni odbor pripravi predhodno poročilo, ki se pošlje nadzorovani osebi, z navedbo roka za morebitni ugovor. V primeru, da nadzorovana oseba poda ugovor na predhodno poročilo, o ugovoru odloči nadzorni odbor. Na podlagi izvedenega postopka nadzora, nadzorni odbor o svojih ugotovitvah, ocenah in mnenjih, izdela dokončno poročilo s priporočili in predlogi ter roki za izvršitev ukrepov za odpravo ugotovljenih nepravilnosti. Obvezne sestavine dokončnega poročila so določene z zakonom, oziroma predpisom, izdanim na njegovi podlagi.«.

Za drugim odstavkom se dodajo nov tretji, četrti in peti odstavek, ki se glasijo:

»Nadzorni odbor pošlje dokončno poročilo o vsakem opravljenem nadzoru občinskemu svetu in županu ter proračunskemu uporabniku, pri katerem je bil opravljen nadzor. Nadzorovane osebe so dolžne spoštovati mnenja, priporočila in predloge nadzornega odbora. Občinski svet in župan ter organi upravljanja nadzorovanih oseb, so na sejah občinskega sveta, oziroma na sejah organov upravljanja nadzorovanih oseb, dolžni obravnavati poročila nadzornega odbora v roku 60 dni od dokončnosti posameznega poročila, in v skladu s svojimi pristojnostmi upoštevati priporočila in predloge nadzornega odbora.

Če obstaja dvom o utemeljenosti danih priporočil in predlogov, se lahko na podlagi strokovne presoje občinske uprave, notranjega revizorja občine ali mnenja pristojnega ministrstva odločijo, da jih ne bodo upoštevali.

Občinski svet, župan in nadzorovana oseba, morajo nadzornemu odboru v zahtevanem roku predložiti odzivno poročilo, v katerem se opredelijo do priporočil in predlogov iz dokončnega poročila, in ga obvestiti o sprejetju popravljalnih ukrepov, katerih izvajanje morajo spremljati in dokumentirati.«.

Dosedanji tretji, četrti in peti odstavek postanejo šesti, sedmi in osmi odstavek.

13. člen

Drugi stavek tretjega odstavka 55. člena se spremeni tako, da se glasi: »Listo kandidatov predlaga Komisija za mandatna vprašanja, volitve in imenovanja, na podlagi predlogov, danih s strani članov občinskega sveta, zainteresiranih organizacij v občini ter drugih fizičnih in pravnih oseb s stalnim bivališčem oziroma sedežem v občini.«.

14. člen

Prvi stavek prvega odstavka 56. člena se spremeni, tako da se glasi: »Konstitutivno sejo nadzornega odbora, skliče župan, najkasneje v 30 dneh po imenovanju njegovih članov na občinskem svetu.«.

15. člen

Na koncu drugega stavka prvega odstavka 57. člena se pred piko doda naslednje besedilo: », na svoji prvi naslednji seji«.

Na koncu prvega odstavka se doda naslednje besedilo: »Občinski svet imenuje novega člana na svoji prvi naslednji seji po razrešitvi. Roki iz tega odstavka in iz prvega odstavka 56. člena tega statuta, veljajo tudi v primeru razrešitve celotnega nadzornega odbora.«.

16. člen

Drugi stavek prvega odstavka 62. člena se spremeni tako, da se glasi: »Podžupana imenuje izmed članov občinskega sveta župan, ki ga lahko tudi razreši.«.

Drugi odstavek se spremeni tako, da se glasi:

»V primeru predčasnega prenehanja mandata župana, opravlja funkcijo župana do razpisa nadomestnih volitev podžupan. Če ima občina več podžupanov, pa tisti podžupan, ki ga določi župan razen, če je razrešen. Če župan ne določi, kateri podžupan bo začasno opravljal funkcijo župana oziroma, če je razrešen, odloči občinski svet, kateri izmed članov občinskega sveta bo opravljal to funkcijo.«

17. člen

Tretji odstavek 64. člena se spremeni tako, da se glasi:

»Podžupanu preneha mandat tudi, če ga župan razreši in z izvolitvijo novega župana, če je prejšnjemu županu predčasno prenehal mandat.«.

V četrtem odstavku se črta besedna zveza »kot podžupana na predlog župana«.

18. člen

V 96. členu se za tretjim odstavkom doda nov četrti odstavek, ki se glasi:

»Če občinski svet meni, da je vsebina vložene zahteve za razpis referenduma v nasprotju z ustavo in zakonom, lahko zahteva, da o tem odloči ustavno sodišče. Zahtevo lahko občinski svet vloži od dne vložitve zahteve in najkasneje do izteka roka za razpis referenduma. Ustavno sodišče odloči o zahtevi občinskega sveta v 15 dneh.«.

Dosedanji četrti odstavek postane peti odstavek.

19. člen

97. člen se spremeni tako, da se glasi:

»Občani lahko odločajo na referendumu tudi o drugih vprašanjih, če tako določa zakon.«.

20. člen

Drugi odstavek 99. člena se črta.

Dosedanji tretji, četrti in peti odstavek postanejo drugi, tretji in četrti.

21. člen

V drugem odstavku 105. člena se črta peta alineja.

Naslednje alineje se ustrezno prerazporedijo.

22. člen

Tretji odstavek 109. člena se spremeni tako, da se glasi:

»Pravni posli, ki jih sklene krajevna skupnost brez predhodnega soglasja župana, so nični, vendar pa lahko odlok o proračunu določi, katere pravne posle in v kateri višini, lahko krajevna skupnost sklene brez predhodnega soglasja župana.«

PREHODNA IN KONČNA DOLOČBA

23. člen

Določba 16. člena tega statuta se začne uporabljati po prenehanju mandata podžupana ali podžupanov, oziroma po prvih rednih volitvah po uveljavitvi tega statuta.

24. člen

Te spremembe in dopolnitve začnejo veljati petnajsti dan po objavi v Uradnem listu Republike Slovenije.

Št. 013-1/99
Ajdovščina, dne 29. septembra 2005

Župan
Občine Ajdovščina
Marjan Poljšak l.r.

3961. Odlok o spremembah in dopolnitvah Odloka o prostorskih ureditvenih pogojih v Občini Ajdovščina

Na podlagi 23. člena Zakona o urejanju prostora (Uradni list RS, št. 110/02, 8/03 – popr. in 58/03 – ZZK-1) ter 33. člena Statuta Občine Ajdovščina (Uradno glasilo št. 7/99, Uradni list RS, št. 2/02, 41/05) je Občinski svet Občine Ajdovščina na 28. seji dne 29. 9. 2005 sprejel

O D L O K
o spremembah in dopolnitvah Odloka o prostorskih ureditvenih pogojih v Občini Ajdovščina

1. člen

V celotnem besedilu Odloka o prostorskih ureditvenih pogojih v Občini Ajdovščina (Uradno glasilo št. 1/98, Uradni list RS, št. 96/04) se besedna zveza »ureditveno območje« spremeni v »poselitveno območje« v ustreznem sklonu in številu.

2. člen

V celotnem besedilu se besedna zveza »lokacijska dokumentacija« spremeni v besedno zvezo »lokacijski podatki v projektu za pridobitev gradbenega dovoljenja«, besedna zveza »skupinska lokacijska dokumentacija« pa v besedno zvezo »dispozicija pozidave« v ustreznem sklonu in številu.

3. člen

V 1. členu se dodata nova drugi in tretji odstavek, ki se glasita:

»Območja, za katera je predvidena izdelava prostorskih izvedbenih načrtov, se do sprejetja le-teh urejajo s tem odlokom.

Sestavni del odloka je grafična priloga – kartografska dokumentacija k tekstualnemu delu družbenega plana, ki zajema 56 PKN kart v merilu 1:5000, iz katere je razen namenske rabe razviden tudi način urbanističnega urejanja.«.

4. člen

10. člen se spremeni tako, da se glasi:

»Gradnja novih objektov je dovoljena v poselitvenih območjih. Izjemoma je možno graditi posamezne objekte zunaj poselitvenih območij, pod pogoji iz 6. člena Zakona o urejanju prostora ter v skladu z merili in pogoji, ki so določeni s tem odlokom.

Zaradi doseganja racionalne uporabe in načrtovanega opremljanja zemljišč za gradnjo, so večja območja nezazidanih stavbnih zemljišč zazidljiva le na podlagi predhodno izdelane dispozicije pozidave. Ta se mora izdelati za celotno tako območje, če njegova velikost ne presega 5000 m^2, sicer pa le za njegov posamezni del, ki predstavlja ustrezno prostorsko in funkcionalno zaokroženo območje. V primeru, ko se dispozicija pozidave izdela za del območja, mora biti zagotovljena bodoča povezanost posameznih delov območja in končna usklajenost območja kot celote.

Z dispozicijo pozidave, ki jo potrdi občinski svet, in služi tudi kot podlaga za parcelacijo zemljišč za potrebe gradnje ter za izdelavo programa opremljanja, mora biti predvidena gradnja komunalne infrastrukture, ki zagotavlja najmanj oskrbo s pitno vodo in energijo, odvajanje odplak, odstranjevanje odpadkov ter dostop na javno cesto.

Določbe prejšnjega odstavka se uporabljajo tudi v primeru, ko se na podlagi soglasja odbora za okolje in prostor izjemoma omogoča gradnja objektov na območju, za katera je s prostorskim planom občine predvideno urejanje z lokacijskim načrtom in so do njegovega sprejetja sicer dovoljeni le gradbeni posegi za potrebe vzdrževanja obstoječih objektov.«.

5. člen

Ta odlok se objavi v Uradnem listu RS in začne veljati osmi dan po objavi.

Št. 352-8/04
Ajdovščina, dne 30. septembra 2005

Župan
Občine Ajdovščina
Marjan Poljšak l.r.

BELTINCI

3962. Program priprave sprememb in dopolnitev zazidalnega načrta

Na podlagi 27. člena Zakona o urejanju prostora (Uradni list RS, št. 110/02 in 8/03) in 30. člena Statuta Občine Beltinci (Uradni list RS, št. 46/00, 118/00, 67/01 in 11/03) je župan Občine Beltinci 27. 9. 2005 sprejel

P R O G R A M P R I P R A V E
sprememb in dopolnitev zazidalnega načrta za območje Ob Kmečki ulici v Beltincih

1. člen

S tem programom priprave se podrobneje določijo programska izhodišča, ureditveno območje, vsebina strokovnih podlag, subjekti, ki sodelujejo pri pripravi sprememb in dopolnitev zazidalnega načrta, roki priprave in obveznosti finansiranja.

2. člen

(Ocena stanja, razlogi in pravna podlaga)

Zaradi spremembe v parcelaciji območja in namembnosti predvidenih objektov in zaradi povečanja območja obdelave je predvidena sprememba in dopolnitev zazidalnega načrta ob Kmečki ulici v Beltincih (Uradni list RS, št. 67/99 in 79/00). Območje se povečuje zaradi povečanega interesa za gradnjo stanovanjskih objektov.

Podlaga za spremembe in dopolnitve je zgoraj navedeni zazidalni načrt in Odlok o spremembah in dopolnitvah prostorskih sestavin dolgoročnega in srednjeročnega plana občine Murska Sobota za območje Občine Beltinci (Uradni list RS, št. 87/04), ki za območje opredeljuje izdelavo lokacijskega načrta.

Pri izdelavi je treba upoštevati tudi priporočilo prve prostorske konference, ki je bila dne 11. 8. 2005, da naj vsi načrtovani priključki infrastrukture potekajo po javnih površinah.

3. člen

(Predmet in programska izhodišča)

Predmet sprememb in dopolnitev zazidalnega je območje ob Kmečki ulici v Beltincih, ki je namenjeno gradnji

stanovanjskih objektov. V spremembah in dopolnitvah zazidalnega načrta bodo ob upoštevanju že zgrajenih objektov in obstoječe infrastrukture podani urbanistični in arhitektonski pogoji za gradnjo objektov in prostorski pogoji za gradnjo infrastrukture. Prometno se območje navezuje na dovozno cesto, ki je pravokotna na Kmečko ulico.

Komunalna in energetska infrastruktura bo navezana na obstoječo že zgrajeno krajevno in občinsko infrastrukturo.

4. člen

(Ureditveno območje)

Predmet sprememb in dopolnitev zazidalnega načrta so parcele ob Kmečki ulici, podrobneje bo obdelano območje parcel št. 2486/1, 2487, 2488, 2489, 2490, 2491, 2492, 2493 in 2494, 3942, 3943, vse v k.o. Beltinci.

5. člen

(Nosilci urejanja prostora)

Organi in organizacije, ki sodelujejo pri pripravi sprememb in dopolnitev zazidalnega načrta in od katerih bodo v postopku priprave pridobljene smernice in mnenja na lokacijski načrt, so:

– Elektro Maribor, OE M. Sobota;
– Telekom Slovenije, PE Murska Sobota;
– Ministrstvo za okolje in prostor, Agencija RS za okolje, Območna pisarna Murska Sobota;
– RS, Ministrstvo za obrambo, Inšpektorat za varstvo pred naravnimi in drugimi nesrečami, Izpostava Murska Sobota;
– Ministrstvo za obrambo;
– RS, Ministrstvo za zdravstvo, Zdravstveni inšpektorat RS;
– Zavod za varstvo kulturne dediščine, Maribor, Slomškov trg 6;
– Občina Beltinci;
– Komunala, Murska Sobota d.o.o.;
– Komuna Beltinci d.o.o.;
– Petrol Plin Ljubljana.

Če se v postopku priprave sprememb in dopolnitev zazidalnega načrta ugotovi, da je treba smernice pridobiti tudi od drugih nosilcev urejanja, ki niso našteti, se le-te pridobijo v postopku.

6. člen

(Seznam potrebnih strokovnih podlag in način njihove pridobitve)

Pri izdelavi sprememb in dopolnitev zazidalnega načrta mora biti upoštevana veljavna urbanistična in planska dokumentacija in predhodno izdelane strokovne podlage in idejni projekti.

Pred izdelavo sprememb in dopolnitev zazidalnega načrta oziroma v postopku je treba izdelati še:

– geodetski načrt obstoječega stanja;
– idejne projekte predvidene infrastrukture;
– druge strokovne podlage, ki jih bodo v fazi pridobivanja smernic zahtevali posamezni nosilci urejanja prostora.

Strokovne podlage se izdelajo na naročilo Občine Beltinci oziroma zainteresiranih investitorjev pri referenčnih izdelovalcih v skladu s predpisi o javnih naročilih.

7. člen

(Navedba in način pridobitve geodetskih podlag)

Osnovna geodetska podlaga za izdelavo sprememb in dopolnitev zazidalnega načrta je digitalni katastrski načrt, ki si ga izdelovalec pridobi na Geodetski Upravi Republike Slovenije – Območna Geodetska Uprava M. Sobota.

8. člen

(Rok priprave lokacijskega načrta)

Postopek priprave in sprejema sprememb in dopolnitev zazidalnega načrta bo potekal po skrajšanem postopku po naslednjem terminskem planu:

– s pripravo osnutka prične izbrani načrtovalec po podpisu pogodbe in po izvedeni prvi prostorski konferenci, ki je bila 11. 8. 2005;
– načrtovalec bo pripravil osnutek v roku 15 dni od objave Programa priprave in zaprosil smernice od navedenih nosilcev prostora konec septembra 2005;
– župan Občine Beltinci sprejme sklep o 15-dnevni javni razgrnitvi osnutka po izvedbi druge prostorske konference, ki bo predvidoma sredi oktobra 2005. Javna razgrnitev se objavi v Uradnem listu RS – predvidena v mesecu novembra 2005;
– v času javne razgrnitve se izvede javna razprava na sedežu Občine Beltinci. Občani, organi in organizacije ter drugi zainteresirani lahko podajo pisne pripombe v času trajanje javne razgrnitve;
– župan oziroma občinski svet zavzame stališče do pripomb in predlogov, podanih v času trajanja javne razgrnitve na podlagi strokovnega mnenja izdelovalca sprememb in dopolnitev zazidalnega načrta in občinske strokovne službe, ki predhodno obravnava pripombe in predloge;
– občinski svet sprejme na predlog župana stališče do pripomb in predlogov podanih v javni razgrnitvi in javni obravnavi;
– v roku 15 dni po sprejetju stališča do pripomb in predlogov iz prejšnjega odstavka, izdelovalec poskrbi za pripravo usklajenega predloga oziroma dopolnitev in popravke tistih sestavin, na katere so se nanašale utemeljene pripombe in predlogi in nanj zaprosi mnenja od pristojnih nosilcev urejanja – predvidoma v sredini decembra;
– župan Občine Beltinci posreduje usklajen in kompletiran predlog sprememb in dopolnitev zazidalnega načrta občinskemu svetu s predlogom, da ga obravnava ter sprejme v enofaznem postopku predvidoma v začetku meseca januarja 2006;
– predaja končnega elaborata sprememb in dopolnitev zazidalnega načrta investitorju je predvidena do konca januarja 2005.

9. člen

(Obveznosti financiranja)

Finančna sredstva za pripravo sprememb in dopolnitev ZN ob Kmečki ulici v Beltincih zagotavlja Občina Beltinci.

10. člen

Ta program priprave sprememb in dopolnitev zazidalnega načrta za območje ob Kmečki ulici v Beltincih začne veljati naslednji dan po objavi v Uradnem listu RS.

Št. 350-05/05-1
Beltinci, dne 27. septembra 2005

Župan
Občine Beltinci
Milan Kerman l.r.

3963. Program priprave lokacijskega načrta za komunalno opremo v poslovno-industrijski coni v Beltincih

Na podlagi 27. člena Zakona o urejanju prostora (Uradni list RS, št. 110/02 in 8/03), Zakona o lokalni samoupravi in 30. člena Statuta občine Beltinci (Uradni list RS, št. 46/00, 118/00, 67/01 in 11/03) je župan Občine Beltinci dne 27. 9. 2005 prejel

PROGRAM PRIPRAVE
lokacijskega načrta za komunalno opremo v poslovno-industrijski coni v Beltincih

1. člen

S tem programom priprave se podrobneje določijo programska izhodišča, ureditveno območje, vsebina strokovnih

podlag, sodelujoči v postopku, roki priprave in obveznosti financiranja pri pripravi lokacijskega načrta za komunalno opremo v poslovno-industrijski coni v Beltincih.

2. člen

(Ocena stanja, razlogi in pravna podlaga za pripravo lokacijskega načrta)

Občina Beltinci si je v razvojnem programu zastavila več razvojnih ciljev, pri čemer se bo usmerjala tudi na razvoj v prostoru, predvsem s pripravo ustreznih zemljišč za obrtno-servisne in proizvodne dejavnosti, s katerimi bo zagotovila dodatna delovna mesta v domači občini.

Za razvoj obrtno-servisnih dejavnosti so v planskih aktih občine že zagotovljena ustrezna zemljišča v Lipovcih in Beltincih. V Lipovcih je obrtna cona že aktivirana, v Beltincih pa se bo na pobudo potencialnih investitorjev pristopilo k urejanju v naslednjih letih.

Lokacijski načrt sodi v sklop celotne dokumentacije za ureditev poslovno-industrijske cone, ki se bo pripravila v naslednjih mesecih. Z lokacijskim načrtom se bo v obravnavanem območju zagotovila kompleksna ureditev infrastrukture, na njegovi podlagi se bo izvedla parcelacija zemljišč in zagotovila faznost izgradnje. Lokacijski načrt bo tudi podlaga za pripravo programa opremljanja stavbnih zemljišč v obravnavanem območju.

Izhodišče za pripravo lokacijskega načrta je Odlok o spremembah in dopolnitvah prostorskih sestavin dolgoročnega in srednjeročnega plana občine Murska Sobota za območje občine Beltinci (Uradni list RS, št. 87/04), ki opredeljuje območja za gradnjo industrijskih in obrtnih objektov.

Pri izdelavi lokacijskega načrta se upoštevajo tudi priporočila 1. prostorske konference, ki je bila 11. 8. 2005, da naj vsi načrtovani infrastrukturni priključki potekajo po javnih površinah in v podzemni izvedbi.

3. člen

(Predmet in programska izhodišča)

Predmet lokacijskega načrta je prometna, energetska, telekomunikacijska in komunalna infrastruktura v območju predvidene poslovno-industrijske cone ob čistilni napravi v Beltincih, ki je namenjena gradnji proizvodnih, obrtnih, servisnih, poslovnih in trgovskih objektov. V lokacijskem načrtu bodo ob upoštevanju obstoječe infrastrukture podani načelni urbanistični in arhitektonski pogoji za gradnjo objektov in prostorski pogoji za gradnjo kompleksne infrastrukture.

Prometno se območje navezuje na glavno cesto G-1 Murska Sobota–Lendava z novo cesto, ki bo potekala mimo čistilne naprave in prečkala potok Črnec.

Komunalna in energetska infrastruktura bo navezana na obstoječo že zgrajeno krajevno in občinsko infrastrukturo.

Dejavnosti v lokacijskem načrtu ne bodo natančno definirane, zato bo v odloku o lokacijskem načrtu naveden pogoj, da se v območje umestijo take proizvodne in obrtne dejavnosti, za katere ne bo treba presojati vplivov na okolje. Kolikor se v fazi priprave ali po sprejetju lokacijskega načrta pojavijo investitorji z dejavnostmi, za katere bo treba izdelati poročilo o vplivih na okolje, se le-to izdela v postopku sprememb in dopolnitev lokacijskega načrta.

4. člen

(Ureditveno območje)

Predmet lokacijskega območja so parcele med robno parcelo št. 2758 na vzhodni strani območja in robno parcelo št. 2480/1 na zahodni strani območja, ter parcele št. 3946, 2456/2, 2457, 2458/1, 2458/2, 1169/3 in 1168/2, 3928/1, 3928/2, 3942, 3946, 3930/4, 3930/2, vse k.o. Beltinci.

5. člen

(Nosilci urejanja prostora)

Organi in organizacije, ki sodelujejo pri pripravi lokacijskega načrta in od katerih bodo v postopku priprave pridobljene smernice in mnenja na lokacijski načrt, so:

– Elektro Maribor, OE M. Sobota;
– Telekom Slovenije, PE Murska Sobota;
– Ministrstvo za okolje in prostor, Agencija RS za okolje, Območna pisarna Murska Sobota;
– Ministrstvo za obrambo, Inšpektorat za varstvo pred naravnimi in drugimi nesrečami, Izpostava Murska Sobota;
– Ministrstvo za obrambo, Uprava RS za zaščito in reševanje, Kardeljeva ploščad 21, Ljubljana;
– Ministrstvo za zdravstvo, Zdravstveni inšpektorat RS;
– Občina Beltinci, Oddelek za okolje in prostor;
– Komunala, Murska Sobota;
– Komuna Beltinci, d.o.o.;
– Geoplin d.d., Ljubljana;
– Direkcija RS za ceste, Izpostava Murska Sobota;
– Petrol – plin, Ljubljana.

Če se v postopku priprave lokacijskega načrta ugotovi, da je treba smernice pridobiti tudi od drugih nosilcev urejanja, ki niso našteti, se le-te pridobijo v postopku.

6. člen

(Seznam potrebnih strokovnih podlag in način njihove pridobitve)

Pri izdelavi lokacijskega načrta mora biti upoštevana veljavna urbanistična in planska dokumentacija in predhodno izdelane strokovne podlage in idejni projekti.

Pred izdelavo lokacijskega načrta oziroma v postopku je treba izdelati še:

– geodetski načrt obstoječega stanja;
– idejne projekte predvidene infrastrukture;
– druge strokovne podlage, ki jih bodo v fazi pridobivanja smernic zahtevali posamezni nosilci urejanja prostora.

Strokovne podlage se izdelajo na naročilo Občine Beltinci oziroma zainteresiranih investitorjev pri referenčnih izdelovalcih v skladu s predpisi o javnih naročilih.

7. člen

(Navedba in način pridobitve geodetskih podlag)

Osnovna geodetska podlaga za izdelavo lokacijskega načrta je digitalni katastrski načrt, ki si ga izdelovalec pridobi na Geodetski Upravi Republike Slovenije – Območna Geodetska Uprava M. Sobota.

8. člen

(Rok priprave lokacijskega načrta)

Postopek priprave in sprejema lokacijskega načrta bo potekal po naslednjem terminskem planu:

– s pripravo osnutka prične izbrani načrtovale po podpisu pogodbe in po izvedeni prvi prostorski konferenci, ki je bila 11. 8. 2005;
– načrtovalec bo pripravil osnutek v roku 15 dni od objave Programa priprave in zaprosil smernice od navedenih nosilcev prostora konec septembra 2005;
– župan Občine Beltinci sprejme sklep o enomesečni javni razgrnitvi osnutka po izvedbi druge prostorske konference, ki bo predvidoma sredi oktobra 2005. Javna razgrnitev se objavi v Uradnem listu RS – predvidena v mesecu novembra 2005;
– v času javne razgrnitve se izvede javna razprava na sedežu Občine Beltinci. Občani, organi in organizacije ter drugi zainteresirani lahko podajo pisne pripombe v času trajanje javne razgrnitve;
– župan oziroma občinski svet zavzame stališče do pripomb in predlogov, podanih v času trajanja javne razgrnitve na podlagi strokovnega mnenja izdelovalca lokacijskega načrta in občinske strokovne službe, ki predhodno obravnava pripombe in predloge;
– občinski svet sprejme na predlog župana stališče do pripomb in predlogov; podanih v javni razgrnitvi in javni obravnavi;

– v roku 15 dni po sprejetju stališča do pripomb in predlogov iz prejšnjega odstavka, izdelovalec poskrbi za pripravo usklajenega predloga oziroma dopolnitev in popravke tistih sestavin, na katere so se nanašale utemeljene pripombe in predlogi in nanj zaprosi mnenja od pristojnih nosilcev urejanja – predvidoma sredini decembra;

– župan Občine Beltinci posreduje usklajen in kompletiran predlog lokacijskega načrta občinskemu svetu s predlogom, da ga obravnava ter sprejme v enofaznem postopku predvidoma v začetku meseca februarja 2006;

– predaja končnega elaborata LN investitorju je predvidena do konca februarja 2006.

9. člen

(Obveznosti financiranja)

Finančna sredstva za pripravo lokacijskega načrta zagotavlja Občina Beltinci.

10. člen

Ta program priprave lokacijskega načrta za začne veljati naslednji dan po objavi v uradnem listu RS.

Št. 313/05-01
Beltinci, dne 27. septembra 2005

Župan
Občine Beltinci
Milan Kerman l.r.

BLED

3964. Odlok o varnosti v cestnem prometu v naseljih

Na podlagi 15. in 16. člena Zakona o varnosti cestnega prometa (uradno prečiščeno besedilo ZVCP-1-UPB1) (Uradni list RS, št. 83/04), 4. člena Zakona o komunalnih taksah (Uradni list SRS, št. 29/65, 5/68, 7/70, 7/72, Uradni list RS, št. 18/91), 3. in 17. člena Zakona o prekrških (uradno prečiščeno besedilo ZP-1-UPB1) (Uradni list RS, št. 23/05 in 44/05), 39. člena Zakona o prevozih v cestnem prometu (Uradni list RS, št. 59/01), 2. člena Zakona o varstvu okolja ZVO-1 (Uradni list RS, št. 41/04 in 16. člena Statuta Občine Bled – uradno prečiščeno besedilo (Uradni list RS, št. 119/03) je Občinski svet Občine Bled na nadaljevanju 22. redne seje dne 22. 9. 2005 sprejel

O D L O K
o varnosti v cestnem prometu v naseljih

I. UVODNE DOLOČBE

1. člen

Namen odloka

(1) S tem odlokom se urejajo pravila in posebna pravila javnega cestnega prometa (v nadaljnjem besedilu: cestni promet) v naseljih v Občini Bled ter določa postopek postavitve naprave, s katero se prepreči odpeljati nepravilno parkirano vozilo, ter pogoje, in način za odvoz nepravilno ustavljenih, parkiranih in zapuščenih vozil.

(2) Nadalje ureja odlok režim prometa, parkiranja in uporabo obale jezera na tem območju ter posebne oblike prevozov oseb (v nadaljnjem besedilu: prevoz oseb) na tem območju in v ostalih naseljih v Občini Bled.

(3) S tem odlokom se urejajo pravila in posebna pravila javnega cestnega prometa (v nadaljnjem besedilu: cestni promet).

(4) Blejsko jezero z obrežnim pasom, to je območje jezera z otokom in obrežnim zemljiščem med obalo in do konca prve javne prometnice, predstavlja naravno in kulturno znamenitost.

2. člen

Načini posebnih oblik prevozov oseb

(1) V Občini Bled se za prevoze oseb organizirajo prevozi:

1. z vprežnim vozilom (v nadaljnjem besedilu: kočijo);
2. s cestnim turističnim vlakom.

(2) Prevozi oseb se opravljajo na podlagi pridobljene pogodbe, ki jo sklene Občina Bled. Pogodba se sklene, ko ima prosilec izpolnjene vse pogoje, ki so našteti v tem odloku.

(3) Pogodba se sklene po opravljenem razpisu, ki ga izvede Občina Bled, v skladu z zakonodajo s tega področja.

II. POMEN IZRAZOV

3. člen

Izrazi in pomeni izrazov, ki se uporabljajo po tem odloku, so v skladu z Zakonom o varnosti v cestnem prometu (uradno prečiščeno besedilo ZVCP-1-UPB1) (Uradni list RS, št. 83/04) v nadaljnjem besedilu ZVCP-1, Zakonom o javnih cestah (Uradni list RS, št. 29/97) in Zakonom o prevozih v cestnem prometu (Uradni list RS, št. 59/01).

III. PROMETNI REŽIM

4. člen

Prepoved prometa po javnih poteh

(1) Promet z motornimi vozili je opredeljen po kategoriziranih cestah.

(2) Odseki cest, na katerih je prepovedan promet za vsa vozila na motorni pogon, so:

1. od križišča Veslaške promenade in Ceste pod Skalo pri Vili Prešeren, do križišča Veslaške promenade in Ceste za gradom v Mali Zaki;
2. Grajska cesta od križišča z Riklijevo cesto do križišča s Prešernovo cesto;
3. od križišča s Kolodvorsko cesto, Kidričevo cesto in Veslaške promenado v Veliki Zaki po Veslaški promenadi do Male Zake, mimo Veslaškega centra s Cesto za gradom;
4. Cesta pod Skalo se na obeh koncih označi s tablo z napisom: »Dovoljeno samo za lokalni promet, za hišne številke: Cesta pod Skalo št. 1, 1a, 2, 3, 4, 6 in 8 in Grajska cesta št. 3a.«
5. Cesta svobode od Gorenjske banke do križišča z Ljubljansko cesto. Dovoljena je dostava od 8.00 do 10.00 ure;
6. Povezovalna cesta med Ljubljansko cesto in Železiško cesto, pri Trgovsko poslovnem centru. Na tem delu se uredita dva parkirna prostora za avto-taxi službo in dva dostavna parkirna prostora za dostavo z omejitvijo 30 minut.
7. Promet se lahko začasno zapre za vsa vozila (razen za intervencijska vozila, vozila občinskega redarstva, dostavna vozila, cestno turističnega vlaka, kočije in goste kampa), ko informacijska služba sporoči, da so parkirišča v Veliki in Mali Zaki zasedena.
8. Fizična zapora se postavi v križišču Kidričeve ceste in Ceste svobode na Pristavi in na Kolodvorski cesti, nad objektom s hišno številko 33.
9. V primeru zapore se morajo gostje campa izkazati z veljavno vstopno dovolilnico za tekoče leto.
10. Informacijsko službo in zaporo izvaja pogodbeni sodelavec v sodelovanju z občinskim redarstvom.

(3) Izdaja posebnih dovolilnic za vožnjo po območjih iz drugega odstavka tega člena:

1. Za stanovalce, ki imajo stalno ali začasno prebivališče na območju, kjer velja zapora prometa;

2. Za zaposlene, če se nahaja objekt v območju, kjer velja zapora prometa;

3. Vozila morajo imeti vozniki parkirana pred objektom ali v objektu, kjer imajo stalno ali začasno prebivališče oziroma sedež družbe;

(4) Za izdajo in uporabo posebnih dovolilnic se upoštevajo določila 19. člena tega odloka.

(5) Z globo 10.000 tolarjev se kaznuje za prekršek voznik, ki ravna v nasprotju s 7. in 9. točko drugega odstavka in s tretjim odstavkom tega člena.

(6) Z globo 30.000 tolarjev se kaznuje za prekršek pravna oseba ali samostojni podjetnik posameznik, ki stori prekršek v zvezi s samostojnim opravljanjem dejavnosti, in pogodbeni sodelavec, ki ravna v nasprotju s 7. in 9. točko drugega in tretjim odstavkom tega člena, odgovorna oseba pa z globo 15.000 tolarjev.

5. člen

Omejitev tovornega prometa

(1) Dostavni promet je dovoljen s tovornimi vozili do skupne mase 5T, od 6.00 do 10.00 ure na Cesti svobode: od križišča s Prešernovo cesto do začetka Hotela Park; na Veslaški promenadi: od križišča s Cesto svobode, mimo Riklijevega parka, do odcepa ceste proti Diagnostičnem centru; na Grajski cesti: od križišča s Cesto svobode pri avtobusnem postajališču, proti Riklijevi cesti do cerkve.

(2) Z globo 10.000 tolarjev se kaznuje za prekršek voznik, ki ravna v nasprotju z določbo tega člena.

(3) Z globo 30.000 tolarjev se kaznuje za prekršek pravna oseba ali samostojni podjetnik posameznik, ki ravna v nasprotju z določbo tega člena, odgovorna oseba pa z globo 10.000 tolarjev.

6. člen

Določitev območij umirjenega prometa in območja za pešce

(1) Območje umirjenega prometa in območje za pešce, določi pristojni organ Občine Bled, če gre za del ceste ali cesto v naselju ali del naselja. Pred izdajo odločbe pridobi mnenje pristojne krajevne skupnosti.

(2) Če gre za več cest v naselju ali celotna naselja, mora pristojni organ občine pridobiti mnenje občinskega sveta in pristojne krajevne skupnosti.

(3) Mnenje pristojne krajevne skupnosti ni obvezujoče pri izdaji dovoljenja.

7. člen

Omejitev hitrosti

Omejitev hitrosti na občinskih cestah v posameznih naseljih, ulicah ali območjih pod splošno določeno omejitev določi na predlog upravljavca javnih cest oziroma pristojne krajevne skupnosti pristojni organ Občine Bled.

8. člen

Parkiranje avtobusov in tovornih vozil

(1) Tovorna vozila in avtobusi so lahko parkirani samo na za to določenih in označenih parkiriščih.

(2) Z globo 10.000 tolarjev se kaznuje za prekršek voznik, ki ravna v nasprotju z določbo tega člena.

(3) Z globo 30.000 tolarjev se kaznuje za prekršek pravna oseba ali samostojni podjetnik posameznik, ki ravna v nasprotju z določbama tega člena, odgovorna oseba pa z globo 15.000 tolarjev.

9. člen

Prepoved ustavitve in parkiranja

(1) Poleg v zakonu naštetih primerov (ZVCP-1) je prepovedana ustavitev in parkiranje tudi:

1. na vozišču ali na drugi prometni površini, kjer so parkirišča označena s predpisanimi označbami na teh površinah tako, da onemogočajo izvoz že parkiranemu vozilu oziroma uvoz vozila na vrisan parkirni prostor;

2. v parkih in na zelenicah;

3. pred prostorom in na prostoru, določenem za odlaganje posod za odpadke (sanitarni otoki); prepoved iz te točke mora biti označena s predpisano prometno signalizacijo.

4. po bankinah;

5. na travnikih in drugih kmetijskih površinah brez privoljenja lastnika ali drugega upravičenca.

(2) Z globo 10.000 tolarjev se kaznuje za prekršek voznik, ki ravna v nasprotju s 1., 3. in 4. točko prvega odstavka tega člena.

(3) Z globo 20.000 tolarjev se kaznuje za prekršek voznik, ki ravna v nasprotju z 2. in 5. točko prvega odstavka tega člena.

10. člen

Pogoji in način uporabe naprave, s katero se začasno prepreči odpeljati vozilo (lisice), ki je parkirano na cesti v naselju, v nasprotju s ZVCP-1, s prometno ureditvijo in tem odlokom

Pogoji in način odstranitve in hrambe vozil, nepravilno parkiranih v smislu prvega odstavka 243. člena ZVCP-1.

(1) Za vozilo, ki je nepravilno parkirano, občinski redar odredi postavitev naprave (lisice), s katero se lastniku ali vozniku prepreči uporaba vozila, do plačila stroškov priklenitve.

(2) Nepravilno parkiranih vozil, ki ovirajo in ogrožajo udeležence v cestnem prometu v smislu prvega odstavka 243. člena ZVCP-1, ni dovoljeno prikleniti z lisico, ampak jih je treba odstraniti.

(3) Odstranitev se lahko odredi tudi za:

– vozilo, na katerem je bila po odredbi občinskega redarja nameščena naprava iz prvega odstavka tega člena, pa voznik oziroma lastnik ni poskrbel za odstranitev vozila v roku, ki ga določi župan s pravilnikom.

(4) Župan sprejme pravilnik o namestitvi posebne naprave za preprečitev odvoza nepravilno parkiranega vozila (lisice) in odstranitev vozil z vozilom (pajek).

11. člen

Hramba vozil

(1) Vozila, odpeljana v skladu z 10. členom tega odloka, se hranijo na za to posebej urejenem prostoru.

(2) Prostor mora biti primerno ograjen in varovan. Prostor ima lahko več občin skupaj.

(3) Postopek hrambe, predaje vozila lastniku in uničenje predpiše župan s pravilnikom, v skladu z veljavno zakonodajo.

12. člen

Odstranitev bivalnih priklopnikov

(1) Na vozišču, drugi prometni površini in drugih javnih površinah (parki, zelenice ...) je prepovedano puščati bivalni priklopnik.

(2) V primeru, da občinski redar ali inšpektor za nadzor občinskih cest najde bivalni priklopnik na površinah iz prvega odstavka tega člena, namesti nanj pisno odredbo, s katero naloži lastniku bivalne prikolice, da ga odstrani v roku treh dni od dneva izdaje odredbe.

(3) Če lastnik ne odstrani bivalnega priklopnika v treh dneh od namestitve pisne odredbe, ga na njegove stroške odstrani pristojni izvajalec rednega vzdrževanja cest.

(4) Župan določi postopek odvoza in hrambe bivalnih priklopnikov s pravilnikom, v skladu z veljavno zakonodajo.

(5) Z globo 20.000 tolarjev se kaznuje za prekršek lastnik bivalnega priklopnika, ki ne odstrani bivalnega priklopnika, kljub temu, da je bila odrejena odstranitev v skladu s drugim odstavkom tega člena.

(6) Z globo 40.000 tolarjev se kaznuje za prekršek pravna oseba ali samostojni podjetnik posameznik, ki ravna v nasprotju z določbama tega člena, odgovorna oseba pa z globo 20.000 tolarjev.

13. člen

Drugi varnostni ukrepi

Občina Bled odredi, da se na nevarnih krajih, kjer so ogroženi udeleženci v cestnem prometu, postavijo zaščitne (varnostne) ograje. Zaščitne ograje postavlja in vzdržuje upravljavec javnih cest.

IV. VRSTE JAVNIH PARKIRNIH POVRŠIN, PARKIRNI REŽIM IN IZDAJA DOVOLILNIC ZA PARKIRANJE IN PREVOZ

14. člen

Območja dovoljenega parkiranja

Na območju obrežnega pasu Blejskega jezera do prve prometnice (tj. Cesta svobode, Kidričeva cesta in Veslaške promenade) je parkiranje dovoljeno samo:

1. lastnikom objektov, njihovim zaposlenim in njihovim gostom, na zemljišču, ki je njihova last in je urejeno kot parkirišče;

2. na javnih parkiriščih, v območjih, na katerih je trajanje parkiranja omejeno in so določena s tem odlokom oziroma dovoljenjem pristojnega občinskega organa Občine Bled.

(2) Območja so:

1. I. območje obsega – Cesto svobode: od Gorenjske banke do Festivalne dvorane; Kidričevo cesto: od križišča s Cesto svobode do križišča s Cesto pod skalo; parkirišča v Veliki in Mali Zaki;

2. II. območje obsega – parkirišča pri TVD, pod Hotelom Krim, nad Trgovsko poslovnim centrom, Vili Viktoriji in na Pristavi;

3. III. območje obsega – začasna parkirišča pri podjetju Infrastruktura Bled d.o.o., na Blejskem gradu, pri Vezeninah, na Pristavi, pri Vili Viktoriji in ostala parkirišča, ki jih Občina Bled najame za potrebe turistične ponudbe in so začasna rešitev.

15. člen

Pogoji za ureditev javnega parkirišča

(1) Javna parkirišča so zemljišča, s katerimi razpolaga Občina Bled in so urejena v ta namen.

(2) Za javno parkirišče morajo biti izpolnjeni naslednji pogoji:

1. zemljišče ne sme biti kmetijsko zemljišče I. kategorije;

2. v celoti mora biti označeno v skladu s Pravilnikom o prometni signalizaciji in prometni opremi na javnih cestah in fizičnimi zaporami, ki so primerna za ta prostor;

3. zagotovljeno mora biti čiščenje in odvoz odpadkov;

4. zagotovljeni morajo biti ustrezni sanitarni bloki.

16. člen

Območja parkiranja

(1) Javna parkirišča so glede na oddaljenost od obale jezera razdeljena na I., II. in III. območje. Območja za parkiranje morajo biti označena s predpisano prometno signalizacijo.

(2) V območjih so lahko parkirna naslednja vozila:

1. ki plačajo uporabo parkirišč;

2. ki imajo ustrezno barvo dovolilnice, ki jo izda Občina Bled, v skladu s tem odlokom.

(3) Z globo 10.000 tolarjev se kaznuje za prekršek voznik, ki ravna v nasprotju z 2. točko drugega odstavka tega člena.

17. člen

Uporaba parkirišč, plačevanje uporabe parkirišča in čas pobiranja parkirnine

(1) Uporabniki parkirišča morajo na območju, kjer je dovoljeno celodnevno parkiranje, in na območju kratkotrajnega parkiranja za uporabo parkirišča plačati parkirnino. Način plačila mora biti označen s predpisano prometno signalizacijo.

(2) Parkirnina se pobira vsak dan v tednu od 8.00 ure do 20.00 ure.

(3) Župan Občine Bled na vlogo stranke lahko:

– izda dovoljenje za skrajšani čas pobiranja parkirnine ali oprosti plačevanje parkirnine;

– določi pavšalni znesek za uporabo določenega dela parkirišča, tako, da se upošteva 500 tolarjev na dan za vsak najeti prostor za parkiranje.

(4) Cenik parkiranja določi župan Občine Bled s sklepom, do 20. 12., za naslednje leto. Če cenik ni sprejet, veljajo cene iz prejšnjega leta. Cene se s sklepom predpišejo v tolarjih, za parkirne ure pa tudi v evrih.

(5) Voznik mora označiti čas prihoda z ustreznim parkirnim listkom, ki ga kupi na prodajnem mestu oziroma parkirni uri, in ga namestiti na vidno mesto notranje strani prednjega vetrobranskega stekla in mora biti dobro čitljiv.

(6) Parkirni listek mora biti pravilno označen (neoznačen ali nepravilno označen listek se šteje kot neveljaven).

(7) Voznik mora vozilo po izteku določenega časa odpeljati.

(8) Z globo 10.000 tolarjev se kaznuje za prekršek voznik, ki ravna v nasprotju s prvim, ali petim, ali šestim, ali sedmim odstavkom tega člena.

18. člen

Splošni parkirni prostori

(1) Splošni parkirni prostori so vsi parkirni prostori na vozišču ali na drugi prometni površini.

1. Voznik na parkirišče lahko parkira samo tisto vrsto vozila, za katero je parkirišče določeno.

2. Če je parkiranje na splošnih parkiriščih s predpisano prometno signalizacijo omejeno na določen čas, mora voznik označiti čas prihoda s parkirnim listkom iz parkirne ure, ki stoji na parkirnem prostoru.

(2) Z globo 10.000 tolarjev se kaznuje za prekršek voznik, ki ravna v nasprotju s 1. in 2. točko prvega odstavka tega člena.

19. člen

Vrste dovolilnic za parkiranje in prevoz, oblikovanje cen

(1) Letne dovolilnice za parkiranje se izdajo za čas od 1. 5. tekočega leta do 1. 5. prihodnjega leta. Letna dovolilnica velja za parkiranje v obstoječem parkirnem režimu.

(2) Vozila, katerih lastniki imajo prijavljeno stalno bivališče v Občini Bled, in gostje, ki bivajo v prenočitvenih kapacitetah v Občini Bled več kot 3 dni, imajo pri ceni letnih dovolilnic 70% popusta.

(3) Dovolilnice za parkiranje iz drugega odstavka so neprenosljive.

(4) Letne dovolilnice za avtobuse so prenosljive, pri nakupu ni popusta. Dovolilnice se ne izdajo za avtobuse, ki morajo imeti urejeno parkirišče v skladu z Zakonom o prevozih v cestnem prometu;

(5) Dovolilnica za prevoz iz 4. člena tega odloka je rumene barve in mora vsebovati: zaporedno številko, registrsko oznako vozila, objekt, za katerega je izdana, veljavnost dovolilnice, žig občine in podpis.

(6) Letne dovolilnice so v obliki nalepke in jih izdaja pogodbeni sodelavec. Če se uveljavlja popust, je potrebno predložiti osebni dokument o stalnem bivališču, prometno dovoljenje oziroma ustrezen dokaz o bivanju v gostinskih objektih Občine Bled ali ustrezen dokaz o zaposlitvi.

(7) Letna dovolilnica – nalepka mora biti nameščena na vidnem mestu (za vzratnim ogledalom). Dovolilnica za prevoz iz petega odstavka tega člena mora biti nameščena na prednji armaturi.

(8) O prodanih letnih dovolilnicah – nalepkah vodi pogodbeni sodelavec evidenco.

(9) Z globo 10.000 tolarjev se kaznuje za prekršek voznik, ki ravna v nasprotju s tretjim in sedmim odstavkom tega člena.

20. člen

Izdaja dovolilnic za prevoz

(1) Dovolilnico za prevoz, v nadaljnjem besedilu: dovolilnica, izda na vlogo stranke Občina Bled in vodi evidenco izdanih dovolilnic. Dovolilnica je vezana na določeno vozilo in območje prevoza. Na prednji strani dovolilnice je grb občine, številka izdane dovolilnice, registrska oznaka vozila, rok veljavnosti ter območje dovoljenega prevoza. Obliko in način izdelave dovolilnic predpiše župan s pravilnikom.

(2) Dovolilnico mora Občina Bled izdati v treh dneh od prejema vloge.

21. člen

Oblikovanje cen dovolilnice za prevoz

(1) Izdelavo dovolilnice plača vlagatelj prošnje za izdajo.

(2) Pred izdajo dovolilnice mora biti plačana predpisana cena dovolilnice za prevoz in izdelava. Dovolilnica se ne izda, če vlagatelj ne poravna cene in izdelave.

V. POSEBNI POGOJI OBLIKE PREVOZOV V OBČINI BLED

22. člen

Dovoljene relacije posebnih oblik prevozov potnikov

(1) Posebna oblika prevozov s kočijami in s cestno turističnim vlakom za prevoz potnikov se uredi zato, da se čimbolj razbremeni motorni promet ob jezeru in parkiranje v območjih bližje jezeru in popestri dodatna turistična ponudba.

(2) Posebna oblika prevozov s kočijami se lahko organizira na naslednjih relacijah:

1. Začetno in končno postajališče za kočije je pri Festivalni dvorani. Vožnja kočij lahko poteka mimo parkirišč pri Športni dvorani ali makadamski poti proti Park hotelu – izhod na Cesto svobode (Hotel Krim in Park hotel), na Mlino, mimo križišča Ceste svobode in Kidričeve ceste (Pristava), v Veliko Zako (Camp), naprej pod tribunami po Veslaški promenadi do Male Zake ali po Kolodvorski cesti do železniške postaje, po Zupančičevi cesti do regatnega centra, naprej po Veslaški promenadi, pod gradom do Vile Prešeren (za grajskim kopališčem), prečka Cesto svobode in proti Festivalni dvorani do prostora za kočije.

2. Voznik kočije lahko uporablja tudi ostale relacije v Občini Bled v skladu z ZVCP-1.

(3) Posebna oblika prevozov s cestno turističnim vlakom se lahko organizira na naslednjih relacijah:

1. Začetno in končno postajališče je pri Športni dvorani. Vožnja poteka po Cesti svobode (Hotel Krim), na Mlino, mimo križišča Ceste svobode in Kidričeve ceste (Pristava), v Veliko Zako (Camp), naprej pod tribunami po Veslaški promenadi do Male Zake ali po Kolodvorski cesti do železniške postaje, po Zupančičevi cesti do regatnega centra, naprej po Veslaški promenadi, pod gradom do Vile Prešeren (za grajskim kopališčem), prečka Cesto svobode in mimo Festivalne dvorane in fijakerjev do Športne dvorane.

2. Od Športne dvorane (pri občini), z izhodom na Prešernovo cesto (pri Gasilskem domu), v smeri Blejskega gradu.

3. V času večjih prireditev oziroma povečanega števila obiskovalcev ob koncu tedna ali za praznike, se lahko organizira prevoz z cestno turističnim vlakom tudi iz parkirišč pri Črtomirovi in Kajuhovi ulici.

(4) Smer vožnje, kot je določena v 1. točki drugega in tretjega odstavka, morajo voziti vozniki cestno turističnega vlaka in imetniki dovolilnic iz 4. člena.

(5) Vozni red in cenik cestno turističnega vlaka mora prevoznik predložiti v potrditev Občini Bled do konca meseca februarja za vsako začeto leto in ga nato objaviti na vseh postajah cestno turističnega vlaka.

(6) Pod enakimi pogoji se uporabljajo tudi vprežne sani.

(7) Z globo 10.000 tolarjev se kaznuje za prekršek voznik, ki ravna v nasprotju s tretjim ali četrtim odstavkom tega člena.

(8) Z globo 30.000 tolarjev se kaznuje za prekršek pravna oseba ali samostojni podjetnik posameznik, ki ravna v nasprotju s tretjim ali četrtim ali petim odstavkom tega člena, odgovorna oseba pa z globo 15.000 tolarjev.

23. člen

Postajališča za posebne oblike prevozov potnikov

(1) Glavno postajališče za kočije je ob povezovalni cesti pod Festivalno dvorano na Bledu in obrobnem delu parka. Na glavnem postajališču se dovoljuje devet privezov kočij.

(2) Postajališča kočij iz prvega odstavka so: Mlino, Pristava, Velika Zaka, železniška postaja, regatni center, pri Vili Prešeren na Kidričevi cesti in na Blejskem gradu.

(3) Glavno postajališče cestno turističnega vlaka je pri Športni dvorani na Bledu, od odcepa makadamske ceste proti Park hotelu in do vhoda v skladišče Športne dvorane. Postajališče lahko uporablja en cestno turistični vlak s po tremi priklopniki.

(4) Postajališča cestno turističnega vlaka so: Mlino, Pristava, Velika Zaka, železniška postaja, regatni center, pri Vili Prešeren na Veslaški promenadi, na Blejskem gradu in pri Vezeninah.

(5) Vsa postajališča za posebne oblike prevozov potnikov je potrebno ustrezno označiti. Označitve opravi občina Bled oziroma upravljavec določene ceste, na zahtevo Občine Bled.

(6) Voznik cestno turističnega vlaka lahko ustavlja samo na postajališčih iz drugega, tretjega in četrtega odstavka tega člena.

(7) Voznik kočije lahko ustavlja tudi na drugih lokacijah v Občini Bled, v skladu s ZVCP-1.

(8) Na postajališčih za posebne oblike prevozov potnikov, ki so ustrezno označena, je prepovedana ustavitev in parkiranje ostalih vozil. Prepoved se označi s predpisano prometno signalizacijo.

(9) Z globo 10.000 tolarjev se kaznuje za prekršek voznik, voznik cestno turističnega vlaka oziroma voznik kočije, ki ravna v nasprotju s prvim, ali drugim, ali tretjim, ali četrtim ali šestim odstavkom tega člena.

(10) Z globo 30.000 tolarjev se kaznuje za prekršek pravna oseba ali samostojni podjetnik posameznik, ki ravna v nasprotju s prvim, ali drugim, ali tretjim, ali četrtim, ali petim ali šestim odstavkom tega člena, odgovorna oseba pa z globo 15.000 tolarjev.

24. člen

Nadomestna parkirišča za posebne oblike prevozov potnikov

(1) V primeru prireditve ali pomembnega dogodka, lahko župan Občine Bled določi nadomestna glavna postajališča za posebne oblike prevozov potnikov oziroma prepove ustavljanje in parkiranje na začetnih in končnih postajališčih in ostalih postajališčih, za čas, ki mora biti točno določen. Lokacije določi v dogovoru s sekcijo izvoščkov in koncesionarjem cestno

turističnega vlaka. Če dogovora ni mogoče skleniti, župan sam odloči o nadomestnih glavnih postajališčih.

(2) Občina Bled mora obvestiti uporabnike glavnih postajališč o nadomestnih postajališčih na krajeven način en dan pred dogodkom, v izjemnih primerih pa tik pred začetkom.

(3) Vsi uporabniki glavnih začetnih in končnih postajališč in ostalih postajališč za posebne oblike prevozov, morajo v času prireditev ali pomembnega dogodka upoštevati nove določene začasne lokacije postajališč, ki jih določi občina Bled.

(4) Začasna postajališča morajo biti ustrezno označena. Označitev postavi občina Bled.

(5) Z globo 15.000 tolarjev se kaznuje za prekršek voznik kočije ali cestno turističnega vlaka, ki ravna v nasprotju z ali prvim, ali tretjim odstavkom tega člena.

(6) Z globo 30.000 tolarjev se kaznuje za prekršek pravna oseba ali samostojni podjetnik posameznik, ki ravna v nasprotju s prvim, ali tretjim, ali četrtim odstavkom tega člena, odgovorna oseba pa z globo 15.000 tolarjev.

25. člen

Sklepanje pogodb za postajališča

(1) Pogodbo o najemu glavnih postajališč sklene Občina Bled. O sklenjenih pogodbah vodi evidenco.

(2) Evidenca iz prejšnjega odstavka vsebuje: ime in priimek, naslov stalnega ali začasnega prebivališča, ime družbe, datum izdaje in veljavnost pogodbe.

(3) Pogodba za kočije se izda za nedoločen čas, za cestno turistični vlak pa za dobo pet let.

(4) Pogodba se lahko predčasno prekliče, če lastnik kočije ali cestno turističnega vlaka, ne spoštuje določil odloka oziroma je bil večkrat kaznovan s strani občinskega redarstva Občine Bled.

(5) Evidenco o izrečenih globah vodi občinsko redarstvo v skladu z veljavno zakonodajo s tega področja.

26. člen

Sklepanje pogodb za opravljanje posebne oblike prevozov

(1) Za opravljanje posebne oblike prevozov potnikov mora prevoznik skleniti pogodbo z Občino Bled.

(2) K vlogi za sklenitev pogodbe mora lastnik kočije predložiti:

1. pogodbo o najemu glavnega postajališča iz 23. člena;

2. potrdilo o ustrezno zavarovani kočiji (fotokopijo zavarovalne police);

3. potrdilo o izdani evidenčni oznaki kočije s strani Občine Bled;

4. veljavno potrdilo o registraciji družbe.

(3) Pogodbo in potrdilo iz 1. in 3. točke drugega odstavka pridobi Občina Bled iz svojih evidenc.

(4) K vlogi za izdajo pogodbe mora lastnik cestno turističnega vlaka predložiti:

1. pogodbo o najemu glavnega postajališča iz 23. člena;

2. dokazilo o ustrezno registriranem in zavarovanem cestno turističnem vlaku s priklopniki (fotokopijo zavarovalne police, fotokopijo prometnega potrdila);

3. pogodbo iz 1. točke četrtega odstavka pridobi Občina Bled iz svojih evidenc.

(5) Z globo 15.000 tolarjev se kaznuje za prekršek voznik kočije in cestno turističnega vlaka, ki ravna v nasprotju s prvim odstavkom tega člena.

(6) Z globo 50.000 tolarjev se kaznuje za prekršek pravna oseba ali samostojni podjetnik posameznik, ki ravna v nasprotju s prvim odstavkom tega člena, odgovorna oseba pa z globo 25.000 tolarjev.

27. člen

Obleka voznika cestno turističnega vlaka in kočije

(1) Obleka voznika kočije in cestno turističnega vlaka obsega: črne hlače, belo srajco in črn klobuk.

(2) Z globo 10.000 tolarjev se kaznuje za prekršek voznik kočije in cestno turističnega vlaka, ki ravna v nasprotju s prvim odstavkom tega člena.

(3) Z globo 50.000 tolarjev se kaznuje za prekršek pravna oseba ali samostojni podjetnik posameznik, ki ravna v nasprotju s prvim odstavkom tega člena, odgovorna oseba pa z globo 15.000 tolarjev.

28. člen

Čiščenje konjskih odpadkov

(1) Konjske odpadke – iztrebke na glavnem postajališču morajo čistiti najemniki prostora.

(2) Konjske odpadke – iztrebke na predpisanih relacijah in izven določenih relacij počisti voznik kočije.

(3) Z globo 10.000 tolarjev se kaznuje za prekršek voznik kočije, ki ravna v nasprotju s prvim ali drugim odstavkom tega člena.

(4) Z globo 30.000 tolarjev se kaznuje za prekršek pravna oseba ali samostojni podjetnik – posameznik, ki ravna v nasprotju s prvim ali drugim odstavkom tega člena, odgovorna oseba pa z globo 15.000 tolarjev.

29. člen

Izdaja, namestitev, zamenjava in odvzem evidenčne oznake, kočije in oprema kočije

(1) Evidenčno oznako kočije izda Občina Bled na prošnjo pravne osebe oziroma samostojnega podjetnika posameznika.

(2) Obrazec, obliko in način izdaje predpiše župan s pravilnikom.

(3) Evidenčna oznaka mora biti na kočiji nameščena na zadnjem delu tako, da tvori pravi kot z vodoravno osjo ceste, vertikalno pa tako, da ni upognjena ali kako drugače poškodovana. Pritrjena mora biti tako, da je dobro vidna in čitljiva, da ni zakrita, dodatno prevlečena ali prekrita s kakršnokoli snovjo.

(4) Vsebine, barve, mere ali oblike evidenčne oznake na kočiji ni dovoljeno spreminjati. Evidenčne oznake ni dovoljeno prenesti na drugo osebo. Kočija, ki je v prometu s spremenjeno vsebino, barvo, mero ali obliko evidenčne oznake od predpisane, ni označena s predpisano evidenčno oznako.

(5) Evidenčno oznako mora lastnik kočije zamenjati za novo:

1. kadar postane zaradi obrabljenosti neuporabna.

(6) Namesto pogrešane evidenčne oznake ali evidenčne oznake, ki jo je uničila Občina Bled, se ne sme izdati nova evidenčna oznaka z enakim delom označb.

(7) Odvzem evidenčnih oznak se izvrši v roku 30 dni:

1. za kočijo, ki nima veljavnega potrdila o zavarovanju kočije;

2. za kočijo, ki nima izdane veljavne pogodbe iz 25. člena.

(8) Lastnik kočije mora v 15 dneh Občini Bled sporočiti vsako spremembo o lastništvu kočije in stalnem bivališču.

(9) Kočije morajo biti enotne in ne smejo odstopati od sedanje oblike tradicionalne blejske kočije in imeti morajo predpisano opremo za čiščenje konjskih odpadkov. Oprema se predpiše s pravilnikom, ki ga sprejme župan.

(10) Konji morajo biti podkovani zaradi zaščite vozišča z »vidia« podkvijo.

(11) Občina Bled lahko izda tudi začasno evidenčno oznako, vendar ne več kot za tri dni in ne več kot tri evidenčne oznake. Izda jih pod istimi pogoji, kot jih določa 29. člen tega odloka. Izda jih v naslednjih primerih:

– če je najavljen povečan obisk gostov;

– če se organizirajo večje prireditve ali protokolarna zadeva.

(12) Z globo 10.000 tolarjev se kaznuje za prekršek voznik kočije, ki ravna v nasprotju s tretjim, ali četrtim, ali petim, ali devetim, ali desetim odstavkom tega člena.

(13) Z globo 30.000 tolarjev se kaznuje za prekršek pravna oseba in samostojni podjetnik posameznik, ki ravna v nasprotju s tretjim, ali četrtim, ali petim, ali osmim, ali devetim, ali desetim odstavkom tega člena, odgovorna oseba pa z denarno kaznijo 15.000 tolarjev.

VI. IZVAJANJE POSEBNE OBLIKE PREVOZOV POTNIKOV IN PARKIRNEGA REŽIMA

30. člen

(1) Občina Bled bo izvajalca parkirnega režima po tem odloku izbrala na podlagi javnega razpisa in z njim sklenila pogodbo.

S pogodbo bo izvajalec parkirnega režima prevzel najmanj naslednje obveznosti:

1. skrbel za parkirne ure (čistil sneg do parkirnih ur, čistil ure, odpravljal manjše napake pri delovanju, vsak večer spraznil blagajne) pobiral parkirnino, prodajal parkirne listke, v primeru izpada delovanja parkirne ure zagotovil prodajo parkirnih listkov in skrbel za red in disciplino na parkiriščih;
2. posredoval informacije o zasedenosti parkirišč in jezerske obale informativnemu centru;
3. izvajal zaporo v skladu z 8., 9. in 10. točko drugega odstavka 4. člena (zagotovil osebe na zaporah);
4. dnevno odvajal denar od pobrane parkirnine;

(2) Kot najugodnejši ponudnik bo izbrana pravna oseba ali samostojni podjetnik posameznik, ki bo zagotovil opravljanje dejavnosti kvalitetno, pravočasno in v skladu z določbami tega odloka;

(3) Občina Bled bo izvajalce posebnih oblik prevozov po tem odloku izbrala na podlagi javnega razpisa in mu podelila pogodbo o opravljanju prevozov.

S pogodbo bo izvajalec posebnih oblik prevozov prevzel najmanj naslednje obveznosti:

– uredil način prevozov, kot določata odlok in pravilnik, ki ga sprejme župan;

– skrbel za javni WC pri Festivalni dvorani.

(4) Z globo 300.000 tolarjev se kaznuje za prekršek pravna oseba ali samostojni podjetnik posameznik, ki ravna v nasprotju s določbami tega člena, odgovorna oseba pa z denarno kaznijo 100.000 tolarjev.

VII. DELO OBČINSKEGA REDARSTVA IN PREKRŠKOVNIH ORGANOV

31. člen

Izvajanje zakonskih pooblastil in nadzor

(1) Pri izvajanju pooblastil občinski redarji oziroma redarke (v nadaljnjem besedilu: redarji) izrekajo in izvajajo ukrepe, predvidene po tem odloku.

(2) Pri opravljanju navedenih nalog v odloku, občinski redarji izrekajo globe in opozorila ter izvajajo pooblastila in ukrepe, ki so preneseni nanje s tem in z drugimi odloki Občine Bled ter ukrepe, določene z drugimi zakoni.

(3) Občinski redarji vodijo postopek kot prekrškovni organ v fazi vodenja postopka.

(4) Občina Bled za prekrškovni organ za odločanje o zahtevah za sodno varstvo in odločanju v hitrem postopku, usposobi osebo s predpisano stopnjo izobrazbe, ki lahko nato odloča v hitrem postopku kot prekrškovni organ v okviru pooblastil iz ZP-1.

(5) Občinsko redarstvo se organizira v Občini Bled ali pa ustanovi skupni organ še z drugimi občinami.

VIII. KONČNE DOLOČBE

32. člen

(1) Z dnem, ko začne veljati ta odlok, se preneha uporabljati

– Odlok o prometnem režimu in obalnem redu na območju Bleda – prečiščeno besedilo (Uradni list RS, št. 113/00 in 41/01), razen 7. člena, ki ostane v veljavi do 31. 12. 2005,

– Odlok o varnosti v cestnem prometu v naseljih (Uradni list RS, št. 14/99).

(2) Z uveljavitvijo tega odloka ostanejo v veljavi vsi dosedanji predpisi, ki urejajo način uporabe Blejskega jezera, jezerske obale in njene okolice, kolikor niso v nasprotju z določbami tega odloka.

33. člen

Vloge za izdajo posebnih dovolilnic iz tretjega odstavka 4. člena se začnejo izdajati en mesec po sprejemu pravilnika.

34. člen

Cenik parkiranja in dovolilnic za leto 2007 župan predpiše s sklepom do 20. 12. 2006.

35. člen

Župan sprejme pravilnik iz 10., 11., 12., 27. in 29. člena tega odloka v roku treh mesecev od sprejema tega odloka.

36. člen

Vsem izvajalcem, ki jim je bila s pogodbo dodeljena pravica izvajanja določil Odloka o prometnem režimu in obalnem redu na območju Bleda za izvajanje parkirnega režima oziroma prevozov s cestno turističnim vlakom, ostane le ta v veljavi do izteka veljavnosti pogodb.

37. člen

Izdaja dovolilnic v letu 2005 za leto 2005 se izdaja v skladu s 7. členom Odloka o prometnem režimu in obalnem redu na območju Bleda – prečiščeno besedilo (Uradni list RS, št. 113/00 in 41/01).

38. člen

(1) Dokler ni sprejet nov pravilnik o postavitvi naprave, s katero se prepreči odpeljati nepravilno parkirano vozilo in odvoz nepravilno parkiranih vozil in odstranjevanje zapuščenih vozil, ostane v veljavi Pravilnik o postavitvi naprave, s katero se prepreči odpeljati nepravilno parkirano vozilo in odvoz nepravilno parkiranih vozil in odstranjevanje zapuščenih vozil (Uradni list RS, št. 49/99).

(2) Po sprejetju novega pravilnika preneha veljava starega.

39. člen

Ta odlok začne veljati petnajsti dan po objavi v Uradnem listu RS.

Št. 01503-5/2005
Bled, dne 22. septembra 2005

Župan
Občine Bled
Jože Antonič l.r.

3965. Odlok o spremembah in dopolnitvah Odloka o nadomestilu za uporabo stavbnega zemljišča v Občini Bled

Na podlagi prve alinee 56. člena Zakona o stavbnih zemljiščih (Uradni list RS, št. 44/97), 29. in 62. člena Zakona

o lokalni samoupravi (Uradni list RS, št. 72/93, 57/94, 14/95, 26/97, 70/97, 10/98, 74/98, 70/00 in 51/02), 3. in 17. člena Zakona o prekrških (Uradni list RS, št. 7/03 in 86/04), 218., 218.a, 218.b, 218.c, 218.č in 218.d člena Zakona o graditvi objektov – uradno prečiščeno besedilo (Uradni list RS, št. 102/04) in 16. člena Statuta Občine Bled – uradno prečiščeno besedilo (Uradni list RS, št. 119/03) je Občinski svet Občine Bled na nadaljevanju 22. redne seje dne 22. 9. 2005 sprejel

ODLOK
o spremembah in dopolnitvah Odloka o nadomestilu za uporabo stavbnega zemljišča v Občini Bled

1. člen

V Odloku o nadomestilu za uporabo stavbnega zemljišča v Občini Bled (Uradni list RS, št. 132/03 in 24/05) se 13. člen spremeni tako, da se glasi:

»Vsa sredstva, zbrana z vplačili nadomestila, so prihodek proračuna Občine Bled.«

2. člen

Ta odlok začne veljati osmi dan po objavi v Uradnem listu RS.

Št. 01505-6/2003
Bled, dne 22. septembra 2005

Župan
Občine Bled
Jože Antonič l.r.

3966. Program priprave za občinski lokacijski načrt BL-S26 Dindol

Na podlagi drugega odstavka 27. člena Zakona o urejanju prostora (ZUreP-1, Uradni list RS, št. 110/02, 8/03 – popr., 58/03 – ZZK-1) in 16. člena Statuta Občine Bled (Uradni list RS, št. 119/03 – prečiščeno besedilo) je župan Občine Bled sprejel

PROGRAM PRIPRAVE
za občinski lokacijski načrt BL-S26 Dindol

I. Ocena stanja, razlogi in pravna podlaga za pripravo občinskega lokacijskega načrta

Po veljavnem družbenem planu (Odlok o prostorskih sestavinah dolgoročnega in družbenega plana Občine Bled (Uradni list RS, št. 95/02) je za območje urejanja Dindol na Bledu predvidena izdelava PIA – občinski lokacijski načrt z oznako BL-S26 Dindol.

Območje obravnave se nahaja v kraju Bled, med Cankarjevo cesto in vznožjem hriba Straže. Obstoječa pozidava okolice območja obravnave je stanovanjska, ter v delu na zahodnem delu namenjena turizmu (apartmajsko gostinski objekti). Zemljišče je opremljeno s komunalno infrastrukturo.

Zemljišče je večinoma nepozidano, posamezni manjši objekti so locirani na SZ delu, preostali deli so po geodetski kulturi sadovnjaki, travniki, gozd in njive.

S tem programom priprave se opredelijo ocena stanja, razlogi in pravna podlaga za izdelavo in sprejem OLN, predmet in programska izhodišča OLN, okvirno ureditveno območje OLN, nosilci urejanja prostora, ki sodelujejo pri pripravi OLN, seznam potrebnih strokovnih podlag, način pridobitve strokovnih rešitev, navedba in način pridobitve geodetskih podlag, roki za pripravo OLN oziroma njegovih posameznih faz ter obveznosti v zvezi s financiranjem.

Pripravljalec je s strani zastopnikov lastnika, projektivnega biroja SCE, ki ga zastopa Janko Sušnik, dobil pobudo za pričetek izdelave OLN. Načrtovalec OLN je PROTIM Ržišnik Perc d.o.o., Delavska cesta 24, 4208 Šenčur, ki je registrirana za opravljanje tehnično strokovnih nalog v zvezi z urbanističnim načrtovanjem.

II. Predmet in programska izhodišča prostorskega akta

Predmet OLN je izdelava novega občinskega prostorskega akta za območje BL-S26 Dindol, s katerim bodo ob upoštevanju temeljnih ciljev urejanja prostora in varstva okolja določeni lokacijski pogoji za pripravo projektov za pridobitev gradbenega dovoljenja, zlasti glede namena, lege, funkcije, velikosti in oblikovanja objektov ter eventualni prostorski ukrepi po Zakonu o urejanju prostora (ZureP-1).

Ureditveno območje je opredeljeno v prostorskih sestavinah dolgoročnega in družbenega plana občine Bled in meri ca. 1,2 ha ter je namenjeno območju za stanovanja, kamor se bodo usmerjala stanovanja in spremljajoče dejavnosti za potrebe stanovanjskih območij, kot so: trgovina, gostinstvo, storitvene in poslovne dejavnosti, ki ne motijo oziroma prekomerno ne vplivajo na okolico, kvartarne dejavnosti (10. člen DDP Občine Bled, Uradni list RS, št. 95/02).

Občinski svet Občine Bled se je z začetkom postopka sprejema OLN seznanil na 17. redni seji občinskega sveta, ki je bila 17. 2. 2005, sprejet pa je bil sklep, da je pogoj za sprejem OLN priprava gradbene dokumentacije za izvedbo pločnika in rekonstrukcija Cankarjeve ceste.

Pred sprejemom programa priprave je bila dne 13. 4. 2005 sklicana in izvedena prva prostorska konferenca.

Po zaključku prostorske konference je bil opravljen terenski ogled območja, kjer so bile dodatno izražene sledeče usmeritve:

1. Objekti znotraj območja naj bodo zasnovani tako, da se pozidanost zagotovi vzdolž severnega roba območja ob Cankarjevi cesti, tako, da se ne posega v brežino vznožja Straže.

2. V primeru načrtovanja nastanitveno-gostinskega objekta naj se le-ta locira na skrajno zahodnem delu območja, v bližini obstoječih objektov z enako namembnostjo.

3. Upoštevajo naj se določila, ki so za območja SE – vile določene v Prostorsko ureditvenih pogojih za območje planske celote Bled, ki se nanašajo na procente pozidanosti (22 %).

4. Strokovne podlage naj bodo pripravljene na takem nivoju, da bo jasno razvidno, koliko objektov prostor prenese.

– Krajevna skupnost Bled

V fazi priprave naj se skupaj s Cankarjevo cesto obdela tudi Železška cesta s pločnikom.

– Zgodovinsko društvo Bled

Pri arhitekturni zasnovi območji naj se upošteva neposredna bližina vaškega jedra.

OLN mora biti izdelan v skladu s 24., 43., 44. in 73. členom ZUreP-1 Pravilnika o vsebini, obliki in načinu priprave državnih in občinskih lokacijskih načrtov ter vrstah njihovih strokovnih podlag (Uradni list RS, št. 86/04) in mora v skladu s 43. členom ZUreP vsebovati zlasti:

– prikaz ureditvenega območja LN, umestitve načrtovane ureditve v prostoru s prikazom vplivov in povezav prostorske ureditve s sosednjimi območji, načrt parcelacije, zasnovo projektnih rešitev prometne, energetske, vodovodne in druge komunalne infrastrukture območja z obveznostmi priključevanja vanjo, rešitve in ukrepe za varovanje okolja, ohranjanje narave, varstvo kulturne dediščine ter trajnostno rabo naravnih dobrin, rešitve in ukrepe za obrambo ter varstvo pred naravnimi in drugimi nesrečami, ter prikaz eventualne etapnosti izvedbe prostorske ureditve.

Poleg navedenega mora OLN vsebovati tudi naslednje obvezne priloge (24. člen ZureP): povzetek za javnost, izvleček iz dolgoročnega in družbenega plana, ki se nanaša na

obravnavano prostorsko ureditev, obrazložitev in utemeljitev LN, strokovne podlage, na katerih temeljijo rešitve LN, in seznam sektorskih aktov in predpisov, ki so bili pri pripravi LN upoštevani z njihovimi povzetki, ki se nanašajo na vsebino LN, smernice in mnenja pristojnih nosilcev urejanja prostora, spis postopka priprave in sprejemanja LN, oceno stroškov za izvedbo LN ter program opremljanja zemljišč.

III. Okvirno ureditveno območje

Obravnavano območje leži vzhodno od Blejskega jezera. Na SV strani je omejeno s Cankarjevo cesto, na SZ strani z obstoječimi pozidanimi zemljišči ob Želeški cesti in ulici Pod Stražo, na južni strani pa z vznožjem Straže.

Območje obsega zemljišča naslednjih parcelnih številk: 710/1, 710/4, 710/5, 711/1, 711/2, 717/1, 716/2, vse v k.o. Želeče, in del parcelne št. 716/1 v k.o. Želeče, ki spada v obravnavano območje občinskega lokacijskega načrta.

Zemljišče je v lasti fizičnih oseb.

IV. Nosilci urejanja prostora, ki dajejo smernice in mnenja ter drugi udeleženci, ki sodelujejo pri pripravi

Pripravljavec OLN je Občina Bled, ki po sprejemu programa priprave pozove pristojne nosilce urejanja prostora, da podajo smernice za načrtovanje predvidene prostorske ureditve.

V skladu z 29. členom ZUreP-1 morajo nosilci urejanja prostora v roku 30 dni podati smernice za načrtovanje predvidene prostorske ureditve. V smernicah morajo konkretizirati določbe veljavnih predpisov in drugih pravnih aktov, ki se nanašajo na predviden lokacijski načrt ter na katerih temeljijo njihove smernice.

V primeru molka nosilca urejanja prostora se šteje, da nima smernic, pri čemer pa mora načrtovalec prostorske ureditve upoštevati vse zahteve, ki jih za načrtovanje predvidene prostorske ureditve določajo veljavni predpisi in drugi pravni akti.

Nosilci urejanja prostora morajo v roku 30 dni podati mnenja na usklajeni predlog OLN (že usklajen osnutek s stališči do pripomb in predlogov iz javne obravnave in razgrnitve). Če v predpisanem roku nosilci urejanja prostora ne podajo mnenja, se šteje, da na predvideno prostorsko ureditev nimajo pripomb.

Pristojni nosilci urejanja prostora so:

1. Ministrstvo za zdravje, Zdravstveni inšpektorat RS, enota Kranj, Izpostava Radovljica, Kranjska 13, Radovljica;
2. Ministrstvo za obrambo, Inšpektorat RS za varstvo pred naravnimi in drugimi nesrečami, Izpostava Kranj, Bleiweisova 34, Kranj;
3. Ministrstvo za okolje, prostor in energijo; Agencija Republike Slovenije za okolje, območna pisarna Kranj, Mirka Vadnova 5, Kranj;
4. Zavod za gozdove Slovenije, Območna enota Bled, Ljubljanska cesta 19, 4260 Bled;
5. Ministrstvo za promet, Direkcija RS za ceste, Izpostava Kranj, Jezerska cesta 20, 4000 Kranj;
6. Zavod RS za varstvo narave, območna enota Kranj, Tomšičeva 9, Kranj;
7. Zavod za varstvo kulturne dediščine Slovenije, območna enota Kranj, Tomšičeva 7, Kranj;
8. Telekom Slovenije, področna enota Kranj, Mirka Vadnova 13, Kranj;
9. Elektro Gorenjska, Mirka Vadnova 3, 4000, Kranj;
10. Občina Bled, Oddelek za gospodarske javne službe, Cesta svobode 13, 4260 Bled;
11. Infrastruktura d.o.o., Rečiška cesta 2, 4260 Bled;
12. Telemach d.o.o., Podružnica Gorenjske, Kidričeva 41, 4270 Jesenice;
13. Adriaplin, podjetje za distribucijo zemeljskega plina d.o.o., Dunajska c.7, Ljubljana;
14. Krajevna skupnost Bled.

Če se v postopku priprave posebnih strokovnih podlag za OLN ugotovi, da je potrebno pridobiti smernice in mnenja tudi drugih nosilcev urejanja prostora, ki niso našteti v prejšnjem odstavku, se le-te pridobi v postopku.

Pred javno razgrnitvijo OLN se v skladu z 28. členom in z namenom, da se pridobijo in uskladijo priporočila, usmeritve in legitimni interesi lokalne skupnosti, gospodarstva in interesnih združenj ter organizirane javnosti glede predvidene prostorske ureditve, skliče in izvede druga prostorska konferenca. Mnenja navedenih se soočijo s predlogi in mnenji naročnika in pripravljavca OLN ter drugih nosilcev urejanja prostora.

V. Seznam potrebnih strokovnih podlag za načrtovanje

Pred pripravo predloga OLN je potrebno izdelati strokovne podlage, v katerih je potrebno posebej obdelati naslednje tematske sklope in usmeritve:

– analiza stanja ustvarjenih razmer in naravnih lastnosti prostora, ki vplivajo na določitev prostorskih ureditev,
– načrtovano prostorsko ureditev kot celovito urbanistično in arhitekturno ureditev,
– zasnova ureditve prometnega omrežja – proučitev navezave območja na obstoječo občinsko cesto ter zasnova notranjih zbirnih cest,
– zasnova ureditve infrastrukturnega omrežja na celotnem vplivnem območju (ureditev energetskih, vodovodnih in drugih komunalnih ureditev),
– geološko-geotehnični pogoji,
– zasnova rešitev in ukrepov za obrambo ter varstvo pred naravnimi in drugimi nesrečami,
– podatki o lastnikih in imetnikih drugih stvarnih pravic,
– načrt parcelacije,
– ocena o vplivu načrtovanih prostorskih ureditev na okolje.

Izdelava morebitnih dodatnih strokovnih podlag se določi v postopku priprave lokacijskega načrta. Poleg naštetih se upoštevajo izdelane strokovne podlage, ki so bile pripravljene za izdelavo strateških prostorskih aktov občine.

Pri izdelavi občinskega lokacijskega načrta je potrebno upoštevati:

– Odlok o prostorskih sestavinah dolgoročnega in družbenega plana Občine Bled (Uradni list RS, št. 95/02),
– Odlok o občinskih cestah (Uradni list RS, št. 14/99),
– rešitve v zvezi z zavarovanjem okolja in rešitve za preprečitev in zmanjšanje negativnih vplivov,
– priporočila in smernice, pridobljene na prostorskih konferencah,
– pridobljene smernice pristojnih nosilcev urejanja prostora.

V. A) Varstvo okolja

V skladu s 40.–47. členom Zakona o varstvu okolja (ZVO-1, Uradni list RS, št. 41/04) je bilo posredovano obvestilo MOPE o nameri izvedbe OLN. Ministrstvo za okolje in prostor je dne 6. 6. 2005 izdalo odločbo št. 354-09-216/2005, kjer je v izreku navedeno, da v postopku priprave plana – OLN BL – S26 Dindol ni treba izvesti celovite presoje vplivov na okolje.

V. B) Predvideni prostorski ukrepi

Na območju lokacijskega načrta je predvidena izvedba komasacije.

VI. Način pridobitve strokovnih rešitev

Za OLN BL-S26 Dindol je za pridobitev strokovnih rešitev določen načrtovalec, ki so ga izbrali pobudniki – financerji OLN.

Načrtovalec mora izpolnjevati pogoje, ki so določeni v členih od 156. do 161. ZUreP-1.

Pred izdelavo predloga OLN mora izdelovalec preveriti ustreznost in zadostnost strokovnih podlag. Akt mora biti izdelan v skladu z veljavno zakonodajo in podzakonskimi predpisi, predvsem z:

– Zakonom o urejanju prostora ZUreP-1 (Uradni list RS, št. 110/02, 8/03, 58/03),
– Zakonom o graditvi objektov ZGO-1 (Uradni list RS, št. 110/02, 41/04, 45/04, 102/04, 14/05 – popr.),
– Zakonom o spremembah in dopolnitvah zakona o graditvi objektov ZGO-1A (Uradni list RS, št. 47/04),

– Pravilnika o vsebini, obliki in načinu priprave državnih in občinskih lokacijskih načrtov ter vrstah njihovih strokovnih podlag (Uradni list RS, št. 86/04),

– Zakonom o varstvu okolja (Uradni list RS, št. 41/04),

– Zakonom o ohranjanju narave (Uradni list RS, št. 56/99, 31/00, 110/02, 119/02, 41/04),

– Zakonom o vodah (Uradni list RS, št. 67/02, 110/02, 2/04, 41/04),

– drugo veljavno zakonodajo.

Strokovne rešitve, ki jo obravnava prostorski akt, naj se pridobijo z izdelavo več variantnih rešitev. Izdelane naj bodo tako, da je možna njihova medsebojna primerjava. Pred javno razgrnitvijo naj se variantne rešitve predstavijo na Odboru za prostor in varstvo okolja.

VII. Navedba in način pridobitve geodetskih podlag

Podloga je geodetsko-topografski načrt, ki mora vključevati tudi podatke o komunalnih vodih ter druge geodetske podloge, izdelane v skladu s Pravilnikom o geodetskem načrtu (Uradni list RS, št. 40/04), ki jih izdela geodetsko podjetje, in digitalni katastrski načrt, ki ga pripravljavec pridobi pri Geodetski upravi Republike Slovenije.

VIII. Roki za pripravo OLN

1. Dne 13. 4. 2005 je bila izvedena prva prostorska konferenca.

2. Župan sprejme program priprave.

3. Objava programa priprave v uradnem glasilu.

4. Pripravljavec pozove pristojne nosilce urejanja prostora, da v roku 30 dni oziroma rokih, ki jih določajo posebni zakoni, po prejemu poziva podajo smernice za načrtovanje OLN.

5. Načrtovalec v roku 60 dni po pridobitvi vseh podatkov s strani investitorja in podatkov o prostoru dni izdela geodetski načrt, strokovne podlage, variantne rešitve in osnutek OLN.

6. Variantne rešitve se predstavijo na Odboru za prostor in varstvo okolja.

7. Po izdelavi osnutka OLN pripravljavec v skladu z 28. členom ZUreP-1 skliče in izvede drugo prostorsko konferenco, datum, kraj in čas konference se objavijo v sredstvih javnega obveščanja.

8. Pripravljavec sprejme sklep o javni razgrnitvi predloga OLN. Javna razgrnitev variantnih rešitev z obrazložitvijo izbora najustreznejše rešitve mora trajati najmanj 30 dni.

9. V času javne razgrnitve pripravljavec organizira javno obravnavo. O razgrnitvi in javni obravnavi mora pripravljavec javnost obvestiti z objavo v uradnem glasilu ter na krajevno običajen način najmanj en teden pred začetkom javne razgrnitve. Z javnim naznanilom se o javni razgrnitvi in javni obravnavi obvestijo lastniki nepremičnin na območju obravnavanega prostorskega akta.

10. V času javne razgrnitve predlog OLN obravnava tudi občinski svet.

11. Po končani javni razgrnitvi pripravljavec OLN dopolni s stališči do pripomb in predlogov. Lastniki nepremičnin se pisno seznanijo s stališči do morebitnih pripomb in predlogov.

12. Pripravljavec pozove nosilce urejanja prostora, da v roku 30 dni po prejemu poziva podajo mnenja k v skladu s stališči do pripomb in predlogov dopolnjenemu predlogu OLN.

13. Načrtovalec izdela usklajen in dopolnjen predlog.

14. Župan posreduje dopolnjeni in usklajeni predlog v obravnavo in sprejem občinskemu svetu.

15. Občinski svet na podlagi usklajenega predloga OLN sprejme odlok, ki se objavi v uradnem glasilu.

16. Načrtovalec po sprejetju odloka izdela končni dokument.

V primeru, da se med izdelavo OLN ugotovi, da je potrebno izvesti upravno komasacijo, se v skladu s Pravilnikom o izvedbi komasacije zemljišč na območju občinskega lokacijskega načrta (Uradni list RS, št. 21/04) med potekom postopka smiselno vgradijo tudi roki, potrebni za izvedbo postopkov v zvezi s komasacijo zemljišč.

IX. Obveznosti v zvezi s financiranjem OLN

Finančna sredstva za izdelavo OLN se zagotovijo s financiranjem pobudnikov – lastnikov zemljišč.

X. Veljavnost programa priprave

Ta program priprave se objavi v uradnem glasilu in začne veljati osmi dan po objavi.

Št. 35005-1/2005
Bled, dne 30. septembra 2005

Župan
Občine Bled
Jože Antonič l. r.

BRASLOVČE

3967. Odlok o spremembah in dopolnitvah Odloka o proračunu Občine Braslovče za leto 2005

Na podlagi 29. člena Zakona o lokalni samoupravi (Uradni list RS, št. 72/93 in dopolnitve) 29. člena Zakona o javnih financah (Uradni list RS, št. 79/99, 124/00, 79/01, 30/02 in 56/02) in 16. člena Statuta Občine Braslovče (Uradni list RS, št. 37/99, 55/00, 16/03) je Občinski svet Občine Braslovče na seji dne 12. 10. 2005 sprejel

O D L O K
o spremembah in dopolnitvah Odloka o proračunu Občine Braslovče za leto 2005

1. člen

V Odloku o proračunu Občine Braslovče za leto 2005 (Uradni list RS, št. 1/05) se besedilo 2. člena nadomesti z novim, ki se glasi:

»Splošni del proračuna na ravni podskupin kontov se določa v naslednjih zneskih:

PO 3-MESTNIH KONTIH v tisoč tolarjev

Zap. št.	Konto	Besedilo	Proračun leta 2005
		A) BILANCA PRIHODKOV IN ODHODKOV	
1	70	I. SKUPAJ PRIHODKI (70+71+72+73+74)	598.092
2	70	TEKOČI PRIHODKI (70+71)	396.602
3	70	DAVČNI PRIHODKI (700+703+704+706)	372.199
4	700	Davki na dohodek in dobiček	297.932
5	703	Davki na premoženje	37.187
6	704	Domači davki na blago in storitve	37.080
7	706	Drugi davki	
8	71	NEDAVČNI PRIHODKI (710+711+712+713+714)	24.403
9	710	Udeležba na dobičku in dohodki od premoženja	12.028
10	711	Takse in pristojbine	2.392
11	712	Denarne kazni	
12	713	Prihodki od prodaje blaga in storitev	1.610
13	714	Drugi nedavčni prihodki	8.373
14	72	KAPITALSKI PRIHODKI (720+721+722)	14.685
15	720	Prihodki od podaje osnovnih sredstev	685

Zap. št.	Konto	Besedilo	Proračun leta 2005
16	721	Prihodki od prodaje zalog	
17	722	Prihodki od prodaje zemljišč in nematerialnega premoženja	14.000
18	73	PREJETE DONACIJE (730+731)	
19	730	Prejete donacije iz domačih virov	
20	731	Prejete donacije iz tujine	
21	74	TRANSFERNI PRIHODKI (740)	186.805
22	740	Transferni prihodki iz drugih javnofinančnih institucij	186.805
23	40	II. SKUPAJ ODHODKI (40+41+42+43)	666.456
24	40	TEKOČI ODHODKI (400+401+402+403+409)	178.112
25	400	Plače in drugi izdatki zaposlenim	40.920
26	401	Prispevki delodajalcev za socialno varnost	6.421
27	402	Izdatki za blago in storitve	127.578
28	403	Plačila domačih obresti	
29	409	Rezerve	3.193
30	41	TEKOČI TRANSFERI (410+411+412+413+414)	234.859
31	410	Subvencije	7.420
32	411	Transferi posameznikom in gospodinjstvom	165.515
33	412	Transferi neprofitnim org. in ustanovam	23.306
34	413	Drugi tekoči domači transferi	38.618
35	414	Tekoči transferi v tujino	
36	42	INVESTICIJSKI ODHODKI (420)	184.397
37	420	Nakup in gradnja osnovnih sredstev	184.397
38	43	INVESTICIJSKI TRANSFERI (430)	69.088
39	430	Investicijski transferi	69.088
40		III. PRORAČUNSKI PRIMANJKLJAJ I.-II.	-68.364
		B) RAČUN FINANČNIH TERJATEV IN NALOŽB	
41	75	IV. PREJETA VRAČILA DANIH POSOJIL IN PRODAJA KAPITALSKIH DELEŽEV (750+751+752)	1.115
42	750	Prejeta vračila danih posojil	
43	751	Prodaja kapitalskih deležev	
44	752	Kupnine iz naslova privatizacije	1.115
45	44	V. DANA POSOJILA IN POVEČANJ KAPITALSKIH DELEŽEV (440+441+442)	
46	440	Dana posojila	
47	441	Povečanje kapitalskih deležev	
48	442	Poraba sredstev kupnin iz naslova privatizacije	
49		VI. PREJETA MINUS DANA POSOJILA IN SPREMEMBE KAP. DELEŽEV (IV.-V.)	1.115
		C) RAČUN FINANCIRANJA	
50	50	VII. ZADOLŽEVANJE (500)	
51	500	Domače zadolževanje	
52	55	VIII. ODPLAČILA DOLGA (550)	
53	550	Odplačila domačega dolga	
54		IX. POVEČANJE (ZMANJŠANJE) SREDSTEV NA RAČUNIH (I.+IV.+VII.-II.-V.-VIII.)	-67.249
55		X. NETO ZADOLŽEVANJE (VII.-VIII.)	
56		XI. NETO FINANCIRANJE (VI.+VII.-VIII.-IX.)	68.364
		STANJE SREDSTEV NA RAČUNIH DNE 31.12. PRETEKLEGA LETA	67.932
		9009 Splošni sklad za drugo	67.932

«.

2. člen

Spremeni se prvi stavek 5. člena in se na novo glasi: »V proračunsko rezervo občine se v letu 2005 izloči 3.000.000,00 SIT.«.

3. člen

Spremeni se prvi stavek 6. člena in se na novo glasi: »Med odhodki proračuna so planirana sredstva za splošno proračunsko rezervacijo v višini 193.073,68 SIT.«.

4. člen

Ta odlok začne veljati naslednji dan po objavi v Uradnem listu RS.

Št. 403-02/03/05
Braslovče, dne 12. oktobra 2005

Župan
Občine Braslovče
Marko Balant l.r.

BREŽICE

3968. Odlok o višini in namenu porabe sredstev proračunske rezerve za odpravo posledic neurja z dne 21. 7. 2005

Na podlagi 49. člena Zakona o javnih financah (Uradni list RS, št. 79/99) in 16. člena Statuta Občine Brežice (Uradni list, št. 49/99 in 86/99) je Občinski svet Občine Brežice na 21. redni seji dne 26. 9. 2005 sprejel

O D L O K
o višini in namenu porabe sredstev proračunske rezerve za odpravo posledic neurja z dne 21. 7. 2005

I. UVODNA DOLOČBA

1. člen

S tem odlokom se določijo višina, kriterij in namen porabe sredstev proračunske rezerve za odpravo posledic neurja z dne 21. 7. 2005.

II. VIŠINA SREDSTEV

2. člen

Višina sredstev za odpravo posledic neurja z dne 21. 7. 2005 je 7.998.900,00 SIT.

3. člen

Namen za katerega se namenijo sredstva, je sanacija najnujnejše škode na javnih poteh. Upravičenci do sredstev so krajevne skupnosti, ki so bile v neurju najbolj prizadete in so prijavile škodo.

4. člen

Sredstva se posameznim KS dodelijo linearno glede na izračunano škodo, kot je navedeno v tabeli št. 1.

Tabela št. 1

Zap. št.	KS	Škoda na JP v SIT	Delež pomoči	Dodeljena sredstva v SIT
1	Artiče	1.396.000,00	30	418.800,00
2	Pečice	1.050.000,00	30	315.000,00
3	Križe	3.760.000,00	30	1.128.000,00
4	Sromlje	549.000,00	30	164.700,00
5	Globoko	3.171.000,00	30	951.300,00
6	Pišece	8.010.000,00	30	2.403.000,00
7	Bizeljsko	8.727.000,00	30	2.618.100,00
	Skupaj:	26.663.000,00	30	7.998.900,00

5. člen

Upravičene KS črpajo sredstva na osnovi zahtevka in dokazil o izvedenih delih za sanacijo nastale škode na javnih poteh.

III. PREHODNA IN KONČNA DOLOČBA

6. člen

Ta odlok začne veljati naslednji dan po objavi v Uradnem listu RS.

Št. 225-9/05
Brežice, dne 26. septembra 2005

Župan
Občine Brežice
Ivan Molan l.r.

3969. Sklep o ukinitvi javnega dobra na nepremičninah v k.o. Čatež, k.o. Nova vas in k.o. Cerklje

V skladu s 16. členom Statuta Občine Brežice (Uradni list RS, št. 49/99, 86/99 in 79/02), 51. členom Zakona o lokalni samoupravi in 23. členom Zakona o graditvi objektov, je Občinski svet Občine Brežice na 21. redni seji dne 26. 9. 2005 sprejel

SKLEP
o ukinitvi javnega dobra na nepremičninah v k.o. Čatež, k.o. Nova vas in k.o. Cerklje

1

Ukine se javno dobro na nepremičnini par. št. 172/2 k.o. Čatež.

2

Ukine se javno dobro na nepremičnini par. št. 1990/8 in 2010/4, obe k.o. Nova vas.

3

Ukine se javno dobro na nepremičnini par. št. 3038/7 k.o. Cerklje.

4

Ukine se javno dobro na nepremičnini par. št. 1993/26 k.o. Nova vas.

Brežice, dne 26. septembra 2005

Župan
Občine Brežice
Ivan Molan l. r.

ČRENŠOVCI

3970. Pravilnik o sofinanciranju programov ljubiteljske kulturne dejavnosti v Občini Črenšovci

Na podlagi Zakona o uresničevanju javnega interesa na področju kulture (Uradni list RS, št. 75/94) in 16. člena statuta Občine Črenšovci (Uradni list RS, št. 18/99, 92/99, 27/01 in 69/02), je Občinski svet Občine Črenšovci na seji dne 29. 9. 2005 sprejel

PRAVILNIK
o sofinanciranju programov ljubiteljske kulturne dejavnosti v Občini Črenšovci

I. POGOJI IN POSTOPEK

1. člen

S tem pravilnikom se določa postopek in merila za sofinanciranje dejavnosti in programov društev in organizacij ki delujejo na področju ljubiteljske kulturne dejavnosti na območju Občine Črenšovci.

2. člen

Pravico za pridobitev sredstev za letne programe ljubiteljskih kulturnih dejavnosti imajo upravičeni nosilci in izvajalci ljubiteljskih kulturnih dejavnosti, ki izpolnjujejo naslednje pogoje:

– da imajo sedež v Občini Črenšovci,
– da imajo najmanj 2/3 članov s stalnim bivališčem v Občini Črenšovci,
– da so registrirani za opravljanje programov na področju kulture,

– da aktivno delujejo najmanj eno leto,
– da dejavnost opravljajo na neprofitni osnovi,
– da imajo urejeno evidenco o članstvu,
– da je predloženi program namenjen čim večjemu številu uporabnikov,
– da izpolnjujejo ostale pogoje v skladu s kriteriji za sofinanciranje programov.

3. člen

Praviloma se sofinancira naslednja vsebina:
– dejavnost registriranih kulturnih društev in njihovih sekcij in kulturna dejavnost v drugih društvih, zavodih in organizacijah, ki imajo v svoji dejavnosti registrirano tudi kulturno dejavnost,
– udeležba na območnih, medobmočnih in državnih srečanjih,
– izobraževanje strokovnih kadrov za vodenje ljubiteljskih kulturnih dejavnosti,
– kulturne prireditve in akcije,
– drugi programi, ki dokažejo vsebinsko upravičenost.

Predmet tega pravilnika niso sredstva za vzdrževanje in investicije v prostor in opremo za kulturno dejavnost in spomeniško varstvene akcije.

4. člen

Sredstva za financiranje in sofinanciranje ljubiteljskih kulturnih programov se oblikujejo v skladu s sprejetimi merili na podlagi javnega razpisa.

Za pripravo predloga razpisa programov je po pooblastilu župana pristojen odbor za družbene dejavnosti.

Razpis se izvede najkasneje mesec dni po obravnavi proračuna občine v prvi obravnavi za tekoče proračunsko leto. Javni razpis se objavi v Uradnem listu Republike Slovenije.

Višina sofinanciranja programov je odvisna od zagotovljenih sredstev v vsakoletnem občinskem proračunu.

Sredstva se nakažejo nosilcem in izvajalcem ljubiteljskih kulturnih dejavnosti v skladu s podpisano pogodbo med županom in nosilcem programa.

Odobrena sredstva se nakazujejo v 15 dneh po predloženih poročilih in dokazilih o izvedbi prijavljenega programa.

5. člen

Izvajalci in nosilci ljubiteljske kulturne dejavnosti so dolžni spoštovati določila pogodbe in predložiti poročila in dokazila o izpolnitvi obveznosti.

Če občinska uprava ugotovi, da izvajalec ne izpolnjuje pogodbe, mu lahko zadrži izplačilo še neizplačanih sredstev ali zahteva vrnitev v ta namen že dodeljenih sredstev.

Če izvajalec sredstev ne porabi namensko, občina prekine pogodbo in zahteva vrnitev nenamensko porabljenih sredstev.

Izvajalec, ki krši določila drugega in tretjega odstavka, ne more kandidirati za sredstva iz proračuna ob naslednjem razpisu.

6. člen

Merila za vrednotenje kulturnih programov so določena v točkah, pri čemer se vrednost točke vsako leto določi na podlagi zagotovljenih sredstev za sofinanciranje programov za ljubiteljsko kulturo.

II. MERILA ZA SOFINANCIRANJE

a) *neprogramski del*

Društvena dejavnost

7. člen

Letna donacija je odvisna od števila aktivnih sekcij oziroma umetniških skupin:

– društvo dobi za vsako aktivno sekcijo oziroma umetniško skupino 20 točk.

Za aktivno sekcijo oziroma umetniško skupino se šteje, če se vsaj enkrat letno predstavi oziroma sodeluje na prireditvi v občini.

Dejavnost umetniških skupin

8. člen

Odrasli pevski zbor

Višina letne dotacije je odvisna od števila aktivnih pevcev v zboru:
– pevski zbor z nad 21 pevci 150 točk,
– pevski zbor od 13 do 20 pevcev 120 točk,
– pevski zbor z 8 do 12 pevcev 95 točk.

Pevski zbor je dolžan v sezoni organizirati samostojni koncert, sodelovati na občinskih proslavah in prireditvah in se udeležiti revije, ki jo organizira strokovna zveza.

Gledališka skupina

– celovečerna dramska predstava 200 točk.

Sofinanciranje se realizira po premieri. Gledališka skupina je dolžna sodelovati na reviji oziroma srečanju, ki ga organizira strokovna zveza.

Recitacijska skupina, literarna skupina

Letna dotacija za dejavnost znaša 30 točk.

Skupina mora sodelovati na vsaj eni krajevni in občinski proslavi ali prireditvi.

Folklorna skupina, plesna skupina, skupina ljudskih pevcev in skupina ljudskih godcev

Višina letne dotacije je odvisna od števila aktivnih članov skupine:
– skupina od 9 do 16 članov – 90 točk,
– skupina pod 8 članov – 60 točk.

Skupina je dolžna v sezoni organizirati vsaj eno samostojno prireditev in se udeležiti revije, ki jo organizira strokovna zveza ter sodelovati na občinskih proslavah in prireditvah.

Sekcija za ohranjanje kulturne dediščine – 90 točk.

Sekcija je dolžna v sezoni organizirati vsaj eno samostojno prireditev.

Glasbeno plesna skupina – 90 točk.

Skupina je dolžna v sezoni organizirati vsaj eno samostojno prireditev na kateri je najmanj 2/3 nastopajočih s stalnim bivališčem v Občini Črenšovci.

b) *programski del*

9. člen

Stimulacija

Izvajalci pridobijo sredstva tudi na podlagi aktivnosti in dosežene kvalitete:
– sodelovanje posamezne sekcije na krajevni ali občinski prireditvi 10 točk,
– organizacija krajevne prireditve 20 točk,
– samostojni nastop sekcije 40 točk,
– sodelovanje na območnih srečanjih oziroma revijah –50 točk,
– sodelovanje na medobmočnih srečanjih oziroma revijah – 100 točk,
– sodelovanje na državnih srečanjih oziroma revijah – 200 točk,
– izdaja biltena, almanaha, glasila – 90 točk,
– sodelovanje sekcije na mednarodnem srečanju na povabilo društev – 100 točk,
– sodelovanje sekcije na mednarodnem srečanju po napotilu državne strokovne institucije – 300 točk,

– razstave ali prireditve na temo kulturna dediščina – 90 točk.

Izobraževanje kadrov

Iz občinskega proračuna se sofinancira izobraževanje mentorjev, strokovnih delavcev in članov umetniških skupin. V ta namen se v proračunu zagotovi 5% sredstev namenjenih za kulturno dejavnost. Udeleženci izobraževanja morajo imeti stalno bivališče v Občini Črenšovci.

10. člen

Konkretno višino točk oziroma sredstev za posameznega upravičenca predlaga za vsako leto odbor za družbene dejavnosti, ki ob tem poleg meril lahko upošteva tudi predvideni dejanski obseg dejavnosti (na osnovi obsega in kakovosti dejavnosti v preteklem letu in na osnovi predloženih programov), najkasneje ob zaključku leta pa ugotavlja morebitna odstopanja.

V primeru, da upravičenec ne izpolni kriterija zahtevanih nastopov in meril, se mu pri proračunu akontacij število točk zniža sorazmerno z doseženim obsegom dejavnosti, večji obseg pa se upošteva pri razdelitvi morebitnega ostanka sredstev.

III. KONČNA DOLOČBA

11. člen

Ta pravilnik začne veljati petnajsti dan po objavi v Uradnem listu Republike Slovenije.

Št. 113/21-05
Črenšovci, 29. septembra 2005

Župan
Občine Črenšovci
Anton Törnar l.r.

ČRNOMELJ

3971. Odlok o spremembah in dopolnitvah odloka o zazidalnem načrtu Čardak v Črnomlju

Na podlagi 16. člena Statuta Občine Črnomelj (Uradni list RS, št. 35/03 – uradno prečiščeno besedilo)) ter v povezavi s 171. členom Zakona o urejanju prostora (Uradni list RS, št. 110/02 in 8/03 – popr.) je Občinski svet Občine Črnomelj na 24. redni seji dne 29. 9. 2005 sprejel

O D L O K
o spremembah in dopolnitvah odloka o zazidalnem načrtu Čardak v Črnomlju

1. člen

Ta odlok ureja spremembe in dopolnitve Odloka o zazidalnem načrtu Čardak v Črnomlju (Uradni list RS, št. 89/99 – v nadaljnjem besedilu: odlok).

2. člen

Prvi odstavek 7. člena se dopolni z naslednjim besedilom:

»V primeru zamenjave stavbnega pohištva, balkonskih ograj, montaže senčil ipd. morajo biti novi elementi enotni na celotnem stanovanjskem objektu. Zasteklitve ali zapiranja balkonov in lož, postavitve satelitskih anten, klima naprav itd. je potrebno izvesti v skladu z idejnim načrtom, potrjenim s strani skupnosti lastnikov in občinske službe za urbanizem.«

3. člen

19. člen se v celoti nadomesti z naslednjim besedilom:

»Izvedeno je ogrevanje obstoječih objektov iz centralne kotlovnice na utekočinjen naftni plin preko toplovodnega sistema v kinetah.

Ogrevanje predvidenih objektov S21, S22/1 in S22/2 se lahko izvede v istem sistemu, kot je v uporabi za obstoječe objekte.

Dopustno je povečanje in predelava kotlovnice na zemeljski plin ali drug energent, ki ne bo povzročal večjih imisij vplivov na najbližje stanovalce od dovoljenih.

Dopustna je rekonstrukcija in dograditev toplovodnega sistema in njegova predelava v vročevodni sistem.

Ni dopustno postavljanje rezervoarjev za oskrbo posameznih objektov.«

4. člen

Ta odlok začne veljati naslednji dan po objavi v Uradnem listu Republike Slovenije.

Št. 35005-02/1999
Črnomelj, dne 29. septembra 2005

Župan
Občine Črnomelj
Andrej Fabjan l.r.

3972. Odlok o občinskem lokacijskem načrtu mestno jedro Črnomelj

Na podlagi 23., 72. in 175. člena Zakona o urejanju prostora (Uradni list RS, št. 110/02, 8/03 – popr.) in 16. člena Statuta Občine Črnomelj (Uradni list RS, št. 35/03 – uradno prečiščeno besedilo) je Občinski svet Občine Črnomelj na svoji redni 24. seji dne 29. 9. 2005 sprejel

O D L O K
o občinskem lokacijskem načrtu mestno jedro Črnomelj

I. UVODNE DOLOČBE

1. člen

(predmet odloka)

S tem odlokom se sprejme Občinski lokacijski načrt mestno jedro Črnomelj (v nadaljevanju OLN), ki ga je izdelal Aleksander Ostan, univ. dipl. inž. arh., IZS A-1145, s sodelavci pod številko projekta 24/03 v letu 2005.

OLN vsebuje:

– besedilo odloka;
– obrazložitev odloka;
– smernice in mnenja nosilcev urejanja prostora;
– povzetek za javnost;
– strokovne podlage za občinski lokacijski načrt mestno jedro Črnomlja, ki jih je izdelal Aleksander Ostan, univ. dipl. inž. arh., s sodelavci maja 2003 in avgusta 2004;
– Idejni projekt ureditve talnih površin v starem mestnem jedru Črnomlja, ki ga je izdelal Aleksander Ostan, univ. dipl. inž. arh., v letu 2004, (v nadaljevanju: Idejni projekt talnih površin);
– grafične priloge:

1. Prikazi iz prostorskega plana in prostorsko izvedbenih aktov:

Izsek iz prostorskega plana Občine Črnomelj M 1: 5000
2. Prikaz širšega območja lokacijskega načrta M 1: 5000
3. Prikaz vključitve OLN v širše območje M 1: 5000
4. Ureditvene situacije
Geodetski posnetek z mejo območja M 1: 2500
Katastrski načrt z mejo območja M 1: 2500
Katastrski načrt s prikazom zavarovanega območja M 1: 2500
Ortofoto z mejo območja M 1: 2500
Ureditveno območje na katastrskem načrtu z delitvijo na funkcionalne enote M 1: 2500
1a Varstvo kulturne dediščine M 1: 2500
1b Območja ohranjanja narave: Natura 2000, EPO M 1: 3000
1c Območja ohranjanja narave: Naravne vrednote M 1: 3000
2a Namenska raba površin M 1: 2500
2b Predlagani posegi za neusklajene objekte mestnega jedra M 1: 2500
3a Predlog prostorske ureditve s prometno ureditvijo M 1: 1000
3b Predlog prostorske ureditve – prerezi M 1: 1000
3c Zasnova krajinske ureditve M 1: 1000
3d Komunalna ureditev M 1: 1000
3e Zakoličbena situacija M 1: 1000
3f Predlog nove parcelacije M 1: 2500

2. člen

(prostorske ureditve)

Znotraj ureditvenega območja OLN je dopustna gradnja stanovanjskih, poslovno-stanovanjskih, poslovnih objektov, podzemnih garaž, enostavnih objektov ter ureditve zelenih in utrjenih površin. Določeni so tudi pogoji poseganja v obstoječe legalno zgrajene objekte.

II. UREDITVENO OBMOČJE OLN

3. člen

(ureditveno območje OLN)

Območje OLN obsega površino mestnega okljuka, ki ga obdajata Lahinja in Dobličica z Ajdovim zrnom, na severu trg Pod lipo, Skajdne ter del območja ob Vojinski in Kolodvorski cesti, na zahodu območje med Dobličico in Ulico heroja Starihe do Doltarjevega slapa, na jugu območje stare klavnice ter niz hiš nad sotočjem Dobličice in Lahinje. Celotno območje predvidenih posegov zajema zemljišča in dele zemljišč s parcelnimi številkami:

1/1, 1/2, 1/3, 1/4, 1/5, 1/6, 1/7, 1/8, 1/9, 2/1, 2/2, 2/3, 3/1, 3/2, 3/3, 4/1, 4/3, 4/5, 4/6, 10/1, 10/2, 12/1, 12/2, 12/3, 16/1, 16/2, 16/3, 16/4, 18/1, 18/2, 18/3, 19/1, 19/2, 20, 22/1, 22/2, 22/3, 22/4, 22/5,22/6, 22/7, 22/8, 22/10, 22/11, 22/12, 22/13, 22/14, 22/15, 22/16, 22/17, 22/18, 22/19, 22/20, 22/21, 22/22, 22/23, 22/24, 22/25, 22/26, 22/27, 22/28, 22/29, 22/30, 22/31, 22/33, 22/34, 22/35, 22/36, 23/1, 23/6, 23/7, 23/8, 23/9, 23/10, 23/11, 23/12, 23/13, 23/14, 23/15, 23/16, 23/17, 23/18, 23/19, 23/20, 23/21, 23/22, 23/23, 23/24, 23/25, 23/26, 23/27, 23/28, 23/29, 23/30, 23/31, 23/32, 23/33, 23/34, 23/35, 23/36, 23/37, 24/1, 24/2, 24/3, 24/4, 24/5, 25/1, 25/2, 25/4, 25/5, 25/6, 25/7, 25/8, 26/1, 26/2, 27/1, 28/1, 29/1, 29/2, 29/3, 31, 32/1, 32/2, 33/1, 33/2, 34/1, 34/2, 35, 36/1, 36/2, 37, 38/1, 38/2, 39/1, 39/2, 42/1, 42/2, 42/5, 42/6, 42/7, 42/8, 42/9, 42/10, 42/11, 42/12, 42/13, 42/14, 42/15, 42/16, 42/17, 42/18, 42/19, 42/20, 42/21, 43/1, 43/2, 44/1, 44/2, 45/1, 45/2, 45/3, 45/4, 46/1, 46/3, 46/4, 51/1, 51/2, 51/3, 51/4, 52/1, 52/2, 53/1, 53/2, 53/3, 54/1, 54/2, 54/3, 54/4, 54/5, 54/6, 55/1, 55/2, 55/3, 55/4, 55/5, 55/6, 58/1, 58/2, 58/3, 58/5, 58/6, 58/8, 59/1, 59/5, 62/1, 62/2, 87/2, 88/7, 90/2, 90/3, 90/4, 90/5, 90/6, 90/7, 90/8, 90/9, 90/10, 90/11, 90/12, 90/13, 91/1, 91/2, 91/3, 91/4, 91/5, 91/6, 91/7, 91/8, 91/12, 91/13, 92, 93, 94/1, 94/2, 95/1, 95/2, 96/1, 96/2, 97/1, 97/3, 97/5, 97/6, 97/7, 98, 100, 103, 105/1, 105/2, 107, 108/1, 108/2, 109/1, 109/2, 112/1, 112/2, del 113/1, 113/2, del 113/3, del 1096/7, del 1096/10, del 1126/1, 1126/3, 1126/26, 1126/4, 1126/11, 1126/13, 1126/14, 1126/15, 1126/16, 1126/17, 1126/18, 1126/19, 1126/20, 1126/21, 1126/22, 1126/23, 1126/24, 1126/25, del 1126/27, del 1126/31, del 1163/1, del 1187/1, del 1187/2, vse k.o. Črnomelj ter 1142/7, 1142/8, 1142/9, 1142/10, 1142/11, 1145/1, 1145/2, 1145/4, 1145/5, 1145/6, 1145/7, 1147/2, 1147/3, 1147/4, 1154/1, 1154/3, del 1245/4, 1253/8, del 1253/10, 1253/9, del 1253/11, del 1253/12, 1253/13, del 1253/14, del 1253/15, del 1253/16, del 1253/25, del 1253/28, 1253/29, 1253/30, 1253/31, del 2405/3, del 2414/2, 2414/3, del 2423/15, del 2429/3, del 2429/4 del 2486/2, 2573, stp. 30/6, vse k.o. Loka.

Meja ureditvenega območja je prikazana na katastrskem načrtu z mejo območja.

Površina ureditvenega območja OLN znaša skupaj 15,3 ha.

4. člen

(vplivno območje)

Vplivno območje OLN je enako ureditvenemu območju OLN.

Vplivno območje OLN bo v času gradnje zajemalo zemljišča znotraj ureditvenega območja.

Po izgradnji prostorske ureditve bo vplivno območje OLN obsegalo identična zemljišča ureditvenega območja OLN.

III. UMESTITEV NAČRTOVANIH UREDITEV V PROSTOR

5. člen

(vpliv in povezave s sosednjimi območji)

Predvidena gradnja ne bo predstavljala bistvene dodatne obremenitve na že zgrajeno in vzpostavljeno prometno in komunalno infrastrukturo v širšem območju.

Predvidena gradnja ne bo imela negativnih vplivov na varnost pred požarom, na higiensko in zdravstveno zaščito okolice.

Zaradi preprečitve vplivov na mestno podobo in podobo krajine so v OLN natančno določeni pogoji za maksimalne gabarite objektov.

Na obstoječe in predvidene objekte bo vplival hrup dvosmerne regionalne ceste (Kolodvorska, Ulica Staneta Rozmana) vse do izgradnje obvoznice.

Večina ureditvenega območja OLN (na vzhodnem in zahodnem delu) meji na vodotok Dobličice in Lahinje, na severnem delu se območje preko prometnic poveže z novejšim delom naselja, enako na jugu.

IV. SPLOŠNI POGOJI

6. člen

(opis načrtovanih objektov)

Za vse posege v prostor v območju urejanja OLN je investitor nameravane graditve oziroma projektant obvezen predhodno pridobiti projektne pogoje nosilcev urejanja prostora.

V območjih funkcionalnih enot F1, F2, F3, F4 in F5 so dopustni naslednji posegi:

– prenova in rekonstrukcija objektov;
– odstranitev in nadomestna gradnja objektov;
– gradnja novih objektov;
– gradnja objektov in naprav za potrebe komunale, prometa in zvez;

– gradnja objektov za obrambo in zaščito;
– opremljanje zemljišč za gradnjo;
– gradnja kleti v objektih povsod tam, kjer to dopuščajo geomehanske razmere, zaščita podtalnice in stabilnost sosednjih objektov. Kleti so namenjene servisnim dejavnostim ter parkirnim oziroma garažnim prostorom za potrebe osnovnega objekta.

Za vse naštete posege v prostor je potrebno predhodno pridobiti projektne pogoje pristojnega Zavoda za varstvo kulturne dediščine (v nadaljevanju: ZVKDS). Na vseh območjih urejanja OLN je pred kakršnimikoli posegi v teren potrebno predhodno opraviti arheološke raziskave, ki jih določi pristojni ZVKDS v sklopu projektnih pogojev.

7. člen

(zunanje površine)

Pri novih posegih, urejanju prostora in pripadajoče infrastrukture ter krajinskih ureditvah je v funkcionalnih enotah Z1, Z2, Z3, Z4, Z5, Z6, Z7, Z8 in Z9 treba upoštevati usmeritve za ohranjanje biotske pestrosti ter identitete območja:
– zdrava avtohtona drevesa se ohranjajo;
– na območju obvodnega sveta ter na parkovnih površinah se zasajajo avtohtone drevesne in grmovne vrste;
– na travnatih površinah je dopustna postavitev urbane opreme in kiparskih skulptur.

Za ureditve utrjenih površin so dopustni materiali: avtohtoni naravni kamen, granitne kocke, opeka, les, pesek. Poti na zelenih površinah je dopustno tlakovati z materiali: avtohtoni naravni kamen, opeka, les, pesek. Dvorišča se urejajo za potrebe stanovalcev.

Javne zelene površine so v funkcionalnih enotah Z1, Z2, Z3, Z4, Z5, Z6, Z7, Z8 in Z9. Dopustni so naslednji posegi:
– urejanje javnih zelenih površin;
– urejanje površin in poti za pešce in kolesarje;
– postavljanje mestne opreme;
– gradnja in rekonstrukcija enostavnih objektov, objektov za potrebe komunale, prometa in zvez. Gradnje drugih objektov niso dovoljene, na obstoječih legalno zgrajenih objektih so dovoljena investicijska vzdrževalna dela;
– ureditev otroških igrišč.

Dostop iz predvidenih garaž je omogočen na javno površino. Ceste se opremijo z mestno opremo, drevored se zasadi na Ulici Staneta Rozmana.

Površine mirujočega prometa se uredijo v funkcionalnih enotah C1, F1, F2, F3, F4 in F5. Možne so ureditve lastnih parkirnih mest stanovalcev znotraj posameznih dvorišč.

Nepozidane površine na območju gradbenih parcel ob stanovanjskih objektih se ozelenijo. Ob objektih se uredijo tlakovane površine oziroma pešpoti za dostop funkcionalno oviranim osebam. V pritličju je na terenu pred stanovanjskim objektom dopustna ureditev tlakovanih površin. Dvorišča se lahko ogradijo s kovanimi ograjami oziroma z elementi iz kataloga mestne opreme.

Dopustne so zasaditve, ureditve pešpoti, namestitve klopi in igral za igro otrok.

8. člen

(oblikovanje in velikost objektov)

Pritlični del uličnih fasad se oblikuje tako, da dopušča organizacijo javnih programov. Izdelava in prenova fasad objektov se izvaja skladno z določili strokovnih podlag OLN:
– kritina na ožjem, zavarovanem območju mestnega jedra je opečni bobrovec, izjemoma tudi eternit, in bakrena pločevina, v širšem, nezavarovanem območju mestnega jedra se uporabi opečni bobrovec, zareznik in izjemoma bakrena pločevina. Vsi morebitni pločevinasti zaključki streš in morajo biti skriti pod kritino;
– dimniki naj imajo dvokapno streš ino, enakega naklona in kritine kot osnovna streha;
– snegobrani morajo biti pasovni.

Oblikovanje objektov:

Zunanjost objektov mora imeti jasno vodoravno in vertikalno členitev med fasado in ostrešjem, ki se doseže z oblikovanjem stavbnega volumna, streš ine, fasade, detajlov ter z izborom barv in materialov.

Dimenzije načrtovanih objektov ter njihova višinska regulacija so podrobneje definirani v posebnih merilih in pogojih odloka OLN.

9. člen

(obstoječi objekti)

Dela, ki so v zvezi z obstoječimi objekti in pripadajočimi zemljišči:
– odstranitev obstoječih objektov in naprav;
– rekonstrukcije in prenove;
– sprememba rabe in namembnosti objektov skladno s 14. členom OLN;

Na objektih, ki so predvideni za odstranitev oziroma rušenje, se dopuščajo le redna vzdrževalna dela, investicijska vzdrževalna dela in vzdrževalna dela v javno korist, dopustne so spremembe rabe in spremembe namembnosti, ki ne zahtevajo večjih posegov, kot so dopustni v okviru rednih in investicijskih vzdrževalnih del.

10. člen

(enostavni objekti)

Dopustna je postavitev naslednjih enostavnih objektov:
– pomožni objekti za lastne potrebe: senčnica (pergola), zimski vrt, nadstrešek za avto;
– ograje kot del mestne opreme;
– pomožni infrastrukturni objekti;
– začasni objekti, namenjeni prireditvam;
– spominska obeležja in urbana oprema;
– kioske za prodajo časopisov in tobačnih izdelkov je v skladu z določili OLN dopustno postavljati na javnih površinah, druge kioske pa le kot začasne objekte za čas trajanja prireditev.

Postavitev odprtih pomožnih objektov za lastne potrebe je dopustna na zelenih površinah gradbenih parcel stanovanjskih objektov, orientiranih k vodotoku, ter v stanovanjskih dvoriščih, določenih na grafični karti št. 3e.

Ni dopustna postavitev naslednjih enostavnih objektov:
– satelitskih anten,
– velikih reklamnih panojev.

V. FUNKCIONALNE ENOTE IN GRADBENE PARCELE

11. člen

Funkcionalne enote so območja z značilnim prostorskim vzorcem, kjer so določena enotna izhodišča in usmeritve za podrobnejše urejanje. Funkcionalne enote se delijo na posamezne podenote, le-te pa na parcele. Meje in oznake funkcionalnih enot in podenot so prikazane na grafičnem načrtu št.: 1b.

Območje obdelave OLN se deli na funkcionalne enote:
1. Funkcionalna enota F1
– F1a – Črnomaljski grad;
– F1b – cerkev sv. Petra;
– F1c – Komenda.
2. Funkcionalna enota F2

– F2a – Na utrdbah (Zadnja ali Štakorova gasa) – zahodni rob;

– F2b – območje med Ulico Staneta Rozmana in Na utrdbah (Zadnja ali Štakorova gasa);

– F2c – območje med Ulico Staneta Rozmana in Ulico Mirana Jarca (Farovška gasa);

– F2d – Ulica Mirana Jarca (Farovška gasa) – vzhodni rob.

3. Funkcionalna enota F3

– F3a – Ulica Lojzeta Fabjana zahodni del (Kolnik);

– F3b – lokacija Kobetičevega gradu;

– F3c – cerkev sv. Duha.

4. Funkcionalna enota F4

– F4a – Na bregu – zahodni del (Na občinah – Baričev klanc);

– F4b – Na bregu – južni del;

– F4c – Na bregu – vzhodni del (Loka);

– F4d – Ločka cesta (Kozji plac) – sotočje Lahinje in Dobličice.

5. Funkcionalna enota F5

– F5a – Ulica heroja Starihe in Kolodvorska cesta;

– F5b – Ajdovo zrno;

– F5c – Pod lipo – zahodni del (Skajdne);

– F5d – Pod lipo – severni del (Skajdne);

– F5e – Pod lipo – Vojinska cesta (Skajdne – Krština).

6. Funkcionalne enote zelenih površin: Z1, Z2, Z3, Z4, Z5, Z6, Z7, Z8 in Z9;

7. Funkcionalne enote namenjene površinam grajenega javnega dobra (ceste, trgi in poti): C1, C2, C3, C4, C5, C6 in C7;

8. Funkcionalna enota površin vodotokov in obvodnih površin: V.

VI. SKUPNI POGOJI ZA URBANISTIČNO IN ARHITEKTURNO OBLIKOVANJE

12. člen

Skupni pogoji za gradnje ter druge ureditve veljajo za celotno območje urejanja, razen če v posebnih merilih in pogojih za posamezno območje urejanja ali funkcionalno enoto ni drugače določeno.

13. člen

(regulacijski pogoji)

Pri posegih v prostor je treba upoštevati regulacijske pogoje za pripravo projektov, zlasti glede namena, lege, funkcije, velikosti, oblikovanja ter drugih prostorskih ukrepov. Pomen regulacijskih elementov je:

RL (regulacijska linija)

– razmejuje obstoječe in predvidene površine v javni lasti (cestni svet, javne odprte površine) od površin v privatni lasti.

GM (gradbena meja)

– je črta, ki jo novogradnje ne smejo presegati, lahko pa se je dotikajo ali pa so od nje odmaknjene v notranjost parcele.

Odprte površine

– so zelene in tlakovane površine, namenjene zunanjemu bivanju in ne služijo kot prometne površine ali druge funkcionalne površine (dostopi, dovozi, parkirna mesta, prostori za ekološke otoke).

Z (zelene površine)

– so javne zelene površine, namenjene za parkovno in rekreacijsko rabo, ter zasebne zelene površine, namenjene vrtovom in varovalnemu gozdu.

V (vodotoki in obvodne površine)

– so površine vodotoka. Območje vodotoka in obvodnih površin zajema območje struge vodotoka in 10 m zaščitni pas od zgornje kote brežin vodotoka.

C (javni cestni svet)

– so površine cest, hodnikov za pešce (pločnikov), kolesarskih stez in kolesarskih poti, površin mirujočega prometa (na nivoju terena), postajališč javnega prometa, drevoredov in zelenic v cestnem svetu ter površine mostov in brvi.

F1 (funkcionalna enota)

– je površina območja z enotnimi merili in pogoji, ki se lahko pozida etapno in je razdeljena na podenote s parcelami po lastniški pripadnosti.

14. člen

(namembnost in dopustne dejavnosti)

Namembnost objektov je stanovanjska z možnostjo mirne dejavnosti v pritličjih, kot so poslovne dejavnosti drobne obrtne dejavnosti storitvenega značaja za potrebe stanovalcev mesta, intelektualne storitve ter dejavnosti, vezane na zdravstvene storitve. Pritličja, orientirana k osrednji ulici, so namenjena javnim programom.

Obvezne dejavnosti za mestno jedro Črnomlja na podlagi Uredbe o uvedbi in standardni klasifikaciji dejavnosti:

– G/52.41 trgovina na drobno s tekstilom;
– G/52.471 dejavnost knjigarn;
– G/52.486 trgovina na drobno z umetniškimi izdelki-dejavnost prodajnih galerij;
– G/52.50 trgovina na drobno z rabljenim blagom;
– G/52.62 trgovina na drobno na tržnicah in stojnicah;
– G/52.71 popravilo obutve in drugih usnjenih izdelkov;
– G/52.73 popravila ur, nakita;
– K/70.40 izposojanje izdelkov široke porabe;
– K/74.81 fotografska dejavnost;
– L/75.11 dejavnost javne uprave;
– L/75.30 obvezno socialno zavarovanje;
– M/80.421 glasbene in druge umetniške šole;
– O/92.521 dejavnost muzejev;
– O/93.01 dejavnost pralnic in kemičnih čistilnic;
– O/91.31 dejavnost verskih organizacij;
– O/92.71 prirejanje iger na srečo.

V funkcionalnih enotah F1c, F2a, F2b, F3b, F4c, F5a, F5b, F5d in F5e so dopustni novi objekti. Dopustne so namembnosti, skladne z obveznimi dejavnostmi za mestno jedro Črnomlja. Dopustni so tudi dopolnilni programi, in sicer: informacijski center, poslovno-storitveni in gostinski lokali (okrepčevalnice, kavarne ipd.), dejavnosti na zunanjih površinah (trgi, parki, gostinski vrtovi, sprehajališča, ploščadi ipd.). Dopolnilni programi se predvidijo skladno z vsebino in gabariti osnovnega objekta.

Niso dopustne hrupne dejavnosti in dejavnosti, ki potrebujejo veliko skladiščnih površin (trgovina z gradbenimi materiali ipd.).

15. člen

Mestno opremo je dovoljeno postavljati v skladu s katalogom mestne opreme, ki se izdela v roku šestih mesecev po sprejetju tega odloka.

VII. POSEBNA MERILA IN POGOJI

16. člen

Funkcionalna enota F1

Podenota F1a – Črnomaljski grad

Dopustne so lahke, transparentne paviljonske gradnje. Dopustna je odstranitev obstoječih objektov (Tilia, Na utrdbah 2) ter obvezna odstranitev kioskov. Dopustne so spremembe namembnosti objektov.

Podenota F1b – cerkev sv. Petra
Dopustna je obnova in vzdrževanje objektov.

Podenota F1c – Komenda
Dopustna je izvedba javnih sanitarij ob stopnišču ob Komendi in Flekovem mlinu. Dopustna je prenova ali nadomestna gradnja na mestu obstoječega objekta »tržnice«. Za ureditev novogradnje se razpiše javni arhitekturni natečaj.

Pogoji arhitekturnega oblikovanja
Prenova ali nadomestna gradnja objekta tržnice (javni arhitekturni natečaj):

Namembnost:	javni program
Višine:	K+P+M (največ do višine slemena stavbe Komende)
Gabariti:	9 x 30 m; tolerance: +/- 0.50 m)
Tlorisne površine:	ca. 260 m^2

17. člen
Funkcionalna enota F2
Podenota F2a – Na utrdbah (Zadnja ali Štakorova gasa) – zahodni rob
Dopustna je novogradnja na zemljišču parcele št.: 26/2 k.o. Loka kot zapolnitev praznega prostora v morfologiji ulice.
Dopustna je rekonstrukcija ali odstranitev in nadomestna gradnja objekta Na utrdbah 24, na zemljišču parcele št. 25/6 k.o. Loka.

Pogoji arhitekturnega oblikovanja
Rekonstrukcija ali nadomestna gradnja objekta Na utrdbah 24

Namembnost:	pritličje javno – nadstropja stanovanjska
Višine:	(2K)+P+1 ali M (zgornji ulični del objekta) (K)+P+M (terasa; na spodnjem delu objekta)
Gabariti:	9,50 x 21 m + 9,50 x 21 m (v dveh delih); tolerance: +/-0,50 m
Tlorisne površine:	ca. 200 + 200 m^2

Novogradnja (plomba) objekta Na utrdbah 20

Namembnost:	pritličje javno – nadstropje in mansarda stanovanjsko
Višine:	K+P+1+M
Gabariti:	12,50 x 9,50 m; tolerance: +/- 0,50 m
Tlorisne površine:	125 m^2

Podenota F2b – območje med Ulico Staneta Rozmana in Na utrdbah (Zadnja ali Štakorova gasa)
Predvidena je odstranitev obstoječega objekta Na utrdbah (dvoriščni objekt Ulice Staneta Rozmana 14).

Pogoji arhitekturnega oblikovanja

Nadomestna gradnja:	Na Utrdbah (dvoriščno krilo objekta Ulice Staneta Rozmana 28)
Namembnost:	javno-stanovanjska
Višine:	K+P+1+M
Gabariti:	14,00 x 7,0 m; tolerance: +/- 0,50 m
Tlorisne površine:	95 m^2

Prizidek Na Utrdbah (na slepo fasado objekta Ulica Staneta Rozmana 32).

Namembnost:	javno-stanovanjska
Višine:	K+P+1+M
Gabariti	14,0 x 8,0 m; tolerance: +/- 0.50 m
Tlorisne površine:	80 m^2

Podenota F2c – območje med Ulico Staneta Rozmana in Ulico Mirana Jarca (Farovška gasa)
Dopustno je vzdrževanje, prenova in rekonstrukcija objektov ter ureditev dvorišč.

Podenota F2d – Ulica Mirana Jarca (Farovška gasa) – vzhodni rob
Dopustna je rekonstrukcija ali nadomestna gradnja objekta Ulica Mirana Jarca 13 (ulični del), obnova, vzdrževanje in rekonstrukcije objektov ter ureditev dvorišč. Župnijski vrt med župniščem in glasbeno šolo se ureja kot cvetlični vrt.

18. člen
Funkcionalna enota F3
Podenota F3a – Ulica Lojzeta Fabjana – zahodni del (Kolnik)
Dopustne so rekonstrukcije objektov ter ureditev dvorišč. Pod velikim mostom se uredi in ozeleni javno parkirišče.

Podenota F3b – lokacija Kobetičevega gradu
Dopustna je odstranitev objekta Ulica Lojzeta Fabjana 11 ter nadomestna gradnja v navezavi na vogalno hišo v Ulici Lojzeta Fabjana 7, gradnja garažne hiše pod objektom. Namembnost objekta je javna. Za ureditev območja in gradnjo objekta se razpiše javni arhitekturni natečaj.

Pogoji arhitekturnega oblikovanja
Nadomestna gradnja na lokaciji Kobetičevega gradu (javni arhitekturni natečaj):

Namembnost:	javna
Višine:	2 (3)K + P + 2 (3) + M
Gabariti:	26,0 x 26,0 m z atrijem 9,0 x 9,0 m; tolerance: +/- 1,50 m
Tlorisne površine:	ca. 575 m^2

Podenota F3c – cerkev sv. Duha
Dopustna je ureditev novega dostopa oziroma stopnišča s fontano od mosta preko Dobličice do trga pred cerkvijo sv. Duha. Dopustna je prezentacija arheoloških ostalin.

19. člen
Funkcionalna enota F4
Podenota F4a – Na bregu – zahodni del (Na občinah – Baričev klanc)
Dopustna je ureditev vrtov.

Podenota F4b – Na bregu – južni del
Dopustna je ureditev dvorišč.

Podenota F4c – Na bregu – vzhodni del (Loka)
Dopustna je ureditev dvorišč.

Podenota F4d – Ločka cesta (Kozji plac) – sotočje Lahinje in Dobličice
Na območju urejanja se odstrani odvečni odpadni in gradbeni material. V že degradirano skalno brežino se ne posega. Sanira se jo samo v smislu ozelenitve. Utrditev, stabilizacijo in sanacijo skalne brežine naj se izvede z ozelenitvijo (zasaditev vzpenjalk) in mestoma z opornimi kamnitimi zložbami, pri čemer naj bo uporaba betona čim manj vidna. Brežina reke Lahinje naj ostaja v naravnem stanju skupaj z vso obstoječo drevesno in grmovno vegetacijo. Gradnja opornih zidov (škarp) na brežini reke ni dovoljena. Dopustna je le utrditev brežine v smislu »vipe«. Dopustna je odstranitev obstoječih objektov in naprav, gradnja objekta gostinsko-turistične namembnosti, ureditev površin mirujočega prometa, ureditev čolnarne s privezi za čolne ter ozelenitev obvodnega sveta z avtohtono drevesno vegetacijo.
Čolnarna naj se izvede tradicionalno v naravnem materialu (les).

Pogoji arhitekturnega oblikovanja (gostinsko-turistični objekt):
Namembnost: javna
Višine: (K)+P+1+(M)
Gabariti: 10,0 x 30,0 m; tolerance: +/- 1,0 m
Tlorisne površine: ca. 300 m^2

20. člen

Funkcionalna enota F5

Podenota F5a – Ulica heroja Starihe in Kolodvorska cesta – vplivno območje mestnega jedra

Dopustna je ureditev javnih parkirišč in prestavitev trafo postaje pod grajsko obzidje.

Podenota F5b – Ajdovo zrno

Uredi se javni prehod med objekti Ajdovega zrna. Območje trikotne površine na zahodni strani Ajdovega zrna (obstoječe parkirišče) se parkovno uredi.

Pogoji arhitekturnega oblikovanja
Nadomestna gradnja Ajdovo zrno: 2
Namembnost: javno-stanovanjska
Višine: K+P+1+M
Gabariti: 5,3 x 13,0 m; tolerance: +/- 0.5 m
Tlorisne površine: 68 m^2

Podenota F5c – Pod lipo – zahodni del (Skajdne) – vplivno območje mestnega jedra

Ohranja se kvalitetno oblikovanje fasad, volumnov objektov in stavbnega niza.

Podenota F5d – Pod lipo – severni del (Skajdne) – (vplivno območje mestnega jedra)

Dopustna je prenova ali nadomestna gradnja objektov Pod lipo 14 in 16. Rešitve se prilagodi volumnu sosednjega objekta številka 15. V obstoječih gabaritih je dopustna nadomestna gradnja objekta Vojinska 1. Trg Pod lipo se uredi.

Podenota F5e – Pod lipo – Vojinska cesta (Skajdne – Krština) – vplivno območje mestnega jedra

Dopustna je ureditev dvorišč.

21. člen

Funkcionalne enote Z1, Z2, Z3, Z4, Z5, Z6, Z7, Z8, in Z9

Na širšem zelenem pasu ob vodotokih pozidava in urbanizacija brežin ni dopustna. Dopustni so posegi v zvezi s krajinskim urejanjem skladno z varstvenimi usmeritvami za ohranjanje narave in varovanje kulturne dediščine.

Funkcionalna enota Z1 – od Rojčeve hiše do Doltarjevega slapa

Na strmi brežini se ohrani kvalitetna avtohtona vegetacija. Dopustna je zasaditev rečnih bregov z avtohtonim drevjem ter ureditev obstoječih teras. Predvidena je odstranitev neustreznih obstoječih enostavnih objektov. Dopustna je njihova delna nadomestitev skladna s predlagano celovito rešitvijo prikazano v strokovnih podlagah OLN.

Jakličev gostinski vrt (zemljišče parcele št.: 54/2 in 54/6 k.o. Loka) se celovito prenovi.

Funkcionalna enota Z2 – Pod gradom

Obstoječ kamnit zidani objekt se vzdržuje skladno z določili OLN. Dopustne so ureditve in posegi za rekonstrukcijo obeh dostopov do reke. Uredi se dostop ob gradu. Predviden je most za pešce. Po levem bregu reke Dobličice poteka sprehajalna steza, ki se izteče pri severnem dostopu v mesto.

Funkcionalna enota Z3

Na levem bregu reke Dobličice je predvidena sprehajalna pot, nad njo se vzdržujejo in urejajo obstoječe terase z vrtovi. Neustrezni enostavni objekti se odstranijo. Dopustna je delna nadomestitev enostavnih objektov.

Dopustno je urejati manjše lesene pomole za čolne in postaviti lesene klopi.

Funkcionalna enota Z4 – ravnica pod Kolnikom

Dopustna je rekonstrukcija nekdanje kašče, ureditev pešpoti, počivališča in otroškega igrišča. Del sprehajalne poti v (močvirnem) poplavnem območju se uredi preko lesenega mostovža (nad vodo). Pod Velikim mostom se uredijo javna parkirišča.

Funkcionalna enota Z5 – pod Farovško gaso

Parter med objektom Ulica Lojzeta Fabjana 15 in obalo Dobličice se uredi, dopustna je ureditev z lesenimi stopnicami do sotočja Dobličice in Lahinje, lesenega pomola ter priveza za čolne.

Funkcionalna enota Z6 – Flekov mlin

Na lokaciji (porušenega) Flekovega mlina je dopustna nadomestna gradnja. Poleg male hidroelektrarne in mlina je dopustna javna gostinsko-razstavna ter stanovanjska namembnost.

Z območja otoka se odstrani odvečni gradbeni material. Zarast na otoku se ohrani in vzdržuje. Na celotni dolžini jezu je potrebno zagotoviti biološko sprejemljiv pretok. Na območju jeza se zagotovi vzpostavitev ribje steze vsaj v širini 05–1,0 m. V primeru obnove jezu se uporabi naravni kamen, ki se ga položi v obliki kamnite zložbe, pri čemer naj bo uporaba betona čim manj vidna.

Obvodna sprehajalna pot se naveže na Kolodvorsko cesto. Območje objekta komunalne infrastrukture pod stavbo tržnice se zazeleni.

Pogoji arhitekturnega oblikovanja:
Nadomestna gradnja Flekovega mlina:
Namembnost: javna
Višine: K+P+1 + M (z rečne strani)
Gabarit: 10,5 x 17 m (+-0,5 m)
Tlorisne površine: 180 m^2

Funkcionalna enota Z7 – pod Skajdnami in Krštino

Strma brežina (breg) se ohranja in varuje skladno z določili OLN.

Funkcionalna enota Z8 – Majer

Brežine se ohranja in varuje skladno z določili OLN. Od brvi do sotočja je dopustna izvedba obvodne poti na lesenih mostovžih neposredno ob bregu reke Lahinje.

Funkcionalna enota Z9 – območje strmega severnega brega vodotoka Dobličice se ohranja in varuje skladno z določili OLN.

22. člen

Funkcionalne enote V

V obravnavano območje OLN spadata (vodotoka) reki Dobličica in Lahinja, ki oblivata okljuk mestnega jedra in tvorita posebno funkcionalno enoto vodotoka V.

Deset metrski obalni pas mora ostati na prvotni koti brez nasipavanja, vanj pa ne sme segati nobena gradnja, ki spreminja značaj voda, njihovo hidrodinamiko ali ruši geomorfološko raznolikost, razen: sprehajalne poti, lesenih mostovi/brvi, privezi čolnarne, manjši leseni pomoli in lesene brvi na kolih, po katerih deloma poteka sprehajalna obvodna krožna pot. Ni dopustno odlaganje odpadkov in drugih materialov, onesnaževanje, spremembe vodnega režima in regulacije. Drevesna sečnja je dopustna za ohranjanje in vzdrževanje drevesnega sestava in pretočne prevodnosti vodotokov Lahinje in Dobličice.

Pri izvajanju zemeljskih in gradbenih del nad vodotokoma je treba varovati brežino in reki pred morebitnimi zdrsi gradbenega materiala po brežini in v reko.

Fekalne in padavinske odpadne vode se ne smejo stekati v vodotoka. Vse odtoke se priključuje na kanalizacijsko omrežje. Pri projektiranju in gradnji kanalizacije ter lovilcev olj se upošteva koto poplavnih voda.

23. člen

Funkcionalne enote C1, C2, C3, C4, C5, C6 in C7 – trgi in interno cestno omrežje ter prometne navezave, površine mirujočega prometa.

Po izgradnji obvoznice bo mogoče celovito urediti javne površine mestnega jedra.

Funkcionalna enota C1

Funkcionalno enoto C1 tvori regionalna cesta z navezujočimi se trgi – Kolodvorska cesta, del Trga svobode, Ulica Staneta Rozmana in Viniška cesta.

V razmaku dveh parkirnih mest se obojestransko zasadi nižja, oblikovana drevesa (okroglorasli javor – Acer globosum).

Na Trgu svobode se cestišče lahko loči s konfini, tlak je v istem nivoju. Od tu se odcepi enosmerna Ulica na utrdbah, pri Komendi pa se na trg naveže tudi enosmerna Ulica Mirana Jarca. Preko zahodnega dela trga poteka povezava s parkirišči za Črnomaljskim gradom (za potrebe zaposlenih v gradu). Na trgu ni dopustno parkiranje. Uredijo se fontana, javna razsvetljava in paviljoni za gostinske oziroma javne dejavnosti.

Z zahodnega dela trga se po obstoječi trasi uredi peš povezava do Dobličice, do brvi za pešce, ki povezuje Loški okljuk. Na zahodnem robu trga je namesto hiše Na Utrdbah 2, dopustna izvedba nižjih transparentnih paviljonov za javne programe.

Uredi se peš povezava po obstoječem stopnišču ob Komendi do Flekovega mlina. Na deli Suhega mostu je dopustna izvedba transparentnih paviljonov, ki so locirani previsno in služijo javnemu programu. Drevesa se ohranijo.

Veliki most se prenovi, po izgradnji obvoznice pa je na njegovih robovih, stranicah možna ureditev lažjih paviljonov (nadstrešnic) za potrebe začasnih prireditev. Dopustna je tudi zožitev profila ceste.

Funkcionalni enoti C2 in C3

Ulici se tlakujeta in uredita z mestno opremo skladno z Idejnim projektom.

Na razširjenem delu ulice Na Utrdbah (nova plomba) se uredi manjši tlakovani trg.

Trg med Kolbeznovo in hišo stare Komunale se uredi in naveže z ureditvijo podzemne garaže ter nove Kobetičeve hiše. Na območju trga ni predvidenih parkirišč do izgradnje nadomestnega objekta.

Neustrezni enostavni objekti na dvoriščih med Ulico Staneta Rozmana in Ulico Mirana Jarca se odstranijo oziroma nadomestijo. Na dvoriščih se uredijo tlaki in mestna oprema, dopustna je zasaditev dreves.

Ob cerkvi sv. Petra sta manjša trga, ki se uredita skladno z idejnim projektom talnih površin (tlaki, skulpture, fontana oziroma pitnik, zazelenitev).

Trg pred cerkvijo sv. Duha se celovito uredi s tlakovanji, pitniki, skulpturami z upoštevanjem arheoloških najdb in navezavi na predvideno novo stopnišče s fontano. Na trgu ni dopustno urejanje površin mirujočega prometa.

Funkcionalna enota C4

Pod Velikim mostom se uredi uvoz v podzemno garažno hišo, na južni strani pa uvoz na parkirišče (12 PM). Garaže pod stopniščem pri cerkvi sv. Duha se odstranijo in nadomestijo z dodatno stopniščno ramo.

Funkcionalna enota C5

je dvosmerna cesta (stara cesta na Fabjanovo pristavo), njena trasa se ohranja (veduta na cerkev sv. Duha). Uredijo se uvozi in ozelenjena parkirišča ob obstoječih objektih.

Funkcionalna enota C6 – most čez Lahinjo

je dvosmerna cesta (Ločka cesta), z nje se obnovi uvoz k novi čolnarni s turističnim objektom (bivši klavnici), kjer je tudi manjše parkirišče, zasajeno z drevesi (ca. 15 PM).

Funkcionalna enota C7

Je dvosmerna cesta z veduto na mestno jedro. Možna je ureditev parkirišča z nadstrešnicami in ozelenitvijo (cca 10 PM) na območju stare mestne vage.

Funkcionalna enota C8

Dopustno je urejanje uvozov k posameznim objektom in pripadajočim nadstrešnicam oziroma garažam.

VIII. KOMUNALNA IN DRUGA GOSPODARSKA INFRASTRUKTURA IN OBVEZNOST PRIKLJUČEVANJA

24. člen

(pogoji za prometno urejanje)

Dovozna cesta in navezava na javno cestno omrežje

Obravnavano območje se na širše javno cestno omrežje navezuje z regionalno cesto, ki z navezujočimi se trgi omogoča dovoz motornemu prometu. Za navezavo na javno cestno omrežje v območju urejanja niso predvideni novi priključki.

Viniška cesta je dvosmerna cesta, kateri se vzdržujejo oziroma dodatno uredijo pločniki in uvozi k posameznim objektom.

Ulica Staneta Rozmana je dvosmerna z značajem vzdolžnega trga. Na razširjenem delu je možna ureditev obojestranskih vzdolžnih parkirišč za potrebe krajših postankov.

Ulica Na utrdbah in Ulica Mirana Jarca sta enosmerni. Parkiranje vzdolž ulic ni dopustno, dopušča pa se možnost dovoza stanovalcem mestnega jedra do hiš ali dvorišč.

Ulica Lojzeta Fabjana – del na Kolniku je dvosmerna.

Ulica Pod lipo je dvosmerna cesta.

Vojinska cesta je ožja dvosmerna cesta.

Dovozi in dostopi do objektov

Podzemna garaža

Na območju Kobetičevega gradu je predvidena večja podzemna garaža (skupaj ca. 100 PM v dveh oziroma treh etažah) z uvozom in izvozom pod Velikim mostom, vertikalni povezavi iz garaže pa v novo stavbo na območju Kobetičevega gradu in nadomestno hišo stare Komunale. Garažna hiša se rešuje v kontekstu zasnove novogradnje na območju Kobetičevega gradu v okviru javnega arhitekturnega natečaja, upoštevajo oziroma integrirajo pa naj se tudi izsledki arheološkega izkopavanja na lokaciji.

Poti pešcev in kolesarjev

Poti pešcev se načrtuje in izvaja skladno z idejnim projektom talnih ureditev.

Mrežo peš poti mestnega jedra Črnomlja tvorijo:

– notranje mestne pešpoti;

– povezovalne radialne peš poti med mestom in obrežjem vodotokov oziroma naravnim zaledjem;

– krožne obvodne sprehajalne poti ob Dobličici in Lahinji.

Površine mirujočega prometa

Javna parkirišča so (poleg parkirišč na območju Majerja) predvidena na naslednjih lokacijah:

– garažna hiša v sklopu novogradnje na območju lokacije Kobetičevega gradu;

– pod Velikim mostom;

– pri čolnarni;

– vzdolž Ulice Staneta Rozmana (obojestransko);

– pred »plombo« Na utrdbah;

– za gradom;

– ob trgu Pod lipo.

Za površine stanovanjske namembnosti je treba upoštevati 1,5 PM/stanovanje skladno z določili Pravilnika o minimalnih tehničnih zahtevah za graditev stanovanjskih stavb in stanovanj

Pri poslovnih površinah je treba upoštevati 1 PM/ 30-40 m^2 BEP + 10% za obiskovalce.

V kletni etaži je v funkcionalni enoti oziroma podenoti F3b predvidena gradnja podzemne garaže. Na nivoju terena je predvideno manjše število parkirišč, ki se namenjajo stanovalcem in obiskovalcem starega mestnega jedra, in sicer v pod enotah F4d in F5a.

Pred ukinitvijo obstoječih parkirnih mest je potrebno zagotoviti nadomestna parkirna mesta na območju OLN oziroma v njegovi neposredni bližini.

Z graditvijo novih ali povečanih objektov mora investitor zagotoviti tudi nova parkirna mesta za dejavnost, ki se bo odvijala v novih prostorih.

25. člen

(pogoji za ureditev grajenega javnega dobra)

Javne površine (cesta, ulica, trg, in druga javna prometna površina lokalnega pomena, površine mirujočega prometa ter parki in zelenice …) se projektira in gradi tako, da je zagotovljeno neovirano gibanje funkcionalno oviranih oseb oziroma oseb z omejeno sposobnostjo gibanja (gibalno prizadetim ljudem), skladno z določili 17. in 18. člena Zakona o graditvi objektov ZGO-1-UPB1 in Pravilnika o zahtevah za projektiranje objektov brez grajenih ovir ter Zakona o javnih cestah ZJC in Zakona o spremembah in dopolnitvah zakona o javnih cestah ZJC-A.

Varovalni pas državne ceste

Gradnja in rekonstrukcija gradbenih objektov ter postavljanje kakršnih koli drugih objektov in naprav v varovalnem pasu državne ceste so dovoljeni le s soglasjem Direkcije RS za ceste. Varovalni pas se meri od zunanjega roba cestnega sveta in je na vsako stran regionalne ceste 15,00m.

Kolikor gradnja objektov (zahtevnih, manj zahtevnih, enostavnih) oziroma drugih del posega v varovalni pas ali cestno telo državne ceste, si je vsak posamezen investitor dolžan s strani upravljavca državne ceste Direkcije RS za ceste – Območje Novo mesto pridobiti smernice za načrtovanje in projektne pogoje ter soglasja in dovoljenja.

Dopustne so rekonstrukcije objektov javnega dobra in postavitve prometne signalizacije.

Varovalni pas občinskih cest

Varovalni pas se meri od osi ceste in je:

– pri lokalni cesti	8,00 m;
– pri javni poti	6,00 m;
– pri zbirni mestni cesti	10,00 m;
– pri mestni ali krajevni cesti	8,00 m.

Pri urejanju prometnic je treba upoštevati:

minimalni profil dvosmernih cest – dvosmerno vozišče in enostranski pločnik:

– vozišče 5,00 – 5,50 m (vozišče – izjemoma 4,75 m) z razširitvijo v krivinah;

– pločnik 1,60 m; dopustne lokalne zožitve do 1,00 m;

– minimalni profil enosmernih cest – vozišče in enostranski pločnik:

vozišče 3,00 – 3,50 m;

pločnik 1,60 m (izjemoma 1,00 – 1,50 m).

Dopustne so rekonstrukcije objektov javnega dobra in postavitve prometne signalizacije.

26. člen

(pogoji za komunalno in energetsko urejanje)

Obstoječi in predvideni objekti morajo biti priključeni na komunalno in energetsko infrastrukturno omrežje, priključitev se izvede skladno s pogoji upravljavcev komunalnih vodov.

Praviloma morajo vsi sekundarni in primarni vodi komunalnega in energetskega infrastrukturnega omrežja potekati v koridorju javnih površin.

V primeru, da potek v območju javnih površin ni možen, mora lastnik obravnavanega zemljišča omogočiti izvedbo in vzdrževanje javnih komunalnih in energetskih vodov, upravljavec posameznega komunalnega voda pa mora za to od lastnika pridobiti služnost.

Dopustne so spremembe tras posameznih komunalnih in energetskih vodov in objektov, zaradi ustreznejše oskrbe in racionalnejše izrabe prostora.

Gradnja vodov in naprav komunalne ter energetske infrastrukture mora potekati usklajeno.

Dopustne so delne in začasne ureditve, ki morajo biti skladne s programi upravljavcev komunalnih vodov in morajo biti izvedene tako, da jih bo možno vključiti v končno fazo ureditve posameznega komunalnega voda po izdelanih idejnih rešitvah za to območje.

Obstoječe komunalne vode, ki se nahajajo v območju OLN, je dopustno prestavljati, obnavljati, dograjevati in jim povečevati zmogljivosti skladno s prostorskimi in okoljskimi danostmi ter ob upoštevanju veljavnih predpisov.

Jaški se locirajo tako, da niso moteči za estetsko enotnost tlakovanih površin.

Za vse posege komunalne in energetske infrastrukture v cestni svet si je predhodno potrebno pridobiti soglasje upravljavca ceste.

Vodovodno omrežje

Vodi obstoječega vodovodnega omrežja potekajo v koridorjih obstoječih javnih cest.

Predvidena je obnova vodovoda na Trgu svobode (DN 150 mm) in ulicah Mirana Jarca (DN 100 mm), Lojzeta Fabjana (DN 100 mm), Pod lipo (DN 100 mm) ter Vojinski in Zadružni cesti. Predvideni vodi vodovodnega omrežja naj bodo izvedeni v duktilni izvedbi, z zasuni in hidranti skladno s Pravilnikom za projektiranje, tehnično izvedbo in uporabo javnega vodovodnega sistema v občini Črnomelj.

Vse novogradnje in obstoječi objekti morajo biti priključeni na obnovljene vode vodovodnega omrežja. Vodomerne jaške se izvede v objektih ali na parceli posameznega posega na neizpostavljenem delu zemljišča parcele. Ostale pogoje priključevanja določi upravljavec vodovodnega omrežja.

Kanalizacijsko omrežje

Odvajanje odpadnih komunalnih voda

Obstoječi vodi kanalizacijskega omrežja so zasnovani v mešanem sistemu. Glavni obstoječi odvodnik za odpadne vode je zbiralnik ob levem bregu Lahinje, speljan v centralno čistilno napravo.

Predvidena je:

– rekonstrukcija obstoječe kanalizacije po Ulici Mirana Jarca z navezavo na zbiralnik S2;

– rekonstrukcija in dograditev kanala na Trgu svobode s priključkom deloma na rekonstruirani kanal po Ulici Milana Jarca in delno z navezavo na obstoječi kanal po Ulici Staneta Rozmana;

– rekonstrukcija in dograditev kanala na Zadružni cesti in v nadaljevanju Pod lipo z navezavo na obstoječi zbiralnik na bregu Lahinje;

– izgradnja nove kanalizacije po levem bregu Dobličice z navezavo na zbiralnik S2;

– izgradnja povezovalnega kanala preko Lahinje (lesen most za pešce) z navezavo do zbiralnika S2. Povezava bo predvidoma služila za priključitev sanitarne odpadne vode novih objektov;

– obnova kanalizacijskih vodov na Trgu svobode, Ulici Mirana Jarca ter Pod lipo, Vojinski in Zadružni cesti. Izgradnja kanalizacije pa Na utrdbah po bregu Dobličice in Na bregu po bregu Dobličice.

Pogoje obveznega priključevanja določi upravljavec kanalizacijskega omrežja.

Odvajanje padavinskih voda

Padavinske vode se odvajajo v ponikovalnice izven vplivnih območij voznih površin. Ponikovalnice se zaščiti. Kjer teren ne dovoljuje ponikovalnic, se padavinske vode s streh in tlakovanih dvorišč spelje v kanalizacijsko omrežje mešanega sistema, ki se ustrezno razbremenjuje. V kanalizacijsko omrežje je dopustno odvajati padavinske odpadne vode skladno z določili Uredbe o emisiji snovi in toplote pri odvajanju odpadnih voda iz virov onesnaževanja ter po uredbah za posamezne dejavnosti, vse ostale vode je treba pred priključkom na kanalizacijo očistiti do predpisanih parametrov.

Elektroenergetsko omrežje

V območju urejanja OLN poteka električno energetsko omrežje preko zračnih NN vodov, zemeljskih NN vodov, zemeljskih SN 20 kV vodov ter vodov kabelskih kanalizacij. Novo nizkonapetostno omrežje se izvede podzemno v kabelski kanalizaciji pod cestišči ulic Mirana Jarca, Pod lipo, Lojzeta Fabjana, heroja Starihe, na Trgu svobode, Na bregu ter Vojinske ceste. Na ulici Staneta Rozmana in na Kolodvorski cesti so predvideni priključki na obstoječo kabelsko kanalizacijo, delno novo. Predvidena je nadomestna lokacija TP Grad z navezavo na obstoječo kabelsko kanalizacijo. Nova TP mora imeti možnost vgradnje transformatorja večje moči kot je obstoječi v TP Grad. Priključitve obstoječih in predvidenih objektov na nizkonapetostno omrežje se izvede iz priključno razdelilnih omaric na fasadi objekta ali preko prosto stoječih. Locirane morajo biti na neizpostavljeni fasadi ali delu zemljišča.

Javna razsvetljava

Novi oziroma nadomestni vodi javne razsvetljave se izvajajo podzemno.

Javne površine (vozne, pohodne in manipulativne) se ustrezno opremi in osvetli z javno razsvetljavo. Razsvetljava skupnih površin gradbenih parcel se izvede interno in je neodvisna od sistema javne razsvetljave. Napajanje predvidene javne razsvetljave se izvede preko novega prižigališča.

Namestitev svetlobnih teles in osvetlitev javnih površin se izvede skladno s pogoji ureditve talnih površin in kataloga mestne opreme. Trasa javne razsvetljave se predvidoma spelje pod cestišči. Ob sprehajalni poti je javna razsvetljava predvidena pri mostovih oziroma na točkah, kjer se približa cesti ali objektu (mlinu), ostali del sprehajalne poti ni opremljen z javno razsvetljavo.

Telefonsko omrežje

Novi oziroma nadomestni vodi se izvajajo podzemno. Obstoječa telefonska kabelska kanalizacija poteka podzemno pod pločnikom Kolodvorske ulice in ulice Staneta Rozmana z odcepi do posameznih kabelskih objektov.

Sočasno s preureditvijo in rekonstrukcijo ostale infrastrukture se uredi zemeljsko telekomunikacijsko omrežje. Predvidena je dograditev obstoječe telefonske kabelske kanalizacije na odseku med avtomatsko telefonsko centralo (Kolodvorska ulica 30a) in kabelskim jaškom št.: 18 ob mostu preko Lahinje (Na Bregu 9) ter v Ulici na utrdbah. Rekonstrukcija kabelske kanalizacije je predvidena v koridorju obstoječe trase. Izgradnja nove kabelske kanalizacije z vmesnimi kabelskimi jaški je predvidena v ulicah Mirana Jarca, Lojzeta Fabjana, Pod lipo ter Vojinsko cesto. Na celotnem območju OLN je predvidena vgradnja novih in povečava obstoječih kabelskih omaric (KO). Kabelske omarice se postavljajo na ne izpostavljenih fasadah objektov oziroma kot prostostoječe omarice na betonskih podstavkih na neizpostavljenih delih parcele.

Mobilna telefonija

Na območju OLN ni možno postavljati baznih postaj in anten za potrebe mobilne telefonije.

Kabelski komunikacijski sistem

Na obravnavanem območju bo predvidoma zgrajen nov kabelski komunikacijski sistem za prenos TV, radijskih in podatkovnih signalov. Sistem bo predvidoma grajen s koaksialnimi ali optičnimi telekomunikacijskimi kabli in opremo. Vrsto sistema, dimenzioniranje opreme in programske vsebine se določi glede na dogovor uporabnikov s ponudnikom oziroma upravljavcem kabelsko komunikacijskega sistema. Kabelske omarice se postavljajo na ne izpostavljenih fasadah objektov.

Plinovodno ali toplovodno omrežje

V obravnavanem območju OLN je oskrba gospodinjstev in javnih objektov z energenti za potrebe ogrevanja, gretje sanitarne vode in kuho individualna ELKO, drva in utekočinjen naftni plin.

Predvidena je oskrba s plinom preko omrežja distribucije UNP. Za priključevanje objektov se zgradi plinovodno omrežje in priključne plinovode. Omrežje UNP se zgradi tako, da je možen kasnejši prehod na uporabo zemeljskega plina. Namesto plinovoda se lahko zgradi toplovodno ali vročevodno omrežje.

Dopustna je uporaba plina za hlajenje poslovnih ali stanovanjskih delov objektov.

Hlajenje objektov

Dopustno je individualno hlajenje obstoječih in predvidenih stanovanjskih objektov ter poslovnih prostorov ali delov objektov.

Postavitev klimatskih naprav na fasade objektov, ki so orientirane v javni prostor, ni dopustno. V novo grajenih objektih se predvidi poseben prostor za namestitev klimatskih naprav. Nameščanje klimatskih naprav je dopustno na neizpostavljenih fasadah objektov ali delu zemljišča parcele.

IX. REŠITVE IN UKREPI ZA VAROVANJE OKOLJA, OHRANJANJE NARAVE, VARSTVO KULTURNE DEDIŠČINE TER TRAJNOSTNO RABO NARAVNIH DOBRIN

27. člen

Varovanje zraka

Predvideno povečanje površin mirujočega prometa, ne predstavlja znatnega poslabšanja kvalitete zraka.

Z omejitvijo hitrosti motornega prometa se omili prašenje zraka.

Gradbišča je treba omejiti s proti prašno zaveso.

Varovanje voda

Predvideni posegi v območju urejanja ne predstavljajo večje nevarnosti za onesnaževanje voda. Pri vseh posegih se upošteva pogoje komunalnega in energetskega urejanja OLN.

V obalni pas vodotokov Lahinje in Dobličice širine 5,00 m ni dopustno lociranje objektov. Obalni pas širine 5,00 m se odmerja od meje vodnega zemljišča vodotoka oziroma od izrazite geomorfološke spremembe osnovne struge pretočnega profila.

Posegi na vodno in priobalno zemljišče so možni za gradnjo objektov javne infrastrukture, gradnjo javnega dobra, ukrepi za izboljšanje hidromorfoloških in bioloških lastnosti površinskih voda, ukrepi za ohranjanje narave, gradnjo objektov za rabo voda, varnosti plovbe in zagotovitev varstva pred utopitvami v naravnih kopališčih, gradnjo objektov za zagotavljanje varstva pred onesnaževanjem voda in gradnjo objektov namenjeni obrambi države, zaščiti in reševanju ljudi, živali in premoženja kakor tudi izvajanju operativnih nalog policije.

Direkten izliv požarnih vod v javno kanalizacijo ali vodotok ni dopusten. Kvaliteta odpadne vode iz objektov pred iztokom v javno kanalizacijo mora ustrezati z zakonodajo predpisanim mejnim vrednostim.

Varstvo tal

Izvajalec gradbenih del mora pred začetkom gradnje izdelati projekt ureditve gradbišča za zaščito tal in podtalnice, iz katerega bodo razvidne pozicije gradbiščne ograje, transportnih poti, sanitarij in garderob, skladišč, deponij materiala ter popis gradbene mehanizacije. Vsebovati mora podatke o komunalnih priključkih, načinu črpanja podtalne vode iz območja izkopa, načinu pred zaščito dodatnih dinamičnih pojavov, predvidenem ravnanju z odpadki, ki bodo nastajali na območju gradbišča in o predvidenih vrstah in količinah ter načinu skladiščenja nevarnih snovi oziroma kemikalij, ki se bodo nahajale na območju gradbišča, prav tako tudi sredstvih za nevtralizacijo naftnih derivatov.

Površine, ki bodo v času gradnje poškodovane, je treba ponovno zatraviti oziroma zasaditi skladno z določili tega odloka OLN.

Ravnanje z odpadki in odvoz odpadkov

Za zbiranje in prevzem odpadkov, urejenost zbirnih in odjemnih mest ter dostopnost komunalnim vozilom se v območju urejanja uredi ustrezno število zbirnih in odjemnih mest skladno z veljavnimi predpisi.

Zbirna in odjemna mesta komunalnih odpadkov za več objektov ali za posamezne objekte naj bodo na območju gradbenih parcel povzročiteljev, prometno dostopna, locirana v objektu ali na tlakovani površini, zaščiteni z nadstrešnico ter opremljena z vodo za občasno čiščenje in z odtokom z lovilcem olj ter maščob.

Zbirna mesta za ločeno zbiranje komunalnih odpadkov se uredi po veljavnih predpisih o ravnanju z ločeno izbranimi frakcijami pri opravljanju javne službe ravnanja s komunalnimi odpadki.

Na površinah grajenega javnega dobra se postavi koše za odpadke. Upoštevati je treba pogoje Pravilnika o ravnanju z odpadki ter ostale predpise s področja ravnanja z odpadki.

Osončenje

Pri projektiranju se upošteva določila Pravilnika o minimalnih tehničnih zahtevah za graditev stanovanjskih stavb in stanovanj.

Elektromagnetno sevanje

Območje urejanja OLN, se uvršča v območje I. stopnje varstva pred sevanjem, ki potrebuje povečano varstvo pred sevanjem kot območje stanovanjske, poslovne in območje drugih dejavnosti.

Varstvo pred hrupom

Obstoječa in predvidena raba prostora na območju urejanja OLN se skladno z Uredbo o hrupu v naravnem in življenjskem okolju (Uradni list RS, št.: 45/95, 66/96), uvrščata v območje s III. stopnjo varstva pred hrupom. V III. območju so dopustni posegi v okolje, ki so manj moteči zaradi povzročanja hrupa tj.: stanovanjske, poslovno-trgovske in ostalih dejavnosti navedenih v 6. členu tega odloka OLN.

Kjer je hrup posledica uporabe enega ali več obstoječih prometnih infrastrukturnih objektov in naprav, dnevna in nočna raven ne smeta presegati kritične ravni, tudi če posamezni vir presega mejno raven za vir hrupa.

Upoštevajo se določila, ki urejajo varstvo pred hrupom oziroma določbe v zvezi s preprečevanjem prekomernega hrupa.

Območja ohranjanje narave

Na območju OLN imamo evidentirana naslednja območja ohranjanja narave:

Naravne vrednote državnega pomena:

– 161 Lahinja

– 1962 Dobličica

Ekološko pomembna območja:

– 64800 Lahinja

– 66300 Dobličica

Potencialna posebna varstvena območja (Natura 2000):

– SI3000048 Dobličica

– SI3000075 Lahinja.

Pri načrtovanju posegov v prostor je poleg splošnih usmeritev za varstvo naravnih vrednot, ekološko pomembnih območij in posebnih varstvenih območij, podanih v »Naravovarstvenih smernicah za Ureditveni načrt mestno jedro Črnomelj«,Zavod RS za varstvo narave (št. 6-III-28/3-O-02/AŠP,julij 2002 in 6-III-28/4-O-02/AŠP, julij 2004), ki so sestavni del tega odloka in se hranijo na sedežu občine Črnomelj, potrebno upoštevati še naslednje konkretne usmeritve:

– sprehajalne poti se izvaja v naravnih materialih in na način, ki ne bo degradiral vplivnega območja obeh rek;

– pri izvajanju zemeljskih in gradbenih del se varujejo brežine in vodotoka pred morebitnimi zdrsi gradbenega materiala po brežini in v reki;

– širitev mesta in kakršnekoli gradnje ni dopustno načrtovati ter izvajati v vplivnem območju obeh vodotokov oziroma Dobličice in Lahinje;

– vodnogospodarska dela in rekreativne dejavnosti na in ob rekah naj se ne izvaja v razmnoževalnem času živali (marec-junij). Opravljajo naj se na način, ki najmanj poškoduje življenjske prostore, še zlasti drstišča rib. Vodnogospodarsko čiščenje brežin naj se po možnosti opravlja v eni sezoni enobrežno ali na krajših odsekih dvobrežno;

– obnovitvena in vzdrževalna dela na zatočišču netopirjev, cerkvi sv. Duha, naj se izvajajo po predhodnih navodilih naravovarstvene in kulturnovarstvene službe. Izvajanje del naj se prilagodi razmnoževalnemu ciklu netopirjev, zato naj se del od začetka maja do sredine avgusta ne izvaja.

Za posege v naravo, ki lahko ogrozijo biotsko raznovrstnost, naravno vrednoto ali zavarovano območje in za katere ni treba pridobiti dovoljenja po predpisih o urejanju prostora in po drugih predpisih, je po 104. členu ZON potrebno pridobiti dovoljenje za poseg v naravo, na podlagi pozitivnega mnenja pristojne organizacije za ohranjanje narave.

Za gradnjo objektov in prostorske ureditve na območjih, ki imajo na podlagi predpisov s področja ohranjanja narave poseben status, je po 105. členu Zakona o ohranjanju narave potrebno pridobiti naravovarstvene pogoje in naravovarstveno soglasje, ki ju izda Ministrstvo za okolje in prostor, Agencija RS za okolje.

Za gradnjo objektov in prostorske ureditve na območjih, ki imajo na podlagi predpisov s področja ohranjanja narave poseben status: zavarovana območja in območja Nature 2000 ter

posege, ki lahko pomembno vplivajo na ta območja, je treba izvesti presojo sprejemljivosti posegov v naravo v primerih in na način, kot je to določeno s predpisi, ki urejajo ohranjanje narave (Uredba o posebnih varstvenih območij (Območjih Natura 2000), Uradni list RS, št. 49/04)) in Pravilnik o presoji sprejemljivosti vplivov izvedbe planov in posegov v naravo na varovana območja (Uradni list RS, št. 130/04).

Varovanje kulturne dediščine

Območje urejanja OLN obsega površino mestnega polotoka in je nekoliko večje od območja mestnega jedra, ki ga obravnava Odlok o razglasitvi mestnega jedra Črnomlja za kulturni spomenik lokalnega pomena.

EŠD	ime enote	vrednostna ocena	status/leto
9847	Črnomelj-Sinkovičeva hiša	KS	KSLP/03
9835	Črnomelj-Ajdovo zrno	KS	KSLP/03
9257	Črnomelj-arheološko najdišče mestno jedro	KSD	KSLP/01
9254	Črnomelj-arheološko najdišče Pastoralni center	KS	KSLP/03
9255	Črnomelj-arheološko območje	KD	-
9839	Črnomelj-arheološko območje Loka-okljuk	KS	KSLP/03
1742	Črnomelj-cerkev sv. Duha	KS	KSLP/03
1729	Črnomelj-cerkev sv. Petra	KS	KSLP/03
9841	Črnomelj-glasbena šola	KS	KSLP/03
9258	Črnomelj-grad	KS	KSLP/03
9848	Črnomelj-Haringova hiša	KS	KSLP/03
11255	Črnomelj-Hiša Kolodvorska 33	KD	-
780068	Črnomelj-Hiša Na utrdbah 22	KD	-
9842	Črnomelj-hiša Ulica Mirana Jarca 1	KS	KSLP/03
9843	Črnomelj-hiša Ulica Mirana Jarca 11	KD	-
9844	Črnomelj-hiša Ulica Mirana Jarca 14	KD	-
9845	Črnomelj-hiša Ulica Mirana Jarca 16	KD	-
9846	Črnomelj-Ulica Staneta Rozmana 15	KD	-
9849	Črnomelj-Komenda	KS	KSLP/03
9850	Črnomelj-lokacija Kobetičevega gradu	KD	-
7604	Črnomelj-Maleričeva hiša	KS	KS/95
87	Črnomelj-mestno jedro	KSD	KSLP/01
9851	Črnomelj-Posojilnica	KS	KSLP/03
9852	Črnomelj-Stara šola	KS	KSLP/03
7463	Črnomelj-Stoničev grad	KS	KSLP/03
10017	Črnomelj-Vzhodni stavbni niz Ulice Staneta Rozmana	KD	-
10050	Črnomelj- Zahodni stavbni niz Ulice Staneta Rozmana	KD	-
9853	Črnomelj-župnišče	KS	KSLP/03

Kulturno-varstvene usmeritve za urbanistično urejanje

OLN obravnava prostor kot celoto. Posebno pozornost se posveča njegovi širši prostorski podobi in prepoznavnosti.

Usmeritve:

– Na vseh območjih urejanja je pred kakršnim koli posegi v teren potrebno predhodno opraviti arheološke raziskave. V primeru odkritja pomembnejših arheoloških ostalin v predhodnih arheoloških raziskavah je potrebno zagotoviti primerno prezentacijo v sklopu predvidenega posega;

– Vodno zemljišče rek Lahinje in Dobličice je sestavni del enote dediščine Črnomelj – Arheološko najdišče Mestno jedro (EŠD 9257) na katerem je prepovedano spreminjanje vegetacije, raziskovanje in odnašanje raziskovalnega materiala, uničevanje ali odtujitev predmetov nacionalnega bogastva ter vse druge dejavnosti, ki lahko bistveno ogrozijo zavarovano območje. Posegi v strugi vodotokov (čiščenje odpadkov s pomočjo potapljačev, rekreativno potapljanje) so možni le po predhodni pridobitvi kulturnovarstvenih pogojev in soglasja ZVKDS.

– ohrani oziroma rekonstruira se vse najpomembnejše arhitekturne dominante, ki so definirale historično podobo mesta skozi stoletja: Črnomaljski grad, Komenda, župnijska cerkev, župnišče, cerkev sv. Duha, Stoničev grad in Haringovo hišo;

– posebno pozornost se nameni obrežjem Dobličice in Lahinje, ki sooblikujeta podobo historičnega jedra. Obrežja morajo ohraniti svoj sonaraven značaj, ohranjajo pa naj se tudi zelenjavni vrtovi, vendar brez dodatnih škarp in drugih dodatkov urbanega okolja. Moteče škarpe in pomožni objekti se odstranijo ali sanirajo;

– obrežja je treba vključiti v življenje mesta kot prostor za sprehode in oddih, izboljša se njihovo dostopnost, hkrati pa naj se vpnejo v zeleni sistem širšega območja mesta. Obrežja morajo ohraniti sonaraven značaj. Pretirana urbanizacija ni sprejemljiva. Uredi naj se peščena pot brez robnikov in brez osvetljevanja s kandelabri;

– nadomestna in dopolnilna gradnja, kjer je ta sploh možna, načeloma ne sme presegati višine obstoječih objektov in se mora oblikovno podrediti obstoječi prostorski tipologiji in hierarhiji.

– spremembe namembnosti stanovanjskih hiš, ki nimajo statusa kulturnega spomenika, so sicer možne, če to ne kvari zunanjosti in historičnega ambienta (gabariti, etažnost, oblikovanje fasad in okolice), vendar šele, ko so izčrpane vse možnosti za ohranitev stanovanjske namembnosti.

X. REŠITVE IN UKREPI ZA OBRAMBO TER VARSTVO PRED NARAVNIMI IN DRUGIMI NESREČAMI

V projektu za pridobitev gradbenega dovoljenja je treba izdelati strokovno požarnostno oceno skladno z veljavnimi predpisi.

28. člen

Intervencijske poti in površine

V območje urejanja je predvidoma zagotovljen dovoz z intervencijskimi vozili z obodnih cest in omrežja notranjih cest ter poti (min. širine 3,00 m). Na vseh razširitvah javnih površin (min. širine 5,00 m) je predvideno delovanje gasilskega vozila. V prvi fazi so intervencije možne z javnih cest in dvoriščnih prostorov.

Vse vozne površine morajo biti dimenzionirane na 9 t osnega pritiska. Del zelenih površin ob intervencijskih poteh se lahko nameni zagotovitvi ustreznih radijev urgentnih poti v izvedbi, ki dopušča ozelenitev teh površin. Zasaditve med intervencijskimi potmi in objekti so dopustne z grmovnicami. Drevje je dopustno saditi z 2 m odmikom od intervencijskih poti.

Upoštevati je treba določila Zakona o varstvu pred požarom (Uradni list RS, št. 71/93, 87/01) ter določila Odloka o uporabi slovenskega nacionalnega standarda SIST DIN 14090 (Uradni list RS, št. 117/03).

29. člen

Hidrantno omrežje

Zgrajeno je protipožarno hidrantno omrežje z ustreznim številom hidrantov. Hidranti se nahajajo na obstoječem in predvidenem vodovodnem omrežju na celotnem območju urejanja tako, da je zagotovljena možnost uporabe požarne vode iz javnega vodovodnega in hidrantnega omrežja. Viri za zadostno oskrbo z vodo za gašenje morajo biti zagotovljeni skladno s Pravilnikom o tehničnih normativih za hidrantno omrežje za gašenje požarov (Uradni list RS, št. 30/91).

XI. NAČRT PARCELACIJE

30. člen

(načrt parcelacije)

Parcelacija zemljišč je določena na karti št. 3f.

Mejne točke parcel so opredeljene po Gauss-Kruegerjevem koordinatnem sistemu in so priloga tega odloka.

XII. ETAPNOST IZVEDBE PROSTORSKE UREDITVE TER DRUGI POGOJI IN ZAHTEVE ZA IZVAJANJE OLN

31. člen

(etapnost izvedbe prostorske ureditve)

Določila OLN je dopustno izvajati fazno po funkcionalnih enotah in znotraj funkcionalnih enot v okviru gradbenih parcel. Zaključeno fazo predstavljajo objekti z zunanjo ureditvijo ter prometno in komunalno infrastrukturo.

32. člen

(drugi pogoji in zahteve za izvajanje OLN)

Vsak investitor je dolžan zavarovati in ustrezno zaščititi sosednje objekte.

XIII. USMERITVE ZA DOLOČITEV MERIL IN POGOJEV PO PRENEHANJU VELJAVNOSTI OLN

33. člen

Po dograditvi predvidenih posegov so dopustna investicijsko-vzdrževalna dela. V primeru združevanj in razdruževanj stanovanj, pri čemer se ne sme spreminjati zunanji izgled objekta, je treba zagotoviti predpisano število parkirnih mest za vsako stanovanje posebej.

XIV. KONČNE DOLOČBE

34. člen

Z dnem uveljavitve tega odloka prenehajo veljati določila Odloka o prostorsko ureditvenih pogojih za ureditveno območje Črnomlja in naselij Vojna vas, Svibnik, Kanižarica in Blatnik, ki se nanašajo na območje urejanja OLN oziroma na območje mestnega jedra Črnomelj.

35. člen

OLN je na vpogled pri:
– Občinski službi za prostor in
– Upravni enoti Črnomelj.

36. člen

Nadzor nad izvajanjem tega odloka opravljata Inšpektorat RS za okolje in prostor pri Ministrstvu za okolje in prostor ter Inšpektorat za kulturo in medije na Ministrstvu za kulturo.

37. člen

Ta odlok začne veljati naslednji dan po objavi v Uradnem listu Republike Slovenije.

Št. 35003-30/2001
Črnomelj, dne 29. septembra 2005

Župan
Občine Črnomelj
Andrej Fabjan l.r.

DOLENJSKE TOPLICE

3973. Odlok o spremembah in dopolnitvah Odloka o proračunu Občine Dolenjske Toplice za leto 2005

Na podlagi 29. in 57. člena Zakona o lokalni samoupravi (Uradni list RS, št. 72/93, 57/94, 14/95, 26/97, 70/97, 10/98, 74/98, 70/00 in 72/05 in odločitve ustavnega sodišča, Uradni list RS, št. 6/94, 45/94, 20/95, 73/95, 9/96, 39/96, 44/96, 59/99), 3. člena Zakona o financiranju občin (Uradni list RS, št. 80/94, 45/97 in 56/98), 29. člena Zakona o javnih financah (Uradni list RS, št. 79/99, 124/00, 79/01 in 30/02) ter 17., 98. in 101. člena Statuta Občine Dolenjske Toplice (Uradni list RS, št. 47/99) je Občinski svet Občine Dolenjske Toplice na 18. redni seji dne 29. 9. 2005 sprejel

O D L O K
o spremembah in dopolnitvah Odloka o proračunu Občine Dolenjske Toplice za leto 2005

1. člen

V Odloku o proračunu Občine Dolenjske Toplice za leto 2005 (Uradni list RS, št. 23/05) se spremeni 2. člen tako, da se glasi:

»Splošni del proračuna na ravni podskupin kontov se določa v naslednjih zneskih:

A) BILANCA PRIHODKOV IN ODHODKOV Skupina/Podskupina kontov	v SIT
I. SKUPAJ PRIHODKI (70+71+72+73+74)	583.833.000
TEKOČI PRIHODKI (70+71)	371.255.000
70 DAVČNI PRIHODKI	288.693.000
700 Davki na dohodek in dobiček	204.737.000
703 Davki na premoženje	34.922.000
704 Domači davki na blago in storitve	49.034.000
71 NEDAVČNI PRIHODKI	82.562.000
710 Udeležbe na dobičku in dohodki od premoženja	11.595.000
711 Takse in pristojbine	889.000
712 Denarne kazni	978.000
713 Prihodki od prodaje blaga in storitev	2.000.000
714 Drugi nedavčni prihodki	67.100.000
72 KAPITALSKI PRIHODKI	60.000.000
722 Prihodki od prodaje zemljišč in nematerialnega premoženja	60.000.000
73 PREJETE DONACIJE	1.045.000
730 Prejete donacije iz domačih virov	1.045.000

Skupina/Podskupina kontov	v SIT
74 TRANSFERNI PRIHODKI	153.533.000
740 transferni prihodki iz drugih javnofinančnih institucij	153.533.000
II. SKUPAJ ODHODKI (40+41+42+43)	636.029.000
40 TEKOČI ODHODKI	168.364.000
400 Plače in drugi izdatki zaposlenim	36.009.000
401 Prispevki delodajalcev za socialno varnost	5.600.000
402 Izdatki za blago in storitve	123.345.000
409 Rezerve	3.410.000
41 TEKOČI TRANSFERI	189.145.000
410 Subvencije	10.675.000
411 Transferi posameznikom in gospodinjstvom	120.970.000
412 Transferi neprofitnim organizacijam in ustanovam	25.960.000
413 Drugi tekoči domači transferi	31.540.000
42 INVESTICIJSKI ODHODKI	174.620.000
420 Nakup in gradnja osnovnih sredstev	174.620.000
43 INVESTICIJSKI TRANSFERI	103.900.000
430 Investicijski transferi	103.900.000
III. PRORAČUNSKI PRESEŽEK (I.-II.)	–50.196.000
(PRORAČUNSKI PRIMANJKLJAJ)	
B) RAČUN FINANČNIH TERJATEV IN NALOŽB	
Skupina/Podskupina kontov	
IV. PREJETA VRAČILA DANIH POSOJIL IN PRODAJA KAPITALSKIH DELEŽEV (750+751+752)	0
75 PREJETA VRAČILA DANIH POSOJIL	0
750 Prejeta vračila danih posojil	
751 Prodaja kapitalskih deležev	
752 Kupnine iz naslova privatizacije	
V. DANA POSOJILA IN POVEČANJE KAPITALSKIH DELEŽEV (440+441+442)	2.193.000
44 DANA POSOJILA IN POVEČANJE KAPITALSKIH DELEŽEV	2.193.000
441 Povečanje kapitalskih deležev in naložb	2.193.000
VI. PREJETA MINUS DANA POSOJILA IN SPREMEMBE KAPITALSKIH DELEŽEV (IV.-V.)	–2.193.000
C) RAČUN FINANCIRANJA	
Skupina/Podskupina kontov	
VII. ZADOLŽEVANJE (500)	0
50 ZADOLŽEVANJE	0
500 Domače zadolževanje	0
VIII. ODPLAČIILA DOLGA (550)	0
55 ODPLAČILA DOLGA	0
550 Odplačila domačega dolga	0
IX. SPREMEMBA STANJA SREDSTEV NA RAČUNU (I.+IV.+VII.-II.-V.-VIII.)	–52.389.000
X. NETO ZADOLŽEVANJE (VII.-VIII.)	0
XI. SREDSTVA NA RAČUNIH	26.690.000
XII. NETO FINANCIRANJE (VI.+VII.–VIII.–XI.)	50.196.000«

2. člen

V obdobju začasnega financiranja Občine Dolenjske Toplice v letu 2006 se uporablja ta odlok in sklep župana.

3. člen

Ta odlok začne veljati naslednji dan po objavi v Uradnem listu Republike Slovenije.

Št. 405-02/1452/05-01
Dolenjske Toplice, dne 29. septembra 2005

Župan
Občine Dolenjske Toplice
Franc Vovk l.r.

3974. Odlok o turistični taksi v Občini Dolenjske Toplice

Na podlagi določb Zakona o spodbujanju razvoja turizma (Uradni list RS, št. 2/04) in 17. člena Statuta Občine Dolenjske Toplice (Uradni list RS, št. 47/99) je Občinski svet Občine Dolenjske Toplice na 18. redni seji dne 29. 9. 2005 sprejel

O D L O K
o turistični taksi v Občini Dolenjske Toplice

I. SPLOŠNI DOLOČBI

1. člen

S tem odlokom se ureja plačilo turistične takse v Občini Dolenjske Toplice, način poročanja o zbrani turistični taksi in nadzor nad njenim pobiranjem in odvajanjem.

2. člen

Turistično območje predstavlja celotno območje Občine Dolenjske Toplice.

II. ZAVEZANCI ZA PLAČILO IN OBVEZNOST PLAČILA TURISTIČNE TAKSE

3. člen

Turistična taksa je pristojbina za prenočevanje, s katero so zavezancem za plačilo v turističnem območju na voljo določene storitve in ugodnosti, ki se jim ob vsakokratnem koriščenju ne zaračunavajo posebej.

4. člen

Turistično takso plačujejo državljani Republike Slovenije in tujci, ki v turističnem območju izven svojega stalnega prebivališča uporabljajo storitve prenočevanja v nastanitvenem objektu.

Osebe iz prejšnjega odstavka tega člena plačajo turistično takso hkrati s plačilom storitev za prenočevanje. Plačati so jo dolžne tudi v primeru, ko so deležne brezplačnih storitev za prenočevanje, razen če Zakon o spodbujanju razvoja turizma ne določa drugače.

5. člen

Zavezanci za plačilo turistične takse so tudi lastniki počitniških hiš oziroma počitniških stanovanj.

Obveznost plačila turistične takse za zavezance iz prejšnjega odstavka tega člena se obračuna v letnem pavšalnem znesku, ki se odmeri z odločbo, katero izda Občinska uprava občine Dolenjske Toplice po uradni dolžnosti (v nadaljnjem besedilu: pavšalna turistična taksa).

III. VIŠINA IN IZRAČUN TURISTIČNE TAKSE

6. člen

Turistična taksa se določa v točkah. Vrednost točke določa in usklajuje Vlada Republike Slovenije enkrat letno, na podlagi gibanja cen življenjskih potrebščin. Višina turistične takse na območju Občine Dolenjske Toplice znaša 11 točk. Znesek turistične takse se izračuna tako, da se pomnoži število točk z vrednostjo točke.

Pavšalna turistična taksa znaša:

– za stanovanjsko površino do 30,00 m^2 400 točk,

– za stanovanjsko površino od 30,01 pa do 60 m^2 800 točk,

– za stanovanjsko površino nad 60,01 m^2 1000 točk.

IV. OPROSTITEV PLAČILA TURISTIČNE TAKSE

7. člen

1. Plačila turistične takse za prenočevanje so oproščeni:

– otroci do 7. leta starosti,

– osebe z zdravniško napotnico v naravnih zdraviliščih,

– osebe na podlagi predložitve fotokopije odločbe pristojnega organa, iz katere je razvidno, da je pri zavarovancu podana invalidnost oziroma telesna okvara, ali fotokopije potrdila oziroma izvedenskega mnenja pristojne komisije o ugotavljanju invalidnosti oziroma telesni okvari ali na podlagi članske izkaznice invalidske organizacije,

– otroci in mladostniki na podlagi predložitve fotokopije odločbe, ki zadeva razvrščanje in usmerjanje otrok s posebnimi potrebami,

– učenci, dijaki in študenti ter njihovi vodje oziroma mentorji, udeleženci vzgojno-izobraževalnih programov, ki jih na nepridobitni podlagi organizirajo društva in druge vzgojno-izobraževalne ustanove ter verske in druge skupnosti v okviru svojih rednih dejavnosti,

– dijaki in študentje v dijaških oziroma v študentskih domovih,

– osebe, ki so na začasnem delu in bivajo v gostinskem obratu neprekinjeno več kot 30 dni,

– tuji državljani, ki so po mednarodnih predpisih in sporazumih oproščeni plačila takse,

– člani Planinske zveze Slovenije v planinskih postojankah, na podlagi veljavne članske izkaznice.

2. Turistično takso v višini 50% plačujejo:

– osebe od 7. do 18. leta starosti,

– turisti, člani mednarodnih mladinskih organizacij, ki prenočujejo v mladinskih prenočiščih, ki so vključena v mednarodno mrežo mladinskih prenočišč IYHF,

– turisti v kampih.

V. POSTOPEK POBIRANJA IN ODVAJANJA TURISTIČNE TAKSE

8. člen

Pravne osebe javnega in zasebnega prava, samostojni podjetniki posamezniki, sobodajalci in kmetje, ki sprejemajo turiste na prenočevanje, morajo pobirati turistično takso v imenu in za račun občine hkrati s plačilom storitev za prenočevanje ali najpozneje zadnji dan prenočevanja.

Osebe iz prejšnjega odstavka morajo pobirati in odvajati turistično takso za prenočitev turista tudi v primeru, če mu ne zaračunavajo plačila storitev za prenočevanje.

9. člen

Osebe iz 8. člena tega odloka morajo nakazovati pobrano turistično takso do 25. v mesecu za pretekli mesec na poseben račun Občine Dolenjske Toplice. Turistična taksa 01357-5573206248-19-(davčan št. zavezanca)-07129.

Osebe iz 8. člena tega odloka so dolžne v roku, ki ga določa prejšnji odstavek, predložiti občini mesečno poročilo na predpisanem obrazcu.

10. člen

Fizične in pravne osebe, lastniki počitniških hiš oziroma stanovanj so pavšalno turistično takso dolžni plačati na osnovi odločbe občinske uprave občine najkasneje do 31. marca za preteklo leto.

VI. SPREMLJANJE IN NADZOR NAD POBIRANJEM TURISTIČNE TAKSE IN OBVEZNA VSEBINA PREDPISANEGA OBRAZCA

11. člen

Mesečno poročilo mora obsegati osnovne identifikacijske podatke o zavezancu za pobiranje in odvajanje turistične takse, nastanitvene zmogljivosti, število nočitev posameznega turista, število oseb, ki so uveljavljale olajšave oziroma oprostitve plačila, razlog olajšave oziroma oprostitve, znesek plačane turistične takse ter obdobje, na katero se poročilo nanaša. To poročilo morajo pravne in fizične osebe posredovati na obrazcu, ki je predpisan s tem odlokom in je sestavni del tega odloka.

Mesečno poročilo se lahko posreduje tudi v elektronski obliki.

12. člen

Nadzor nad pobiranjem in odvajanjem turistične takse ter vodenjem evidenc opravlja pristojni davčni organ. Nadzor lahko opravlja tudi pristojni občinski inšpekcijski organ v okviru svojih pristojnosti.

VII. NAČIN PORABE SREDSTEV TURISTIČNE TAKSE

13. člen

Zbrana turistična taksa je prihodek proračuna Občine Dolenjske Toplice, porabi pa se namensko za dejavnosti in storitve, določene z zakonom, in sicer:

– informacijsko-turistično dejavnost,

– spodbujanje razvoja celovitih turističnih proizvodov turističnega območja,

– trženje celovite turistične ponudbe na ravni turističnega območja,

– razvoj in vzdrževanje skupne turistične infrastrukture,

– razvoj in vzdrževanje javnih površin, namenjenih turistom,

– organizacijo in izvajanje prireditev,

– ozaveščanje in spodbujanje lokalnega prebivalstva za pozitiven odnos do turistov in turizma,

– druge storitve, ki se na turističnem območju nudijo turistom.

Namen porabe sredstev se določi s proračunom.

VIII. PREHODNE IN KONČNE DOLOČBE

14. člen

Kazenske določbe se uporabljajo tako, kot jih navaja Zakon o spodbujanju razvoja turizma.

15. člen

Z dnem uveljavitve tega odloka preneha veljati na območju Občine Dolenjske Toplice Odlok o turistični taksi v Občini Dolenjske Toplice (Uradni list RS, št. 93/99).

16. člen

Ta odlok začne veljati osmi dan po objavi v Uradnem listu Republike Slovenije.

Št. 423-05/1414/05-06
Dolenjske Toplice, 3. oktobra 2005

Župan
Občine Dolenjske Toplice
Franc Vovk l.r.

OBRAZEC

Rok oddaje: do 25. dne v mesecu za pretekli mesec
Na naslov: **OBČINA DOLENJSKE TOPLICE, Zdraviliški trg 8 ,**
8350 DOLENJSKE TOPLICE

POROČILO
O PRENOČITVAH IN O PLAČANI TURISTIČNI TAKSI
za _____
(mesec in leto)

PRAVNA OSEBA: _____
(naziv podjetja)

SAMOSTOJNI PODJETNIK, SOBODAJALEC, KMET, DRUŠTVO:
_____
(ime in priimek)

NASLOV: _____

ŠTEVILO SOB: _____; ŠTEVILO APARTMAJEV: _____; ŠTEVILO LEŽIŠČ: _____

Veljavna višina turistične takse za prenočitev _____ SIT

ŠTEVILO PRENOČITEV: 1. DOMAČI _____ 2. TUJI _____

Število prenočitev po 1. odst. 23. člena Zakona o spodbujanju razvoja turizma (Ur.l.RS, št. 2/04)
- plačilo turistične takse v višini 100 %: domači:_____ tuji :_____
Število prenočitev po 2. odst. 27. člena Zakona o spodbujanju razvoja turizma (Ur.l.RS, št. 2/04)
-plačilo turistične takse v višini 50 %:
osebe od 7. do 18. leta starosti: domači:_____, tuji:_____
turisti, člani mednarodnih mladinskih organizacij, ki prenočujejo v mladinskih prenočiščih, ki so vključena v mednarodno mrežo mladinskih prenočišč IYHF: domači:_____, tuji:_____
turisti v kampih: domači:_____, tuji:_____

SKUPAJ: domači:_____, tuji:_____

Število in kategorija prenočitev gostov, ki so oproščeni plačila turistične takse (navedite številko in kategorijo gostov po 1. odst. 27. člena Zakona o spodbujanju razvoja turizma (Ur.l.RS, št. 2/04), npr. 10 prenočitev.-otroci do 7. leta starosti, 10 prenočitev –osebe z zdravniško napotnico v naravnih zdraviliščih idr.):

_____

OBRAČUNANA TURISTIČNA TAKSA, ki bo nakazana na podračun št.
01357 – 5573206248-19-_____- 07129 do 25. v mesecu za pretekli mesec v višini
(davčna št. zavezanca)
_____SIT.

OPOMBE

_____

_____ _____
(priimek in ime kontaktne osebe) (podpis odgovorne osebe)

_____
(telefon)

3975. Odlok o ustanovitvi Javnega podjetja Center za ekološko, kuturno in kongresno dejavnost

Na podlagi 3. in 25. člena Zakona o gospodarskih javnih službah (Uradni list RS, št. 32/93 in 30/98), Občinski svet Občine Dolenjske Toplice na svoji 18. redni seji dne 29. 9. 2005 sprejel

O D L O K
o ustanovitvi Javnega podjetja Center za ekološko, kulturno in kongresno dejavnost d.o.o.

I. UVODNE DOLOČBE

1. člen

(1) S tem odlokom Občina Dolenjske Toplice (v nadaljevanju: občina) ustanavlja Javno podjetje Center za ekološko, kulturno in kongresno dejavnost d.o.o. (v nadaljevanju: javno podjetje) kot družbo z omejeno odgovornostjo.

(2) Prenos dejavnosti na javno podjetje se bo izvršil na podlagi pravnega posla, ki bo urejal tudi premoženjsko pravna razmerja med Javnim podjetjem Komunala Novo mesto d.o.o. in javnim podjetjem, in sicer ko bo družba vpisana v sodni register in ko bodo konstituirani poslovodni in nadzorni organi javnega podjetja.

(3) Podrobnejše pravice in obveznosti javnega podjetja se določijo s statutom, ki ga sprejme občinski svet občine ustanoviteljice.

II. USTANOVITELJICA

2. člen

(1) Ustanoviteljica, ki s tem odlokom ustanavlja Javno podjetje Center za ekološko, kulturno in kongresno dejavnost d.o.o., Zdraviliški trg 8, 8350 Dolenjske Toplice, je Občina Dolenjske Toplice, Zdraviliški trg 8, 8350 Dolenjske Toplice.

(2) Občina ustanoviteljica javnega podjetja prevzame ustanoviteljske pravice in obveznosti do javnega podjetja. Občina ustanoviteljica vplača osnovni kapital javnega podjetja v vrednosti 2.100.000,00 SIT.

3. člen

(1) Infrastrukturne objekte in naprave, ki so po 76. členu Zakona o gospodarskih javnih službah postali last občine, lahko daje ustanoviteljica s posebno pogodbo v upravljanje javnemu podjetju in ne predstavljajo osnovnega vložka.

4. člen

(1) Ustanoviteljske pravice izvršuje občinski sveti občine ustanoviteljice.

(2) Občinski svet občine ustanoviteljice odloča samostojno o naslednjih zadevah, ki se nanašajo na zagotavljanje javnih dobrin preko opravljanja gospodarskih javnih služb za območje občine:

– določi posebne pogoje za izvajanje dejavnosti ter zagotavljanje in uporabo javnih dobrin,
– odloča o cenah oziroma tarifah za uporabo javnih dobrin,
– sprejme poslovno poročilo, obračune in zaključni račun,
– sprejema letni program nalog in letni plan,
– odloča o pokrivanju izgube,
– odloča o delitvi osnovnega vložka,
– daje posamezna javna pooblastila,
– sprejema odločitve o investicijah, investicijskih vzdrževanjih na objektih in napravah komunalne infrastrukture, ki jih ima v družba upravljanju.

III. FIRMA, SEDEŽ IN PEČAT JAVNEGA PODJETJA

5. člen

(1) Firma javnega podjetja se glasi: Javno podjetje Center za ekološko, kulturno in kongresno dejavnost d.o.o.

(2) Skrajšano ime firme javnega podjetja se glasi: JP EKKC d.o.o.

(3) Sedež javnega podjetja je: Zdraviliški trg 8 (osem), 8350 Dolenjske Toplice.

(4) Javno podjetje ima svoj pečat, ki vsebuje firmo, sedež in znak družbe.

IV. DEJAVNOST JAVNEGA PODJETJA

6. člen

(1) Cilj javnega podjetja je zagotoviti trajno opravljanje gospodarskih javnih služb ter zanesljivo, kakovostno, cenovno ugodno in okolje-varstveno sprejemljivo oskrbo gospodarstva in prebivalstva s komunalnimi dobrinami, nenehno rast materialnega in nematerialnega premoženja, ob hkratnem udejanjanju sodobne upravljavske kulture podjetja ter skrb za tekoče in investicijsko vzdrževanje Kulturno kongresnega centra v Dolenjskih Toplicah.

(2) Javno podjetje opravlja kot gospodarske javne službe naslednje dejavnosti:

– oskrba s pitno vodo,
– odvajanje in čiščenje komunalnih odpadnih in padavinskih voda,
– ravnanje s komunalnimi odpadki,
– odlaganje ostankov komunalnih odpadkov,
– pokopališka in pogrebna dejavnost ter urejanje pokopališč,
– javna snaga in čiščenje javnih površin;
– tekoče in investicijsko vzdrževanje in trženje Kulturno kongresnega centra v Dolenjskih Toplicah, ki obsega organizacija, priprava in izvedba kongresov, posvetovanj, seminarjev, predavanj, sejmov, plesov, proslav in drugih prireditev komercialne narave, predvajanje filmov, posojanje in prodaja likovnih del in izdelkov umetne in domače obrti ter organiziranje avkcij, oddajanje dvoran in drugih prostorov, posojanje tehnične opreme in nudenje tehničnih storitev, nudenje pogodbenih storitev v okviru registrirane dejavnosti, informativno, propagandna in založniška dejavnost, namenjena izvajanju registrirane dejavnosti, ki ni javna služba in gostinske storitve za potrebe zaposlenih izvajalcev in obiskovalcev.

7. člen

(1) Javno podjetje se skladno s prejšnjim členom registrira za opravljanje naslednjih dejavnosti po standardni klasifikaciji dejavnosti:

– urejanje in vzdrževanje parkov, vrtov in zelenih športnih površin (A/01.411)
– založništvo (DE/22.100)
– drugo založništvo (DE/22.150)
– priprava za tisk (DE/22.240)
– izdajanje knjig (DE/22.110)
– izdajanje časopisov (DE/22.120)
– izdajanje posnetih nosilcev zvočnega zapisa (DE/22.140)
– razmnoževanje zvočnih zapisov (DE/22.310)
– razmnoževanje video zapisov (DE/22.320)
– proizvodnja gnojil in dušikovih spojin (DG/24.150)
– reciklaža kovinskih ostankov in odpadkov (DN/37.100)
– reciklaža nekovinskih ostankov in odpadkov (DN /37.200)
– zbiranje, čiščenje in distribucija vode (E/41.000)
– rušenje objektov in zemeljska dela (F/45.110)
– raziskovalno vrtanje in sondiranje (F/45.120)

– splošna gradbena dela (F/45.210)
– gradnja cest, železniških prog, letališč in športnih objektov (F/45.230)
– druga gradbena dela, tudi dela specialnih strok (F/45.250)
– vodovodne, plinske in sanitarne inštalacije (F/45.330)
– druge inštalacije pri gradnjah (F/45.340)
– druga zaključena gradbena dela (F/45.450)
– posredništvo pri prodaji strojev, industrijske opreme, ladij, letal (G/51.140)
– posredništvo, specializirano za prodajo drugih določenih izdelkov (G/51.180)
– posredništvo pri prodaji raznovrstnih izdelkov (G/51.190)
– trgovina na debelo z lesom, gradbenim materialom in sanitarno opremo (G/51.530)
– trgovina na debelo in drobno z ostanki in odpadki (G/51.570)
– druga trgovina na debelo (G/51.900)
– dejavnost knjigarn (G/52.471)
– trgovina na drobno v drugih specializiranih prodajalnah (G/52.48)
– dejavnost cvetličarn (G/52.482)
– trgovina na drobno z umetniškimi izdelki (G/52.486)
– trgovina na drobno na tržnicah in stojnicah (G/52.620)
– druga trgovina na drobno zunaj prodajaln (G/52.630)
– dejavnost restavracij in gostiln (H/55.301)
– dejavnost slaščičarn in kavarn (H/55.303)
– točenje pijač (H/55.400)
– drug kopenski potniški promet na rednih linijah (I/60.21)
– drug kopenski potniški promet (I/60.230)
– storitve taksistov (I/60.220)
– cestni tovorni promet (I/60.240)
– cevovodni transport (I/60.300)
– prekladanje (I/63.110)
– skladiščenje (I/63.120)
– druge pomožne dejavnosti v kopenskem prometu (I/63.210)
– organizacija izvedbe nepremičninskih projektov za trg (K/70.110)
– trgovanje z lastnimi nepremičninami (K/70.120)
– dajanje lastnih nepremičnin v najem (K/70.200)
– poslovanje z nepremičninami za plačilo ali po pogodbi (K/70.3)
– dajanje drugih strojev in opreme v najem (K/71.340)
– izposojanje izdelkov široke porabe (K/71.400)
– dejavnost videotek (K/71.402)
– svetovanje in oskrba z računalniškimi programi (K/72.2)
– obdelava podatkov (K/72.300)
– omrežne podatkovne storitve (K/72.400)
– raziskovanje in eksperimentalni razvoj na področju naravoslovja in tehnologije (K/73.1)
– raziskovanje in eksperimentalni razvoj na področju naravoslovja (K/73.101)
– raziskovanje in eksperimentalni razvoj na področju tehnologije (K/73.102)
– raziskovanje trga in javnega mnenja (K/74.130)
– podjetniško in poslovno svetovanje (K/74.140)
– prostorsko načrtovanje, projektiranje in tehnično svetovanje (K/74.20)
– geodetsko, geološko, geofizikalno, geokemično in drugo opazovanje, meritve, kartiranje(K/74.201)
– arhitekturno in gradbeno projektiranje in z njim povezano tehnično svetovanje (K/74.203)
– drugo projektiranje in tehnično svetovanje (K/74.204)
– tehnično preizkušanje in analiziranje (K/74.300)
– oglaševanje (K/74.400)
– fotografska dejavnost (K/74.810)
– druge poslovne dejavnosti (K/74.840)
– prevajanje (K/74.851)
– prirejanje razstav, sejmov in kongresov (K/74.871)
– oblikovanje, aranžerstvo in dekoraterstvo (K/74.872)
– druge poslovne dejavnosti (K/74.873)
– drugo izobraževanje, izpopolnjevanje in usposabljanje, d.n. (M/80.422)
– dejavnosti javne higiene (O/90.0)
– ravnanje z odplakami (O/90.010)
– ravnanje z odpadki (O/90.02)
– zbiranje in odvoz odpadkov (O/90.021)
– dejavnost deponij, sežiganje in drugi načini odstranjevanja trdnih odpadkov (O/90.022)
– ravnanje z nevarnimi odpadki (O/90.023)
– čiščenje okolja in druge dejavnosti javne higiene (O/90.03)
– čiščenje okolja (O/90.031)
– druge dejavnosti javne higiene (O/90.032)
– kinematografska dejavnost (O/92.130)
– umetniško ustvarjanje in poustvarjanje (O/92.310)
– obratovanje objektov za kulturne prireditve (O/92.320)
– druge razvedrilne dejavnosti, d. n (O/92.340)
– dejavnost arhivov (O/92. 512)
– druge storitvene dejavnosti (O/93.0)
– pogrebna dejavnost (O/93.030)

(2) Javno podjetje lahko poleg navedenih dejavnosti opravlja še naloge po javnih pooblastilih danih z ustreznimi akti in v manjšem obsegu tudi druge dejavnosti, ki so namenjene boljšemu in popolnejšemu opravljanju gospodarskih javnih služb ter zagotavljajo boljšo izkoriščenost osnovnih sredstev in večjo produktivnost zaposlenih.

(3) Javno podjetje navedene dejavnosti opravlja na območju občine ustanoviteljice, zaradi boljše izkoriščenosti osnovnih sredstev in produktivnosti zaposlenih delavcev pa lahko svoje dejavnosti opravlja tudi na območju drugih občin. Ta del dejavnosti ne sme poslabšati izvajanja nalog v občini ustanoviteljici.

(4) Javno podjetje pri opravljanju svoje dejavnosti posebno pozornost namenja varovanju in izboljševanju človekovega okolja.

V. ORGANI JAVNEGA PODJETJA

8. člen

(1) Organi javnega podjetja so:
– nadzorni svet,
– poslovodja (direktor).

9. člen

(1) Občinski svet občine ustanoviteljice odloča o:
– sprejemu letnega poročila,
– potrjuje zaključni račun javnega podjetja;
– potrjuje poslovni plan;
– povečanju in zmanjšanju osnovnega kapitala,
– vračanju naknadnih vplačil,
– zahtevi za vplačilo osnovnih vložkov,
– delitvi, prenehanju in združevanju poslovnih deležev,
– imenovanju in odpoklicu članov nadzornega sveta in udeležbe nadzornega sveta pri bilančnem dobičku,
– spremembah družbene pogodbe,
– imenovanju in odpoklicu revizijske hiše,
– izključitvi in izstopu družbenika,
– o zastopanju družbe v sodnih postopkih proti poslovodjem,
– o drugih zadevah, za katere tako določa Zakon o gospodarskih družbah, Zakon o gospodarskih javnih službah;
– daje soglasje k nakupu oziroma odprodaji poslovnega deleža v drugi družbi,

– predlaga in daje pobude za izvedbo projektov regijskega značaja,

– obravnava projekte regijskega značaja in daje k njim mnenje,

10. člen

(1) Družbo zastopa poslovodja, ki se imenuje direktor.

11. člen

(1) Poslovodja (direktor) na lastno odgovornost vodi posle javnega podjetja, zastopa in predstavlja javno podjetje, organizira in vodi delovni proces in poslovanje javnega podjetja, skliče skupščino, sklepa pogodbe o zaposlitvah in odloča o pravicah iz delovnega razmerja, izvaja ostale predpisane naloge in zagotavlja zakonitost dela.

12. člen

(1) Poslovodjo (direktorja) imenuje in razrešuje občina ustanoviteljica.

(2) Poslovodjo (direktorja) se imenuje na podlagi javnega razpisa za dobo štirih let z možnostjo ponovnega imenovanja.

(3) Javni razpis pripravi in objavi ter izvede celotni postopek občina ustanoviteljica. Poročilo o javnem razpisu, ki mora vsebovati navedbo vseh prijavljenih kandidatov in predlog za imenovanje poslovodje (direktorja) posreduje nadzornemu svetu, ki mora podati svoje mnenje.

(4) Poslovodja (direktor) je lahko vsaka neomejeno poslovno sposobna fizična oseba, ki poleg delovno-pravnih pogojev izpolnjuje še naslednje pogoje:

– da ima najmanj visoko šolsko izobrazbo,

– da ima najmanj 7 let delovnih izkušenj, od tega najmanj 5 let na vodstvenih in vodilnih delovnih mestih,

– da je gospodarsko razgledan in kreativen,

– da ni bil pravnomočno obsojen zaradi kaznivega dejanja zoper gospodarstvo, zoper delovno razmerje in socialno varnost, zoper pravni promet, zoper upravljanje družbenih sredstev in naravna bogastva ter zoper družbeno in zasebno premoženje, in sicer za obdobje petih let po pravnomočnosti sodbe, vendar ne prej kot dve leti po prestani kazni zapora,

– da mu ni bil izrečen varnostni ukrep prepovedi opravljanja poklica in sicer za čas trajanja prepovedi in

– kolikor je bil član uprave podjetja, nad katerim je bil začet stečajni postopek, ni bil pravnomočno obsojen na plačilo odškodnine upnikom po 19. členu Zakona o finančnem poslovanju podjetij, in sicer za obdobje dveh let po pravnomočnosti sodbe.

(5) Pravice in obveznosti poslovodje (direktorja) se določijo z individualno pogodbo, ki jo v imenu nadzornega sveta sklene njegov predsednik.

(6) Občina ustanoviteljica lahko poslovodjo (direktor) razreši pred potekom štiri-letne dobe, v skladu z zakonom.

13. člen

(1) Nadzorni svet, ki nadzoruje vodenje javnega podjetja šteje 3 člane, ki jih imenuje občinski svet občine ustanoviteljice:

(2) Na predlog občine ustanoviteljice, izbere nadzornike občinski svet občine ustanoviteljice. Predstavnika delavcev družbe skladno z Zakonom o sodelovanju delavcev pri upravljanju izvoli svet delavcev oziroma drug ustrezen organ.

(3) Nadzorni svet nadzoruje vodenje poslov družbe v skladu z Zakonom o gospodarskih družbah, predvsem pa:

– daje mnenje k imenovanju in razreševanju poslovodje (direktorja),

– na predlog poslovodje (direktorja) obravnava in da mnenje o predlogu letnega plana družbe po posameznih občinah ter planu investicij, rekonstrukcij in obnov,

– obravnava zaključni račun in poslovni plan javnega podjetja;

– obravnava periodična poročila poslovodstva glede realizacije letnega načrta, o poslovnih izidih in o pomembnih poslovnih dogodkih iz poslovanja družbe,

– lahko pregleduje knjige in dokumentacijo družbe, njeno blagajno, shranjene vrednostne papirje in zaloge blaga,

– nadzoruje vodenje poslov družbe,

– mora preveriti sestavljeno letno poročilo in predlog za uporabo bilančnega dobička, ki ju je predložil direktor,

– rezultatu preveritve letnega poročila in predloga za uporabo bilančnega dobička mora sestaviti pisno poročilo za skupščino in zavzeti stališče do revizijskega poročila. Na koncu poročila mora nadzorni svet navesti, ali ima po končni preveritvi k letnemu poročilu kakšne pripombe in ali daje k letnemu poročilu pozitivno mnenje.

– odloča o drugih zadevah, za katere je tako določeno z družbeno pogodbo, zakonom in drugimi predpisi.

(4) Člani nadzornega sveta so izvoljeni za štiri leta in so po preteku mandata lahko vnovič izvoljeni.

VI. SREDSTVA JAVNEGA PODJETJA

14. člen

(1) Sredstva javnega podjetja za opravljanje dejavnosti so dohodki:

– zbrani od plačil za uporabo javnih dobrin,

– pridobljeni s prodajo nepremičnin, s katerimi razpolaga javno podjetje,

– pridobljeni z oddajo v najem in zakup nepremičnin,

– drugi prihodki, ki jih javno podjetje pridobi z opravljanjem storitvene dejavnosti na trgu,

– proračunska sredstva občine ustanoviteljice,

– druga sredstva, v skladu z zakonom.

15. člen

Javno podjetje namenja sredstva za opravljanje svoje dejavnosti v skladu z letnim planom in finančnim načrtom, če ni s tem odlokom ali drugim aktom določeno drugače.

VII. PRAVICE, OBVEZNOSTI IN ODGOVORNOSTI JAVNEGA PODJETJA V PRAVNEM PROMETU

16. člen

(1) Javno podjetje je pravna oseba in nastopa v pravnem prometu, povezanim z dejavnostjo, za katero je ustanovljeno, samostojno.

(2) Javno podjetje odgovarja upnikom za svoje obveznosti z vsem svojim premoženjem, ki je v pravnem prometu.

VIII. DOBIČEK IN IZGUBA

17. člen

(1) Javno podjetje opravlja dejavnost gospodarskih družb.

(2) Če javno podjetje v poslovnem letu izkaže bilančni dobiček, ga mora poslovodja (direktor) ob sestavi bilance stanja za to poslovno leto najprej uporabiti za naslednje namene:

– za kritje prenesene izgube in sicer krije izgube oziroma dela izgube,

– za oblikovanje rezerv po zakonu v višini ustanovnega deleža.

(3) Po uporabi bilančnega dobička za namene iz prve in druge alinee drugega odstavka tega člena te pogodbe se neporabljen del bilančnega dobička izključno nameni za investicije, obnove ali rekonstrukcije, kjer je dejansko ugotovljen na podlagi rezultatov poslovanja.

(4) Občina ustanoviteljica je dolžna pokrivati vso izgubo iz poslovanja javnega podjetja, ki nastane pri opravljanju de-

javnosti javnega podjetja, in sicer najkasneje v enem mesecu po revidiranju zaključnega računa in po njegovi obravnavi na nadzornem svetu, v kolikor iz oblikovanih rezerv ni mogoče pokriti izgube.

(6) Način vodenja poslovnih stroškov in ugotavljanje poslovnih rezultatov se določi s posebnim aktom.

IX. MEDSEBOJNE PRAVICE IN OBVEZNOSTI

18. člen

(1) Javno podjetje je dolžno po preteku poslovnega leta občini ustanoviteljici dostaviti poslovno poročilo in podatke, ki jih občina ustanoviteljica potrebuje za izvrševanje ustanoviteljskih pravic. Prav tako je potrebno dostaviti vso drugo potrebno dokumentacijo.

(2) Javno podjetje mora dostaviti poslovno poročilo in druge ustrezne dokumentacije roku 1 meseca po potrditvi poslovnega poročila na skupščini javnega podjetja.

X. PREHODNE IN KONČNE DOLOČBE

19. člen

(1) Javno podjetje začne izvajati dejavnost predvideno s tem odlokom v 12 mesecih po uveljavitvi tega odloka.

(2) Statut javnega podjetja se sprejme v roku 6. mesecev.

20. člen

(1) Do pravnega posla s katerim bo opravljen prenos dejavnosti in ureditev premoženjsko pravnih razmerij z Javnim podjetjem Komunala Novo mesto, d.o.o., izvaja te dejavnosti oziroma dejavnosti gospodarske javne službe Javno podjetje Komunala d.o.o. Novo mesto.

21. člen

(1) Ta odlok začne veljati naslednji dan po objavi v Uradnem listu Republike Slovenije.

Št. 352-01-1453/05-01
Dolenjske Toplice, dne 29. septembra 2005

Župan
Občine Dolenjske Toplice
Franc Vovk l.r.

3976. Pravilnik o spremembah in dopolnitvah Pravilnika o dodeljevanju proračunskih sredstev za pospeševanje zaposlovanja v Občini Dolenjske Toplice

Na podlagi 17. člena statuta Občine Dolenjske Toplice (Uradni list RS, št. 47/99) je Občinski svet Občine Dolenjske Toplice na 18. redni seji dne 29. 9. 2005 sprejel

PRAVILNIK
o spremembah in dopolnitvah Pravilnika o dodeljevanju proračunskih sredstev za pospeševanje zaposlovanja v Občini Dolenjske Toplice

1. člen

V Pravilniku o dodeljevanju proračunskih sredstev za pospeševanje zaposlovanja v Občini Dolenjske Toplice (Uradni list RS, št. 68/01 in 74/02) se v 6. členu doda nov tretji odstavek, ki se glasi:

»Samozaposleni oziroma delodajalec lahko za eno dodatno zaposlitev prejme največ 500.000,00 SIT.«

2. člen

V sedmem členu druge alinee se črta beseda »štiri«, in nadomesti z besedo »en«, tako da se besedilo druge alinee glasi: »– da je oseba prijavljena na RZZ najmanj en mesec pred dnem zaposlitve,«.

3. člen

V desetem členu se dopolni druga alinea, kjer se doda besedi »za samozaposlene«; v šesti alinei se črta besedilo »agencije za plačilni promet«, doda se nova alinea, ki se glasi »– potrdilo o državljanstvu za osebo, ki se zaposluje«.

4. člen

Ta pravilnik začne veljati naslednji dan po objavi v Uradnem listu RS.

Št. 300-05/1415 /05-06
Dolenjske Toplice, 3. oktobra 2005

Župan
Občine Dolenjske Toplice
Franc Vovk l.r.

3977. Pravilnik za vrednotenje programov organizacij in društev na področju humanitarnih dejavnosti ter društev interesnih in stanovskih dejavnosti občanov in njihovih združenj v Občini Dolenjske Toplice

Na podlagi 7. in 17. člena Statuta Občine Dolenjske Toplice (Uradni list RS, št. 47/99) je Občinski svet Občine Dolenjske Toplice na svoji 18. redni seji dne 29. 9. 2005 sprejel

PRAVILNIK
za vrednotenje programov organizacij in društev na področju humanitarnih dejavnosti ter društev interesnih in stanovskih dejavnosti občanov in njihovih združenj v Občini Dolenjske Toplice

I. SPLOŠNE DOLOČBE

1. člen

Ta pravilnik določa načrtovanje in dodeljevanje finančnih sredstev za izvajanje neprofitne in prostovoljne dejavnosti izvajalcev na področju humanitarnih dejavnosti, društvom interesnih in stanovskih dejavnosti občanov in njihovih združenj (v nadaljevanju: izvajalcev), ki delujejo na območju Občine Dolenjske Toplice, kjer imajo tudi svoj sedež. Izjema določila, da morajo imeti svoj sedež v Občini Dolenjske Toplice, velja le za organizacije in društva, ki delujejo na področju humanitarnih dejavnosti in imajo lahko svoj sedež tudi izven območja Občine Dolenjske Toplice, njihovi člani pa so tudi občani Občine Dolenjske Toplice.

2. člen

Predmet tega pravilnika je delitev finančnih sredstev, ki jih na osnovi sprejetih programskih nalog izvajalcem zagotavlja Občina Dolenjske Toplice iz sredstev proračuna.

V pravilniku so opredeljeni tudi:

1. opravila in postopki, ki jih v posameznih fazah postopka opravlja občinska uprava,

2. dejanja, ki jih morajo v posameznih fazah postopka opraviti predlagatelji in izvajalci programov za sofinanciranje na zgoraj navedenih področjih,

3. določa dokumentacijo, ki se uporablja v postopku, ki ga ureja ta pravilnik.

3. člen

Izvajalci programov in projektov so:

1. organizacije, društva, združenja in zveze, ki so registrirane za izvajanje dejavnosti, opredeljenih v javnem razpisu.

4. člen

Izvajalci programov morajo izpolnjevati naslednje pogoje:

1. da imajo sedež v Občini Dolenjske Toplice,
2. društva, ki delujejo na področju humanitarnih dejavnosti imajo lahko svoj sedež tudi izven območja Občine Dolenjske Toplice, njihovi člani pa morajo biti tudi občani Občine Dolenjske Toplice,
3. da imajo urejeno evidenco o članstvu, plačani članarini in ostalo dokumentacijo, kot jo določa zakon,
4. da so registrirani in delujejo najmanj eno leto,
5. da imajo zagotovljene materialne, prostorske, kadrovske in organizacijske možnosti za uresničitev načrtovanih aktivnosti,
6. da vsako leto občinski upravi redno dostavljajo poročila o realizaciji programov in plan aktivnosti za prihodnje leto.

5. člen

Pogoji in kriteriji sofinanciranja, določeni s tem pravilnikom, upoštevajo proračunske možnosti in načelo, da so proračunska sredstva dostopna vsem izvajalcem, in sicer za naslednje vsebine:

1. neprofitnim in prostovoljnim izvajalcem na področju humanitarnih dejavnosti za izvajanje njihovih rednih letnih programov,
2. vsem ostalim neprofitnim izvajalcem (razen društev, ki delujejo na športnem in kulturnem področju) za sofinanciranje letnih programov.

II. POSTOPEK

6. člen

Postopek oblikovanja in dodeljevanja finančnih sredstev izvajalcem poteka po naslednjem zaporedju:

a. priprava in objava javnega razpisa za zbiranje predlogov izvajalcev,
b. zbiranje predlogov,
c. ocenjevanje prispelih predlogov,
d. obravnava in potrditev predlogov,
e. obveščanje izvajalcev o odločitvi, pritožbe izvajalcev,
f. sklepanje pogodb,
g. spremljanje pogodb in namenskega koriščenja sredstev iz proračuna,
h. obravnava poročil o projektih in oceno skladnosti s pogodbami izvajalcev.

Besedilo javnega razpisa, razpisno dokumentacijo, merila in kriterije iz drugega odstavka 2. člena tega pravilnika, datum objave javnega razpisa in razpisni rok, določi župan s sklepom.

Razpisni rok se časovno prilagodi postopku priprave in sprejema občinskega proračuna.

7. člen

Objava javnega razpisa mora vsebovati:

– navedbo naročnika (naslov in drugi podatki),
– programe, ki so predmet sofinanciranja,
– pogoje, ki jih morajo izpolnjevati izvajalci, njihovi programi ali projekti,
– okvirno vrednost sredstev za predmet javnega razpisa,
– kriterije in merila za izbor programov izvajalcev,
– določitev obdobja za porabo sredstev,
– razpisni rok,
– način dostave predlogov,
– navedbo oseb občinske uprave pooblaščene za dajanje informacij,
– informacijo o razpisni dokumentaciji,
– rok, v katerem bodo predlagatelji obveščeni o izidu javnega razpisa.

Razpisni rok ne sme biti krajši od enega meseca in ne daljši od dveh mesecev.

8. člen

Pravico do sofinanciranja programov imajo izvajalci iz 3. člena tega pravilnika, ki so izbrani na podlagi vsakoletnega javnega razpisa, ki se po izdaji sklepa župana občine objavi v Glasilu Občine Dolenjske Toplice in na internetni strani www.dolenjske-toplice.si.

Izvajalci, ki se javijo na razpis za dodelitev proračunskih sredstev, pošljejo svoje ponudbe v zaprti kuverti z oznako » Za sofinanciranje društev – ne odpiraj « na naslov Občina Dolenjske Toplice, Zdraviliški trg 8, 8350 Dolenjske Toplice.

Po preteku roka za oddajo prijav bo strokovna komisija odprla ponudbe, in zapisniško naredila seznam vseh prispelih vlog po predlagateljih in vsebinah. Izvajalci, ki bodo v razpisnem roku poslali nepopolne vloge, morajo le te dopolniti v roku osmih dni, na kar jih v pisni obliki opozori občinska uprava.

9. člen

Nepopolnih vlog, ki jih po zgoraj omenjenih rokih predlagatelj ne dopolni, se s sklepom župana zavržejo.

Spisek zavrženih vlog se priloži k obravnavi ostalih vlog.

10. člen

Strokovna komisija pripravi predlog delitve razpoložljivih sredstev na podlagi pogojev in meril za vrednotenje programov organizacij in društev na področju humanitarnih dejavnosti ter društev interesnih in stanovskih dejavnosti občanov in njihovih združenj v Občini Dolenjske Toplice. O izboru izvajalcev odloči župan Občine Dolenjske Toplice.

11. člen

Vlagatelj, ki meni, da izpolnjuje pogoje in merila iz javnega razpisa in da mu razpisana sredstva neopravičeno niso bila dodeljena, lahko vloži zahtevek za preveritev utemeljenosti sklepa o izboru oziroma pritožbo, v roku 8 dni od prejema sklepa, na naslov občine. V zahtevku za preveritev mora natančno opredeliti razloge, zaradi katerih vlaga pritožbo.

Občina je dolžna pritožbo obravnavati, preveriti njene navedbe in v roku 15 dni ponovno odločiti s sklepom o izboru. S sklepom lahko spremeni svojo prejšnjo odločitev.

Sklep o izboru izvajalca je s tem dokončen.

12. člen

Po preteku roka za pritožbe župan za vsako proračunsko leto posebej z izvajalci programov sklene letne pogodbe o sofinanciranju izbranih programov. Podpis pogodbe z izvajalci se izvede po sprejemu občinskega proračuna za tekoče leto. V pogodbi se opredeli izbran program, višino in namen sofinanciranja, kot sledi iz tega pravilnika, roke za zagotovitev finančnih sredstev in način nadzora nad namensko porabo proračunskih sredstev.

O izvedbi sofinanciranih programov morajo izvajalci v pogodbenem roku predložiti dokazila o opravljenih nalogah in doseženih rezultatih.

13. člen

V petnajstih dneh po prejemu pogodbe morajo izvajalci podpisani izvod pogodbe vrniti občinski upravi.

Če podpisana pogodba s strani izvajalca ni vrnjena v petnajstih dneh od izdaje pisnega poziva za podpis, se zadeva obravnava, kot da je izdajalec odstopil od zahteve

po financiranju in sofinanciranju predloga projekta oziroma programa.

14. člen

Izvajalci programov so dolžni izvajati dogovorjene programe v skladu s tem pravilnikom in le za namene, kot so jim bili opredeljeni v pogodbi in občinsko upravo sproti obveščati o realizaciji programov.

Občina Dolenjske Toplice lahko od izvajalcev programov zahteva vsa dokazila in podatke, ki so potrebni za ovrednotenje izvajanja dogovorjenih projektov in programov.

V kolikor Občina Dolenjske Toplice ugotovi nenamensko porabo sredstev s strani izvajalca, se financiranje ali sofinanciranje takoj ustavi, že prejeta sredstva pa mora izvajalec vrniti v občinski proračun skupaj z zakonsko predpisanimi obrestmi.

Izvajalec, ki krši določila tega člena, ne more kandidirati na naslednjem javnem razpisu občine.

III. OPREDELITEV DOKUMENTOV V POSTOPKU PO TEM PRAVILNIKU

15. člen

Razpisna dokumentacija zajema razpisne obrazce z navodili in kriteriji, ki jih pripravi občina in so v času razpisa na voljo v prostorih občinske uprave in na internetnih straneh občine.

Izvajalci morajo dati ponudbo svojih projektov in programov na predpisanih obrazcih in jim predložiti dokazila oziroma priloge, ki jih zahtevajo obrazci.

IV. POGOJI IN MERILA ZA VREDNOTENJE PROGRAMOV IZVAJALCEV

16. člen

Pogoji in merila za sofinanciranje programov navedeni v prilogi pravilnika za vrednotenje programov organizacij in društev na področju humanitarnih dejavnosti ter društev interesnih in stanovskih dejavnosti občanov in njihovih združenj v Občini Dolenjske Toplice, ki jih sprejme Občinski svet občine Dolenjske Toplice, so sestavni del tega pravilnika.

17. člen

Vrednost posameznih programov po pogojih in merilih, ki so opredeljeni v prilogi pravilnika za vrednotenje programov organizacij in društev na področju humanitarnih dejavnosti ter društev interesnih in stanovskih dejavnosti občanov in njihovih združenj v Občini Dolenjske Toplice, je izražena v točkah. Vrednost točke po posameznih programih se določi po sprejemu proračuna za vsako leto posebej.

V. KONČNI DOLOČBI

18. člen

Spremembe in dopolnitve tega pravilnika se uveljavljajo po enakem postopku, kot velja za njegov sprejem.

19. člen

Ta pravilnik začne veljati naslednji dan po objavi v Uradnem listu Republike Slovenije.

Št. 032-01/1416 /05-06
Dolenjske Toplice, 3. septembra 2005

Župan
Občine Dolenjske Toplice
Franc Vovk l.r.

3978. Pogoji in merila za vrednotenje programov organizacij in društev na področju humanitarnih dejavnosti ter društev interesnih in stanovskih dejavnosti občanov in njihovi združenj v Občini Dolenjske Toplice

Občinski svet Občine Dolenjske Toplice je na 18. redni seji dne 29. 9. 2005 sprejel Pravilnik za vrednotenje programov organizacij in društev na področju humanitarnih dejavnosti ter društev interesnih in stanovskih dejavnosti občanov in njihovih združenj v Občini Dolenjske Toplice, katerega sestavni del so tudi

POGOJI IN MERILA
za vrednotenje programov organizacij in društev na področju humanitarnih dejavnosti ter društev interesnih in stanovskih dejavnosti občanov in njihovih združenj v Občini Dolenjske Toplice

Merila in kriteriji za vrednotenje programov:

1. PROGRAMI NEPROFITNIH IZVAJALCEV NA PODROČJU HUMANITARNIH DEJAVNOSTI:

1.1. Neprofitni izvajalci na področju humanitarnih dejavnosti so:

– dobrodelne organizacije kot prostovoljne in neprofitne organizacije, ki jih z namenom, da bi reševale socialne stiske in težave občanov Občine Dolenjske Toplice, ustanovijo posamezniki v skladu z zakonom, ali verske skupnosti,

– organizacije za samopomoč, kot prostovoljne in neprofitne organizacije, ki jih v skladu z zakonom ustanovijo posamezniki z namenom, da bi v njih skupno reševali socialne potrebe svojih občanov,

– invalidske organizacije, kot prostovoljne in neprofitne organizacije, ki jih ustanovijo invalidi ali drugi posamezniki v skladu z zakonom, da v njih izvajajo posebne socialne programe in storitve, utemeljene na značilnostih invalidnosti po posameznih funkcionalnih okvarah, ki ogrožajo socialni položaj invalidov – občanov Občine Dolenjske Toplice,

– druga društva, zavodi, zasebne ustanove in zasebniki, ki izvajajo občinske programe na področju sociale ali občinske programe za izboljšanje kvalitete življenja za občane Občine Dolenjske Toplice.

1.2. Programi se točkovno vrednotijo na naslednji način:

1.2.1. Redna dejavnost društva:

– redna dejavnost organizacije ali društva	50 točk
– za vsako sekcijo, ki deluje v organizaciji ali društvu (šport, kultura...)	10 točk
– za vsakega člana, ki je plačal članarino	1 točka

1.2.2. Sofinanciranje posameznih aktivnosti:

– organizacija predavanja za člane društva (priznajo se 3 predavanja na leto), na predavanje	5 točk
– organizacija strokovnega predavanja za občane (priznajo se 3 predavanja na leto), na predavanje	10 točk
– obdaritev jubilantov	10 točk
– organizacija srečanja starostnikov	10 točk
– novoletna obdaritev starostnikov in invalidov	10 točk
– skrb za bolne in ostarele	10 točk
– organizacija prireditve z več udeleženci	20 točk
– drugi programi, ki jih izvaja društvo (priznajo se do 4 programi) na program	5 točk

2. PROGRAMI VSEH OSTALIH NEPROFITNIH IZVAJALCEV, KI IMAJO SVOJ SEDEŽ V OBČINI DOLENJSKE TOPLICE:

2.1. Programi se točkovno vrednotijo na naslednji način:

2.1.1. Redna dejavnost društva

– redna dejavnost društva	50 točk
– za vsakega člana, ki je plačal članarino	1 točka
– za vsako sekcijo, ki deluje v organizaciji, društvu	10 točk

2.1.2. Sofinanciranje posameznih aktivnosti

– organizacija predavanja za člane društva (priznajo

se 3 predavanja na leto), na predavanje 5 točk
– organizacija strokovnega predavanja za občane (priznajo se 3 predavanja na leto), na predavanje 10 točk
– organizacija prireditev ob praznikih 30 točk
– organizacija pohoda, izleta 10 točk
– sodelovanje v akcijah za čisto in urejeno okolje 20 točk

3. PROGRAMI ORGANIZACIJ, DRUŠTEV, ZDRUŽENJ IN ZVEZ, KI IMAJO SVOJ SEDEŽ IZVEN OBMOČJA OBČINE DOLENJSKE TOPLICE

Višino sofinanciranja programov se določi po merilih iz točke 1, s tem, da se pri določitvi končnega zneska sofinanciranja upošteva delež članov oziroma uporabnikov programov iz Občine Dolenjske Toplice v razponu od 30.000,00 – 80.000,00 SIT.

4. KONČNA DOLOČBA

Pogoji in merila za vrednotenje programov organizacij in društev na področju humanitarnih dejavnosti ter društev interesnih in stanovskih dejavnosti občanov in njihovih združenj v Občini Dolenjske Toplice veljajo z dnem veljavnosti pravilnika za vrednotenje programov organizacij in društev na področju humanitarnih dejavnosti ter društev interesnih in stanovskih dejavnosti občanov in njihovih združenj v Občini Dolenjske Toplice.

Št. 032-01/1416 /05-06
Dolenjske Toplice, 3. oktobra 2005

Župan
Občine Dolenjske Toplice
Franc Vovk l.r.

3979. Sklep o ukinitvi statusa javnega dobra na nepremičnini parc. št. 963/8, k.o. Toplice in nepremičnini parc. št. 4451/2, k.o. Podturn

Na podlagi 17. člena Statuta Občine Dolenjske Toplice (Uradni list RS, št. 47/99) je Občinski svet Občine Dolenjske Toplice na svoji 18. redni seji, dne 29. 9. 2005, sprejel naslednji

S K L E P
o ukinitvi statusa javnega dobra na nepremičnini parc. št. 963/8, k.o. Toplice in nepremičnini parc. št. 4451/2, k.o. Podturn

1. Ukine se status javnega dobra na nepremičnini parc. št. 963/8, pot, v izmeri 235 m^2, k.o. Toplice, in na nepremičnini parc. št. 4451/2, dvorišče, v izmeri 214 m^2, k.o. Podturn.

2. Ta sklep začne veljati naslednji dan po objavi v Uradnem listu Republike Slovenije.

Št. 350-01-1454/05-01
Dolenjske Toplice, 29. septembra 2005

Župan
Občine Dolenjske Toplice
Franc Vovk l.r.

GROSUPLJE

3980. Sklep o ukinitvi statusa grajenega javnega dobra na zemljiščih parc. št. 1121/5, 1124/3, 1124/8, 1129/6, 1168/8, 1186/6, 1186/7, 1186/9, 1189/2, 1190/2 IN 1194/5, vse k.o. Šmarje, ter zemljiščih parc. št. 2019/8, 2020/12, 2020/14, 2020/15, 2055/2 in 2056/2, vse k.o. Sela

Na podlagi 23. člena Zakona o graditvi objektov (Uradni list RS, št. 102/04 – uradno prečiščeno besedilo) in 18. člena Statuta Občine Grosuplje (Uradni list RS, št. 42/99 in 36/02), je Občinski svet Občine Grosuplje na 32. seji, dne 28. 9. 2005, sprejel

S K L E P
o ukinitvi statusa grajenega javnega dobra na zemljiščih parc. št. 1121/5, 1124/3, 1124/8, 1129/6, 1168/8, 1186/6, 1186/7, 1186/9, 1189/2, 1190/2 IN 1194/5, vse k.o. Šmarje, ter zemljiščih parc. št. 2019/8, 2020/12, 2020/14, 2020/15, 2055/2 in 2056/2, vse k.o. Sela

1

Na zemljiščih:

1. parc. št. 1121/5 neplodno v izmeri 5 m^2, parc. št. 1124/3 cesta v izmeri 5 m^2, parc. št. 1124/8 neplodno v izmeri 8 m^2, parc. št. 1129/6 neplodno v izmeri 17 m^2, parc. št. 1168/8 neplodno v izmeri 52 m^2, parc. št. 1186/6 neplodno v izmeri 210 m^2, parc. št. 1186/7 neplodno v izmeri 37 m^2, parc. št. 1186/9 neplodno v izmeri 8 m^2, parc. št. 1189/2 neplodno v izmeri 41 m^2, parc. št. 1190/2 neplodno v izmeri 28 m^2 in parc. št. 1194/5 neplodno v izmeri 491 m^2, vse vl. št. 615, k.o. Šmarje;

2. parc.št. 2019/8 pot v izmeri 1 m^2, parc. št. 2020/12 pot v izmeri 55 m^2, parc. št. 2020/14 pot v izmeri 45 m^2, parc. št. 2020/15 pot v izmeri 22 m^2, parc. št. 2055/2 pot v izmeri 109 m^2 in parc. št. 2056/2 pot v izmeri 41 m^2, vse vl. št. 663, k.o. Sela,

se s tem sklepom ukinja status grajenega javnega dobra.

Zemljišča parc. št. 1121/5, 1124/3, 1124/8, 1129/6, 1168/8, 1186/6, 1186/7,1186/9, 1189/2, 1190/2 in 1194/5, vse k.o. Šmarje ter zemljišča parc. št. 2019/8, 2020/12, 2020/14, 2020/15, 2055/2 in 2056/2, vse k.o. Sela, tako prenehajo biti zemljišča s statusom grajenega javnega dobra in postanejo last Občine Grosuplje, Taborska cesta 2, Grosuplje.

2

Ta sklep začne veljati naslednji dan po objavi v Uradnem listu Republike Slovenije.

Št. 46500-0002/2005
Grosuplje, dne 28. septembra 2005

Župan
Občine Grosuplje
Janez Lesjak l.r.

IVANČNA GORICA

3981. Odlok o spremembah in dopolnitvah Odloka o prostorskoureditvenih pogojih za PPC I/1 – Višnja Gora, PPC I/3 – Polževo, PPC II/1 – Ivančna Gorica in PPC II/3 – Muljavsko polje

Na podlagi 23. in 175. členom Zakona o urejanju prostora (Uradni list RS, št. 110/02, 8/03 – popravek) in 16. člena Statuta Občine Ivančna Gorica (Uradni list RS, št. 89/04) je Občinski svet Občine Ivančna Gorica na 22. seji dne 29. 9. 2005 sprejel

O D L O K
o spremembah in dopolnitvah Odloka o prostorskoureditvenih pogojih za PPC I/1 – Višnja Gora, PPC I/3 – Polževo, PPC II/1 – Ivančna Gorica in PPC II/3 – Muljavsko polje

1. člen

V Odlok o spremembah in dopolnitvah Odloka o prostorskoureditvenih pogojih za PPC I/1 – Višnja Gora, PPC I/3

– Polževo, PPC II/1 – Ivančna Gorica in PPC II/3 – Muljavsko polje, objavljenem v Uradnem vestniku Občine Ivančna Gorica, št. 7/01 z dne 15. decembra 2001, se v 1. členu pika na koncu stavka spremeni v vejico ter se besedilo dopolni tako, da se glasi:

»z zadnjo dopolnitvijo in uskladitvijo v februarju 2005, ki jih je izdelala Struktura, delavnica forme in vsebine.«.

2. člen

V 2. členu se doda na koncu tretjega odstavka nova alinea, ki se glasi:

»– prikaz naravovarstvenih smernic za spremembe in dopolnitev prostorskoureditvenih pogojev je podrobno prikazana v digitalnem zapisu in dopolnilnem, posebnem grafičnem izpisu, ki je sestavni del Odloka,

– grafični prikaz enot kulturne dediščine je prikazan v Strokovnih podlagah s področja varstva kulturne dediščine za spremembe in dopolnitve prostorskih sestavin Dolgoročnega in srednjeročnega plana občine Ivančna Gorica (ZVKDS, OE Ljubljana 2001), ki je sestavni del Odloka.«.

3. člen

V 3. členu se v sklopu Skupna merila in pogoji črta zadnja alinea, besedilo se spremeni tako, da se dodata dve novi alinei, ki se glasita:

»– Merila in pogoji za varovanje kulturne dediščine

– Merila in pogoji za varovanje naravnih vrednot.«.

4. člen

V 4. členu se besedilo spremeni tako, da se glasi:

»Projekti za gradbeno dovoljenje naj v lokacijskem delu vsebujejo utemeljitve posega iz določil tega odloka, ki veljajo za predmetni prostor in predmetno vrsto posega, na katere se projekt nanaša. V vseh mejnih ali drugače manj jasnih primerih tolmačenja meril in pogojev tega odloka je potrebno izdelati dopolnilne strokovne podlage – vrednotenje obstoječega stanja in na njih temelječo oceno vplivov predmetnega posega v širšem prostoru, in sicer:

– oceno vključitve novega posega v obstoječo urbano/ruralno sredino in skladnost posega z merili in pogoji tega odloka,

– krajinsko oceno za posege, ki imajo vpliv na značilnosti dotične krajine,

– oceno vplivov na okolje za vse posege, za katere je to potrebno v skladu z veljavno zakonodajo.

Navedene sestavine lahko izdelajo le za to pooblaščene in verificirane institucije. Dopolnilne strokovne podlage morajo biti izdelane po načelih znanstveno-raziskovalnega dela. Tako dopolnilne strokovne podlage kot lokacijski del PGD, ki je na njih utemeljen, mora predhodno revidirati pooblaščena strokovna institucija s področja urejanja prostora.

Merila in pogoji odloka morajo biti upoštevani na vseh nivojih in kontekstih, ki posamezni poseg tangirajo – npr. po ureditvenih enotah, njihovih tipoloških delitvah, vrstah posegov, vrstah okolij (vas, mesto, krajina …) ipd.

Pomožni objekti po tem odloku so enostavni objekti po Pravilniku o vrstah zahtevnih, manj zahtevnih in enostavnih objektih …(Uradni list RS, št. 114/03, 130/04 – v nadaljevanju: Pravilnik).

Interpretacija posameznih izrazov, ki so uporabljeni v tem odloku (npr. gradbena parcela …), razen spodaj opredeljenih, je po Zakonu o graditvi objektov (Uradni list RS, št. 102/4).

Gradbena linija

V območjih, kjer so v grafičnem delu opredeljene gradbene linije, je lahko osnovni kubus glavne stavbe umeščen le tako, da leži s celotno glavno fasado na gradbeni liniji. V območju med gradbeno linijo in javnim prostorom stavb ali njihovih delov ni dovoljeno graditi, kolikor v tem odloku niso v posameznih delih izrecno dovoljeni. Projekti za gradbeno dovoljenje, ki obravnavajo izgradnjo javne infrastrukture za širše območje več stanovanjskih hiš, naj obsegajo tudi natančnejšo določitev gradbene linije – prenos iz merila 1:5000 v Odloku, v geodetski posnetek 1:500.

Dopolnilna gradnja

je novogradnja objekta ali naprave v strnjeno zazidanem območju naselja na stavbnem zemljišču, na katerem je mogoče zgraditi le posamičen objekt.

Adaptacije,

s katerimi se bistveno ne spreminjajo zunanjost, zmogljivost, velikost ali namen obstoječih objektov, so dela oziroma posegi na obstoječih objektih, tako:

– da se ne spremeni vertikalni in horizontalni gabarit objekta in njegov videz,

– da se ne posega v konstrukcijske elemente objekta,

– da adaptacija objekta ne zahteva novih komunalnih in drugih priključkov,

– da se ne spreminja osnovna namembnost objekta.

Počitniški objekti

po tem odloku so objekti, zgrajeni v območjih, predvidenih za gradnjo počitniških objektov.

Samine

so osamljene stare ali novejše legalno zgrajene stanovanjske hiše, kmetije, mlini, žage, kakor tudi nove kmetije izven strnjene poselitve naselij. Ponavadi samino sestavljajo gospodarski objekti in praviloma ena stanovanjska hiša, locirani okoli manipulativnega dvorišča. Sklop običajno obkroža sadovnjak.«

5. člen

V 6. členu se v prvem odstavku črta tretja alinea, besedilo se spremeni tako, da se dodata dve novi alinei, ki se glasita:

»– varovanje kulturne dediščine,

– varovanje naravnih vrednot,«.

Dodata nova odstavka, ki se glasita:

»Za urejevalne enote, katerih oznaka v grafičnem delu odloka vsebuje tudi katero od črk E, V, K, W, D, B, C, T, KOM, R, veljajo poleg splošnih in posebnih določil tudi splošna določila za urejevalno enoto, ki so v tem odloku navedena pod posamezno predmetno črkovno oznako urejevalne enote.

Posebna merila in pogoji, ki so za posamezno urejevalno enoto eventualno opredeljeni v členih od 60 do 63 so pravno nadrejeni ostalim, splošnim merilom in pogojem v tem odloku.«

6. člen

V 9. členu se v podnaslovu 1.2. – Merila in pogoji za dopustitev posegov na stavbna zemljišča – razpršena gradnja oziroma VIII. kategorija, četrti odstavek spremeni tako, da se glasi:

»Za posamične objekte, ki ne spadajo v površine VIII. kategorije, so pa evidentirani v katastru, v naravi še obstajajo in so po letu 1967 legalno zgrajeni, je potrebno za vsak poseg izdelati dopolnilne strokovne podlage in ovrednotiti njihovo sprejemljivost v skladu in na način, ki je določen v 4. členu tega odloka.

Objekti, ki so jih lastniki legalizirali po merilih in pogojih sanacijskega PUP, se nadalje urejajo v skladu z dopustnimi merili in pogoji za območje, na katerem se nahajajo.

Za te objekte je ne glede na lego in vrsto namembnosti, dopustno tekoče vzdrževanje in izvedba nujne funkcionalne dopolnitve.

Komunalno opremljanje objekta je strošek investitorja. Sprememba namembnosti objekta ni dopustna.«

7. člen

V 10. členu se zadnji odstavek spremeni tako, da se glasi:

»Osnova za posege na območjih kmetijskih zemljišč je krajinska ocena posega v skladu in na način, ki je opredeljen v 4. členu tega odloka. Za posege v zvezi z gospodarskimi

dejavnostmi pa je potrebno dodatno pridobiti in ukrepati le v skladu z oceno vpliva na okolje.«

8. člen

V 11. členu se besedilo v celoti črta in nadomesti tako, da se glasi:

»Kmetijska zemljišča so namenjena pridelovalnim dejavnostim v kmetijstvu. Ob tem imajo prednost oblike so naravnega, trajnostno naravnanega kmetijstva, ki ohranja in razvija identiteto krajine. Površine se urejajo v skladu z veljavno zakonodajo s tega področja. Poleg navedenega so na območju kmetijskih zemljišč dopustne še nadomestne gradnje, rekonstrukcije in novogradnje:

– pomožnih infrastrukturnih objektov, kmetijsko-gozdarskih objektov, začasnih objektov, vadbenih objektov ter urbane opreme v skladu s pogoji Pravilnika;

– podzemnih komunalnih naprav in objektov ali izjemoma nadzemnih.«

9. člen

V celoti se črta 12. člen.

10. člen

V 18. členu se pod podnaslovom Začasni objekti in naprave se doda nov, sedaj prvi odstavek, ki se glasi: »Poleg meril, navedenih v Pravilniku, veljajo še naslednja določila:«

11. člen

V 21. členu se črtajo drugi, tretji in četrti odstavek ter nadomestijo z besedilom, ki se glasi:

»Vsak projekt za gradbeno dovoljenje mora vsebovati tudi ureditve zunanjih površin: ureditev parkiranja, prometa, zelenih površin, eventualnih ograj in drugih prvin, ki vplivajo na urbanistični značaj gradbene parcele.«

12. člen

V 23. členu se v podnaslovu Pomožni objekti na koncu prvega odstavka doda besedilo, ki se glasi:

»Število pomožnih objektov je opredeljeno po Pravilniku, razen pri vikendih. Od parcelne meje morajo biti pomožni objekti odmaknjeni vsaj 3,0 m ali pa postavljeni na njo. Isto velja za odmike med stavbami pri novozgrajenih in pomožnih objektih odmik med objekti naj bo vsaj 3,0 m ali pa naj se stikajo.«

13. člen

V 33. členu se doda nov prvi odstavek tako, da se glasi:

»Merila in pogoji se nanašajo na posege v naseljih. Pri oblikovanju novih posegov v prostor je potrebno s pomočjo posebnih strokovnih podlag in preglednih kart v merilu 1:2500 odčitati prostorsko raznolikost ter kvalitete predmetnega naselja ter jih v lokacijskem delu PGD predstaviti kot merila kvalitetne vključitve novih posegov v prostor. Pri večjih posegih je potrebno v lokacijskem delu PGD izdelati ureditveno situacijo (zazidalni preizkus) naselja, vendar pa je potrebno skladnost rešitve uskladiti z merili in pogoji tega odloka in v strokovnih podlagah ugotovljenih meril, še posebej glede skladnosti urbanistične in arhitekturne tipologije, sooblikovanja javnega prostora naselja in meje naselja ter sooblikovanja naselbinskega telesa. Posebne strokovne podlage za tak poseg se izdelajo v skladu z določili 4. člena tega odloka.«

14. člen

V 34. členu se na koncu dodata dva nova odstavka, ki se glasita:

»Aktivne kmetije v ureditveni enoti, ki so bile takšne na dan uveljavitve tega odloka, se lahko urejajo v skladu z merili oblikovanja, ki veljajo za ureditveno enoto kmetije-K v 39. členu odloka.

V posameznih stavbah je dovoljeno organizirati tudi več stanovanj, če je zagotovljeno izpolnjevanje zgoraj navedenih oblikovnih meril, ustrezni odmiki od stavb na sosednjih parcelah, ustrezno priključevanje na javno infrastrukturo in predpisano število parkirnih mest.«

15. člen

V 36. členu se v drugem odstavku tretja alinea spremeni tako, da se glasi:

»revitalizacija jedra je možna v skladu s kulturnovarstvenimi pogoji in kulturnovarstvenim soglasjem, pristojnega zavoda za varstvo kulturne dediščine in«.

16. člen

V 40. členu se prvi odstavek v celoti nadomesti z besedilom, ki se glasi:

»Pogoji oblikovanja počitniških hiš:

– tlorisni gabarit: podolgovat, z najmanjšim razmerjem stranic 1:1.4,

– višina: največ P+M; pri tem je pritličje pri vhodu največ 30 cm nad terenom, kolenčni zid pa je lahko visok največ 90 cm,

– streha: simetrična dvokapnica v naklonu 38 do 45 stopinj.

Počitniški objekti so lahko tlorisne površine do 60 m^2. Poleg tega se lahko zgradijo tudi pomožni kubusi (npr. prizidki) po Pravilniku, vendar pod naslednjimi pogoji:

– z vsaj eno stranico se morajo v celotni dolžini stikati z osnovnim kubusom počitniškega objekta;

– naklon strehe in kritina sta lahko le ista kot pri strehi osnovnega kubusa počitniškega objekta ali pa imajo oblikovano ravno streho; pomožni kubus ob vzdolžni fasadi ima lahko le vzdolžno orientirano streho, na čelih pa je lahko streha le prečna ali pa kot podaljšek strehe osnovnega kubusa na isti višinski koti;

– široki so lahko največ 3,0 m, merjeno od stične fasade z osnovnim kubusom.

Po Pravilniku se lahko, poleg ene počitniške stavbe, gradi le en samostojen enostaven objekt – stavba, in sicer kot pomožen objekt, v skladu z zgoraj navedenimi merili. Od drugih vrst objektov se lahko po Pravilniku gradijo le še ograje, škarpe, v celoti vkopan vodnjak s čistilnim sistemom, greznica, usklajena z merili Pravilnika, ter individualni rezervoar za utekočinjeni naftni plin ali nafto. Pri umestitvi slednjega v prostor je potrebno upoštevati, poleg predpisanih varnostnih kriterijev, tudi naslednje pogoje:

– znotraj naselij, če niso v celoti vkopane, se oblikujejo v skladu z merili umeščanja pomožnih stavb;

– izven naselij, na zunanjih mejah naselij, v območjih varovanja naravne in kulturne dediščine, na vinogradniški GE na nagnjenih terenih nagibom nad 10% (merjeno na nasprotnih mejah) naj bodo vsaj s treh strani (v tlorisni projekciji) v celotni višini vkopani v zemljo;

– umeščajo se lahko le na GE, na katerih se predmetno gorivo uporablja;

– v celoti vkopan vodnjak s čistilnim sistemom;

– greznica, po 8. členu Pravilnika.«

17. člen

V 50. členu se na koncu člena doda nov odstavek, ki se glasi:

»V območju avtocest je izvedba vseh dodatnih ukrepov v zvezi z varovanjem okolja zaradi obratovanja avtoceste, vključno z zaščito pred prekomernim hrupom, opredeljena kot obveznost lokalne skupnosti oziroma investitorjev širitve zazidalnih območij.«

18. člen

V 51. členu se doda nov drugi odstavek, ki se glasi:

»Odmik novozgrajenega objekta mora slediti regulacijskim linijam in gradbenim mejam v prostoru – mejam, do

katerih lahko segajo objekti v smeri proti javnemu prostoru, cesti ali javni poti. Ureditve na gradbenih parcelah, ki so predvsem internega značaja (škarpe, ograje, tlaki, zelenice in drugi objekti za potrebe gradbene parcele), se lahko gradijo le do gradbene meje. V prehodnem obdobju, do sprejetja PRO, je investitor dolžen pridobiti predhodno mnenje in tudi soglasje pooblaščenega upravljavca predmetnega javnega prostora. Če regulacijska linija in/ali gradbena meja nista določeni, se opredeli z spodaj navedenimi odmiki od roba cestnega telesa oziroma funkcionalne prometne površine (robnika oziroma roba asfalta oziroma vozišča pri makadamskih poteh):

– pri regionalni cesti regulacijska linija 8,0 m; gradbena meja 3,0 m;

– pri lokalni cesti regulacijska linija 4,0 m; gradbena meja 2,0 m;

– pri javni poti regulacijska linija 3,0 in gradbena meja 2,0 m.«

19. člen

V 54. členu se na koncu doda stavek z besedilom, ki se glasi:

»Pri posameznih objekti, ki so zelo oddaljeni od transformatorske postaje, je dovoljeno napajanje z agregatom.«

20. člen

V 55. členu se zadnji stavek se spremeni tako, da se glasi:

»Postavitev nadzemnih in podzemnih vodov, ki posegajo na kulturno dediščino je izjemoma možna v skladu s kulturnovarstvenimi pogoji in kulturnovarstvenim soglasjem, ki jih izda pristojni zavod za varstvo kulturne dediščine. Pod istimi pogoji so dovoljeni posegi v območju naravne dediščine – v skladu z naravovarstvenimi pogoji in naravovarstvenim soglasjem, ki jih izda pristojni zavod za varstvo naravne dediščine.«

21. člen

57. člen se spremeni tako, da se prvi dve alinei nadomestita z besedilom, ki se glasi:

»Posegi v prostor so dopustni le, če ne povzročajo v okolju večjih motenj, kot so s predpisi dovoljene. Pri vseh posegih je potrebno upoštevati normativne določbe glede zaščite okolja, to je varovanje okolja pred prekomernimi nivoji hrupa, elemente naravne osvetlitve in osončenja bivalnih prostorov. Obstoječe objekte in dejavnosti, ki teh meril ne dosegajo, je potrebno sanirati.«

V podnaslovu Varstvo voda in vodnih virov se na koncu drugega odstavka doda besedilo, ki se glasi:

»Pri vsakem poseganju v prostor se upošteva zakonodaja s tega področja.

V skladu s 86. členom Zakona o vodah, ZV-1 (Uradni list RS, št. 67/02) so na poplavnem območju prepovedane vse dejavnosti in vsi posegi, ki imajo lahko ob poplavi škodljiv vpliv na vode, vodna in priobalna zemljišča ali povečujejo poplavno ogroženost območja, razen posegov, ki so namenjeni varstvu pred škodljivim delovanjem voda.

Zacevljanje in prekrivanje vodotokov je strogo prepovedano, razen na krajših razdaljah, ki omogočajo dostop oziroma prehod preko potoka, v primeru, da gre za objekte javne prometne infrastrukture (mostovi, propusti na javnih cestah).

Lokalna skupnost po 92. členu ZV-1 (Uradni list RS, št. 67/02) skrbi za varstvo pred škodljivim delovanjem voda v ureditvenih območjih naselij, kar zajema zlasti ukrepe za zmanjševanje odtoka padavinskih voda in urbanih površin in ukrepe za omejevanje izlitja komunalnih in padavinskih voda.«

Posegi na vodnem in priobalnem zemljišču, ki sega na vodah 1. reda 15 m od meje vodnega zemljišča, na vodah 2. reda pa 5 m od meje vodnega zemljišča, so prepovedani, razen v primerih, navedenih v 37. členu Zakona o vodah (ZV-1, Uradni list RS, št 67/02). Kot mejo vodnega zemljišča je šteti zgornji rob brežine vodotoka.«

V podnaslovu Varstvo zraka se besedilo prvega odstavka spremeni tako, da se glasi:

»Vsi viri onesnaženja morajo biti grajeni, opremljeni in vzdrževani tako, da se upoštevajo elementi varovanja okolja pred prekomernimi emisijami onesnaževanja zraka – ne izpuščajo v zrak večjih koncentracij škodljivih snovi, kot je to določeno s predpisi in drugimi pravnimi akti s področja varstva okolja. Pri tem se upošteva roža vetrov.«

V podnaslovu Varstvo pred požarom se doda nov prvi odstavek, ki se glasi:

»Pri vseh obstoječih in novih objektih je obvezno upoštevati veljavno zakonodajo s področja varstva pred požarom.«

22. člen

V 58. členu se doda nov odstavek, s podnaslovom »Ohranjanje narave«, ki se glasi:

»Pri načrtovanju posegov v prostor se upoštevajo usmeritve, izhodišča in pogoji za varstvo naravnih vrednot in zavarovanih območij ter ohranjanje biotske raznovrstnosti, navedeni v strokovnem gradivu »Naravovarstvene smernice za spremembe in dopolnitve prostorskoureditvenih pogojev za PPC I/1 – Višnja Gora, PPC I/3 – Polževo, PPC II/1 – Ivančna Gorica in PPC II/3 – Muljavsko polje« (ZRSVN, OE Ljubljana, januar 2005), ki so priloga temu odloku in se hranijo na sedežu Občine Ivančna Gorica.

Zavarovana območja:
Visoki studenec (evid. št. 3542)
Zgornja Draga – lipa pri Andrejki (evid. št. 7942)
Trnetova lipa (evid. št. 7943)
Jakoševa lipa (evid. št. 7944)

Naravne vrednote:
Jeromščica (evid. št. 759)
Stična – lipovec (evid. št. 3507)
Zgornja Draga – lipa pri Andrejki (evid. št. 7942)
Trnetova lipa (evid. št. 7943)
Jakoševa lipa (evid. št. 7944)
Piskovka (evid. št. 8019)
Ženski dol – mokrišča (evid. št. 8020)
Črnelski potok – mokrotna dolina (evid. št. 8022)
Višnjica – zgornji tok (evid. št. 8026)

Ekološko pomembna območja:
Vir pri Stični (koda 39600)

Posebna varstvena območja (območja Natura 2000):
Vir pri Stični (koda SI 3000202)«

doda nov odstavek, s podnaslovom »Varstvo kulturne dediščine«, ki se glasi:

»Sestavni del odloka je evidentirana kulturna dediščina, ki je navedena v Strokovnih podlagah s področja varstva kulturne dediščine za spremembe in dopolnitve prostorskih sestavin Dolgoročnega in srednjeročnega plana občine Ivančna Gorica (ZVKDS, OE Ljubljana 2001). Vse enote kulturne dediščine so razvidne tudi iz grafičnega dela PUP.

Pred vsakim posegom v objekt ali območje kulturne dediščine je v skladu s predpisi, ki urejajo varstvo kulturne dediščine, potrebno pridobiti kulturnovarstvene pogoje in kulturnovarstveno soglasje pristojnega zavoda za varstvo kulturne dediščine. Enako je potrebno pridobiti kulturnovarstvene pogoje in kulturnovarstveno soglasje pristojnega zavoda za varstvo kulturne dediščine tudi pred načrtovanjem gradenj in prostorskih ureditev, ki lahko vplivajo na režim.

Na objektih in območjih kulturne dediščine, ki so razglašeni za kulturne spomenike, so posegi dovoljeni v skladu z zakonskimi določili oziroma z določili razglasitvenega dokumenta.«

23. člen

V 60. členu se v sklopu G2 – Staro mestno jedro center – začasni PUP se zadnji stavek se spremeni tako, da se glasi:

»Posegi so dopustni le v skladu s kulturnovarstvenimi pogoji in kulturnovarstvenim soglasjem, ki jih izda pristojni zavod za varstvo kulturne dediščine ter naravovarstvenimi pogoji in naravovarstvenim soglasjem, ki jih izda pristojni zavod za varstvo naravne dediščine.«

Drugi odstavek se spremeni tako, da se glasi:

»Kulturna dediščina v G2

– UR03 – Višnja Gora, jedro starega naselja – razglašen spomenik

– znotraj območja je še več objektov kulturne dediščine – naslovi: Mestni trg 1, 2, 3 in 21, Sokolska 22.

Naravna dediščina v G2

– znotraj območja je še več objektov naravne dediščine – naslovi: Mestni trg 1, 2, 3 in 21, Sokolska 22

– 29 – divji kostanj pri cerkvi v Višnji Gori,

– 30 – skupina drevja pri znamenju v Višnji Gori,

– 31 – črni bezeg nad cesto v Višnji Gori in

– 32 – lipa in štirje kostanji na trgu v Višnji Gori.«

V sklopu G5 – Staro mestno jedro – zahod drugi odstavek spremeni tako, da se glasi:

»Kulturna dediščina v G5

– Naslov – Cesta Dolenjskega odreda 13 -E 07 – stanovanjski objekt -II. varstveni režim.«

V sklopu G8 – Vzgojno izobraževalni zavod Višnja Gora, drugi stavek spremeni tako, da se glasi:

»Vsi posegi znotraj vplivnega območja enote kulturne dediščine (EŠD 16722 Višnja Gora – Spodnji grad) se izvajajo le v skladu s kulturnovarstvenimi pogoji in kulturnovarstvenim soglasjem, ki jih izda pristojni zavod za varstvo kulturne dediščine ter naravovarstvenimi pogoji in naravovarstvenim soglasjem, ki jih izda pristojni zavod za varstvo naravne dediščine.«

Drugi odstavek spremeni tako, da se glasi:

»Kulturna dediščina v G8

– U38 – Spodnji grad – Objekt vzgojnoizobraževalnega zavoda Višnja Gora, II. varstveni režim.«

V sklopu G9 – Staro mestno jedro – vzhod, se doda nov odstavek, določilo za novo UE I/1-G91, ki se glasi: »Do sprejetja LN novih ali nadomestnih stavb ni dovoljeno graditi. Prav tako ni dovoljeno povečevati kubusov obstoječih. Dovoljeni so le posegi, ki ohranjajo prostorske in investicijske pogoje realizacije LN.

Drugi odstavek spremeni tako, da se glasi:

»Kulturna dediščina v G9

– E06 – Jurčičeva cesta b.š. Podkleten stanovanjski objekt, II. varstveni režim

– U36 – razpelo

– U37, kapela (oboje III varstveni režim)

– Del območja je v A04 – antično arheološko najdišče III varstveni režim

– 33 – Klek pri hiši Ciglerjeva 4 v Višnji Gori.

Naravna dediščina v G9

– 34 – lipa pri križišču pod Višnjo goro.«

V sklopu G10 Dolinsko dno – vzhod drugi odstavek spremeni tako, da se glasi:

»Kulturna dediščina v G10

– Celotno območja v A04 – antično arheološko najdišče III varstveni režim

– E08 – Stari trg 1 – stanovanjski objekt III. varstveni režim.

Naravna dediščina v G10

– 37 – tepka pri vodnjaku pri domačiji ob cesti.«

V sklopu G11 Letno kopališče drugi odstavek spremeni tako, da se glasi:

»Kulturna dediščina v G11

– Celotno območja v A04 – antično arheološko najdišče III varstveni režim.«

V sklopu Ž1 Višnja Gora – Žabjek – začasni PUP drugi odstavek spremeni tako, da se glasi:

»Kulturna dediščina v Ž1

– Kompleks cerkvenega objekta in pokopališča z zgodovinsko umetnostno vsebino U33, Z05, Z06 in Z07

– U32 peta kapela rožnega venca ob ovinku proti Dednemu Dolu.«

V sklopu III.1.2 – Dedni dol drugi odstavek spremeni tako, da se glasi:

»Kulturna dediščina v območju razpršenega naselja Dedni Dol

– U3 – cerkev žalostne matere božje, križev pot do naselja Žabjek ob cesti.«

–

V sklopu III.1.4 – Pristava pri Višnji Gori se drugi odstavek spremeni tako, da se glasi:

»Kulturna dediščina v območju razpršenega naselja Pristava pri Višnji Gori

– U41 – razpelo ob cesti v Kriško vas.

Naravna dediščina v območju razpršenega naselja Pristava pri Višnji Gori

– 38 – Lipa na pristavi pri Višnji Gori.«

V sklopu G7 – Za Baronovem hribom, se doda nov odstavek, določilo za novo UE G71, ki se glasi:

»Do sprejetja PRO se obstoječe gradbene parcele (z obstoječimi objekti) urejajo v skladu z merili urejanja ureditvenih enot enodružinske stanovanjske zazidave (E). Novih gradbenih parcel v tem obdobju ni dovoljeno vzpostavljati, razen vzpostavitve nove gradbene parcele s stanovanjsko hišo v severovzhodnem delu zemljišča s parcelno št. 302/2, v skladu s spodaj navedenimi merili:

– stavba lahko obsega največ K+P+M, pri čemer je lahko glavni vhod le v nivoju kleti – v nivoju raščenega terena + 0,50 m;

– stavba je lahko razvita le vzdolž plastnic (s kotom odstopanja 30 stopinj);

– najvišja fasada, merjena od nivoja ozelenjenega terena do kapi glavne strehe osnovnega kubusa je lahko visoka največ 5,0 m, kolenčni zid pa le lahko visok največ 1,2 m;

– razmerje širine/dolžine osnovnega kubusa stavbe v tlorisu mora biti najmanj 2:3;

– streha ima lahko naklon med 38-45 stopinj.«

V sklopu G5/1, G5/2, G5/3-Dolina – Piskavka in Pristava se doda nov odstavek, ki se glasi:

»Do sprejetja LN novih ali nadomestnih stavb ni dovoljeno graditi. Prav tako ni dovoljeno povečevati kubusov obstoječih. Dovoljeni so le posegi, ki ohranjajo prostorske in investicijske pogoje realizacije LN.«

Za sklopom G12 se doda novo določilo za UE I/1-G13 Višnja Gora, ki se glasi:

»Stavbna struktura naj bo oblikovana v skladu z naslednjimi merili:

pritličje stavb naj bo na koti obstoječe glavne ceste (z možnim odstopanjem + 0,5 m);

– lahko je visoka največ P+1;

– morfološko naj se oblikuje v skladu z uveljavljenimi merili arhitekturnega oblikovanja, ki izhajajo iz okoliške avtohtone kvalitetne arhitekture;

– glavna fasada z glavnim vhodom za pešce je lahko le na severni strani, vzdolž strukturne osi - lahko je oblikovana le kot enovita fasadna ploskev;

– streha je lahko oblikovana le kot ravna streha ali pa imajo strešne površine naklon med 38 in 45°.«

V sklopu III.1.5. Spodnje Brezovo se:

drugi odstavek spremeni tako, da se glasi:

»Kulturna dediščina v naselju Spodnje Brezovo

– E05, E04, Objekta Spodnje Brezovo 5 in 6 – in U26, U27, U28 – dve razpeli in kapelica ob vstopni prometnici naselja.

Naravna dediščina v naselju Spodnje Brezovo

– 21 – hišna lipa pri Spodnjem Brezovem.

doda nov odstavek, določilo za novo UE: I/1-E1, ki se glasi:

»Javni prostor – cesta se lahko uredi le po obstoječi poti, pri čemer je dopustno višinsko koto poti spreminjati največ 0,5 m. Stanovanjske stavbe so lahko visoke največ K+P+M (brez kolenčnega zidu), pri čemer je lahko kota kleti le na koti zgoraj omenjene javne poti ± 0,5 m. Na strani dostopa v klet naj bo organiziran tudi uvoz na gradbeno parcelo. Osnovni kubusi stavb so lahko orientirani le v smeri S-J, čelna fasada ob cesti pa mora biti postavljena na gradbeno linijo, ki je določena z vzporednico ob zgoraj omenjeni javni poti in z odmikom obstoječih stanovanjskih hiš na Z strani UE.«

V sklopu III.1.7. Podsmreka pri Višnji Gori drugi odstavek spremeni tako, da se glasi:

»Območje kulturne dediščine na območju naselitvene enote Podsmreka

– U47 – grad Podsmreka in v njem čebelarski muzej – I, varstveni režim in na isti lokaciji gomilsko grobišče A.

Naravna dediščina na območju naselitvene enote Podsmreka

– čebelarski muzej – I v gradu Podsmreka.«

V sklopu III.1.8. Polje pri Višnji Gori drugi odstavek spremeni tako, da se glasi:

»Kulturna dediščina razloženega naselja Polje pri Višnji Gori

– T02 – Lokarjev mlin ob Višnjici in U40 – kapela ob pričetku razloženega naselja.

Naravna dediščina razloženega naselja Polje pri Višnji Gori

– 1 – Višnjica in pritok.«

V sklopu III.1.9. Zgornja Draga tretji odstavek spremeni tako, da se glasi:

»Kulturna dediščina Zgornja Draga

– A07 – razglašen spomenik – arheološko najdišče in znotraj območja U50 – romanska cerkvica Sv. Martina.

Naravna dediščina Zgornja Draga

– 40 – potok Breg s pritočnimi studenci ob strugi 44 – mokrotni travniki ob Višnjici

– 46 – lipa pri Skončniku 25. člen.«

24. člen

V 61. členu se:

v sklopu III.2.1. Kriška vas drugi odstavek spremeni tako, da se glasi:

»Kulturna dediščina Kriška vas

– U42 – razpelo ob cesti proti Pristavi in Z11, Kriška vas 1 – spominska plošča

– pod naseljem U44 – podružnična cerkev I. režim varovanja.«

V sklopu III.2.2. Nova vas zadnji odstavek spremeni tako, da se glasi:

»Kulturna dediščina Nova vas

– E29 – Nova vas 6, kašča

– A19 – južna polovica naselja je na prazgodovinskem grobišču – arheološka ded.

– U128 – Cerkev sv. Lenarta 1. varstveni režim.

Naravna dediščina Nova vas

– 125 – lipa pri novi hiši na Lopati pri Novi vasi

– 126 – dve lipi ob poti nad Novo vasjo.«

V sklopu III.2.3. Zavrtače in hotel Polževo četrti odstavek spremeni tako, da se glasi:

»Kulturna dediščina naselja Zavrtače in hotela Polževo

– U127 – kapela ob vhodu v naselje

– Z43 – spominska plošča na fasadi hotela Polževo.

Naravna dediščina naselja Zavrtače in hotela Polževo

– 127 – lipa in beli gaber pri hotelu Polževo.«

25. člen

V 62. členu se v sklopu III.3.1 I 1-S-Pod gozdom, se za prvim odstavkom doda nov odstavek, določilo za novo UE II/1-E1, ki se glasi:

»Poleg bivanja so dovoljene tudi dejavnosti:

– ki jih je mogoče organizirati v velikosti in formi stanovanjske stavbne strukture predmetne soseske;

– ki ne vežejo nase vežejo nase večjega motornega ali tovornega prometa, razen za občasno dostavo z vozili do 5 t;

– ko se na gradbeni enoti ohranja vsaj eno aktivno stanovanje;

– ki ne povzročajo dodatnih emisij v zrak, vodo in tla ter ne presegajo mejnih vrednosti hrupa, ki so predpisane za stanovanjska okolja;

– zelenih površin naj bo najmanj 30%.«

Zadnji odstavek se spremeni tako, da se glasi:

Kulturna dediščina na območju I 1-S – Pod gozdom

– E15 Ljubljanska cesta 33 – stan. objekt.

Naravna dediščina na območju I 1-S – Pod gozdom

– 75 – osamelec z gozdom pri Ivančni Gorici meji na severni rob območja II-S – Pod gozdom.«

V sklopu III.3.3. I 3-SC – Ivančna Gorica – center zadnji odstavek spremeni tako, da se glasi:

»Naravna dediščina naselja na območju I 3-SC:

– 76 – lipa na dvorišču hiše pri križišču

– 77 – lipa in 78lipa

– vrba pri železniški postaji v Ivančni Gorici.«

V sklopu III.3.4. zadnji odstavek spremeni tako, da se glasi:

»Kulturna dediščina na območju I4 – Novi center ob avtocesti

– celotno območje je v območju arheološke dediščine

– A12 – Antično najdišče s tretjim varstvenim režimom

– Z28 – zgodovinski spomenik na objektu Ceste druge grupe odredov 16, drugi varstveni režim.«

V sklopu III.3.5. zadnji odstavek spremeni tako, da se glasi:

»Kulturna dediščina na območju I5 – Studenec 1

– celotno območje je znotraj z odlokom zavarovanega območja A10 – prazgodovinsko grobišče in sicer na območju tretjega varstvenega režima.«

V sklopu III.3.6. I 6 –Stransko Polje –center zadnji odstavek spremeni tako, da se glasi:

»Kulturna dediščina na območju I6 – Stransko polje

– A12 arheološko najdišče, tretji varstveni režim prekriva celotno območje urejanja.«

Doda nov odstavek, dopolnilno določilo za UE 16/c, ki se glasi:

»Do sprejetja LN novih ali nadomestnih stavb ni dovoljeno graditi. Prav tako ni dovoljeno povečevati kubusov obstoječih. Dovoljeni so le posegi, ki ohranjajo prostorske in investicijske pogoje realizacije LN.«

V sklopu III.3.7. zadnji odstavek spremeni tako, da se glasi:

»Kulturna dediščina na območju Livarna

A10 je razglašen kulturni spomenik s tretjim varstvenim režimom in prekriva celotno območje urejanja

– Z 24 in Z 25 – sta zgodovinska spomenika na območju tovarne – namenjena spominu na NOV.

V sklopu III.3.8. zadnji odstavek spremeni tako, da se glasi:

»Kulturna dediščina na območju Šolskega centra

– A10 razglašen kulturni spomenik tretji varstveni režim. Prekriva celotno območje urejanja.«

V sklopu III.3.10. drugi odstavek spremeni tako, da se glasi:

»Naravna dediščina na območju, ki se bo urejalo s PUP

– 9 – Stiški potok s pritoki

– 59 – tepke na križišču pred pokopališčem v Stični.«

v sklopu III.3.11 Kojina drugi odstavek spremeni tako, da se glasi

»Kulturna dediščina na območju Šolskega centra.

– A10 – razglašen kulturni spomenik drugi in tretji varstveni režim. Prekriva celotno območje urejanja.«

Doda nov odstavek, določilo za novi UE -S3/b, II/1-S3/c, ki se glasi:

»Do sprejetja LN novih ali nadomestnih stavb ni dovoljeno graditi. Prav tako ni dovoljeno povečevati kubusov obstoječih. Dovoljeni so le posegi, ki ohranjajo prostorske in investicijske pogoje realizacije LN.«

V sklopu III.3.12. tretji odstavek spremeni tako, da se glasi:

»Kulturna dediščina na območju Mali Boršt

– A10 razglašen kulturni spomenik tretji varstveni režim. Prekriva celotno območje urejanja.«

V sklopu III.3.13. tretji odstavek spremeni tako, da se glasi:

»Kulturna dediščina na območju Farme

– U68 – Opatova kapela (prvi varstveni režim)

– Z20 – plošča posvečena NOB.

Naravna dediščina na območju Farme

– 69 – lipovec pri farmi Ljubljanskih mlekarn.«

V sklopu III.3.5-I5-Studenec, se doda nov odstavek, določilo za novo UE 15-Studenec, ki se glasi:

»V kolikor so izpolnjeni ostali pogoji, se lahko gradi nove stanovanjske stavbe, in sicer le v gabaritih gradbenih linij severne in južne fasade obstoječe sosednje hiše na vzhodni strani. Hkrati nova stavba ne sme presegati višine omenjene referenčne stavbe v višini kapi in slemen.«

V sklopu III.3.18. zadnji odstavek spremeni tako, da se glasi:

»Kulturna dediščina Malo Hudo

– A08 arheološko območje – rimske ceste se vleče preko celega območja ob regionalni cesti

– U51 – kapela

– U52 – Fedranova Graščina prvi varstveni režim in

– Z 13 – Malo Hudo 6 – spominska plošča.

Naravna dediščina Malo Hudo

– 1 – Višnjica s poplavnimi ravnicami,

– 48 – lipa pri hiši Malo Hudo 20

– 49 – rumeni dren pri hiši Malo Hudo 20

– 50 – rumeni dren pri hiši b.š.

– 51 – pušpan pri vodnjaku v vasi Malo Hudo

– 52 – lipa pri podvozu pri Tičku

– 53 – lipa pri hiši pri gasilskem domu,

– 54 – lipa pri trgovini Univerzal v Malem Hudem.«

V sklopu III.3.19. zadnji odstavek spremeni tako, da se glasi:

»Kulturna dediščina – Spodnja Draga

– U129 – cerkev Sv. Tomaža

– U130 kapela matere božje

– U131 in U132 – razpeli ob cesti

– A20 – posamične arheološke najdbe v naselju.

Naravna dediščina – Spodnja Draga

– Ob dovozni cesti k Sv. Tomažu sta dve lipi in oreh št, 129

– 130 in 131 – naravna dediščina.«

v sklopu III.3.21. zadnji odstavek spremeni tako, da se glasi:

»Kulturna dediščina – Mala Dobrava

– U45 razpelo ob prometnici.«

V sklopu III.3.17 I8 P proizvodna enota bivši Agrostroj, se doda nov odstavek, dopolnilno določilo za UE II/1-D1, ki se glasi:

»Novi nadomestni stavbni volumni naj bodo:

– orientirani v smeri plastni (S/SV-J/JV);

– z razmerjem stranic v tlorisu vsaj 1:2 ali več;

– s streho z enovito strešno površino, načeloma z oblikovno ravno streho, z enovitim -kapom v celotni dolžini;

– visoke največ do absolutne višine najvišjega osnovnega kubusa obstoječe stavbe na UE oziroma največ 12 m od nivoja obstoječega manipulativnega dvorišča.«

V sklopu III.3.10 S 2/2 –Stična Gaberje se doda nov odstavek, določilo za novo UE: II/1-E, ki se glasi:

»Stavbna struktura naj se oblikuje v skladu z naslednjimi merili:

– dostopna pot naj bo široka min. 5,0 m;

– gradbene parcele so lahko namenjene le stanovanjskim hišam-bivanju;

– velikost parcele in stavb mora zagotavljati razmerje med pozidanimi in nepozidanimi površinami med 0,2 in 0,35;

– na posamezni gradbeni parceli se lahko gradi največ ena stanovanjska hiša ter (izključno na gradbeni liniji) največ en enostavni objekt po ZGO-1 in veljavnih podzakonskih aktih; poleg njega se lahko brez omejitev glede lokacije gradi tudi vrtna uta; za omenjen enostavni objekt veljajo spodaj navedena oblikovna določila za pomožni kubus stanovanjske hiše;

– osnovni kubusi stavb so lahko široki največ 10 m in visoki največ P+M;

– z opredeljenim, gradbenimi linijami (ki določajo gabarite stavb proti javnemu prostoru) in gradbenimi mejami (ki določajo mejo dovoljenih gradbenih posegov izven nivoja ureditve javnih prostorov);

– osnovni kubusi stavb in njihova slemena so lahko orientirani le vzdolž plastnic raščenega zemljišča, v območju smeri sever/ severovzhod – jug/ jugozahod;

– strehe imajo lahko le enovite strešne površine, s strukturirano površino brez svetlobnih refleksov, z naklonom med 38 in 45°; kritina je lahko le opečno rdeče ali sive barve.«

ter določilo za novo UE: II/1-2, ki se glasi:

»Dovoljene so le hortikulturne ureditve ter ureditve za kmetijsko rabo. Stavb ni dovoljeno graditi.«

Doda se novo določilo UE: II/1-1 – Štorovje ki se glasi:

»Posegi v območju se lahko realizirajo le v skladu z naslednjimi merili:

– »dostopna pot naj bo široka min. 5,0 m;

– gradbene parcele so lahko namenjene le stanovanjskim namenom, velike so lahko do 1000 m^2;

– velikost parcele in stavb mora zagotavljati razmerje med pozidanimi in nepozidanimi površinami med 0,2 in 0,35;

– na posamezni gradbeni parceli se lahko gradi največ ena stanovanjska hiša in (izključno na gradbeni liniji) največ en enostavni objekt po ZGO-1 in veljavnih podzakonskih aktih; poleg nje se lahko brez omejitev glede lokacije gradi tudi vrtna uta; za omenjen enostavni objekt veljajo spodaj navedena oblikovna določila za pomožni kubus stanovanjske hiše;

– stavbe so lahko postavljene na mejo ali pa od nje odmaknjene vsaj 3,0 m; osnovni kubus stanovanjske hiše naj bo na strani dostopnih poti, na katere se navezuje vsaj z eno točko glavne fasade lociran na gradbeni liniji;

– stanovanjske stavbe naj bodo vzdolžno členjene na osnovne kubuse in pomožne kubuse;

– osnovni kubusi so lahko visoki največ K+P+1, pri čemer je lahko najvišja fasada, merjeno od nivoja ozelenjenega spodnjega roba do nivoja kapi glavne strehe osnovnega kubusa največ dve etaži oziroma 6,0 m, pri tem je lahko vhod v višje ležeče stavbe le iz nivoja javnega prostora v nivoju pritličja ali nadstropja v nižje ležeče, iz nivoja javnega prostora, pa v nivoju kleti v tlorisu so lahko široki največ 8 m, razmerje širine/dolžine pa ne sme biti manjše od 2:3; orientirani so lahko le vzdolž plastnic, njihova streha je lahko le simetrična ali asimetrična dvokapna streha z naklonom površin 45 stopinj in enovito strešno površino, strešni izzidki (fičare) so lahko le v spodnji tretjini strešnih površin, le trikotne ali pravokotne oblike z istim naklonom strešnih površin kot osnovna streha ali z ravno streho (z največjim razmerjem š:v=3:2 in le enega tipa na posamezni strešni površini; kritina je lahko le opečno rdeče barve, z avtohtonim vzorcem površinske profilacije;

– pomožni kubusi se lahko organizirajo le v podaljšku osnovnega kubusa, ob javnem prostoru; od osnovnega kubusa naj bodo vsaj 1,0 m nižji v kapi in slemenu; izven gradbene linije osnovnega kubusa lahko segajo največ za 1/2 širine osnovnega kubusa; njihova streha je lahko le ravna ali z istim naklonom in kritino kot streha osnovnega kubusa oziroma je lahko steklena;

– gradbeno dovoljenje za gradnjo posamezne stanovanjske hiše mora biti usklajeno s predhodnim pravnomoč-

nim gradbenim dovoljenjem, ki opredeljuje izgradnjo javnega prostora in javne infrastrukure ter vseh komunalnih priključkov posameznih gradbenih parcel na celotni UE; izvod takšnega gradbenega dovoljenja mora biti priložen vlogi za izdajo gradbenega dovoljenja za gradnjo na posamezni gradbeni parceli.«

26. člen

V 63. členu se v sklopu III.4.1. zadnji odstavek spremeni tako, da se glasi:

»Kulturna dediščina – Gorenja vas

– U140, U141 – kapeli ob prometnici

– E32 – Gorenja vas 10 – podkletena kašča,

– UR10 in Z45 – Gorenja vas 9 – Kastelčeva domačija – celotni kompleks in bližnja okolica.

Naravna dediščina – Gorenja vas

– 1 – potok Višnjica.«

V sklopu III.4.2. zadnji odstavek spremeni tako, da se glasi:

»Kulturna dediščina – Malo Črnelo

– UR09 – vedutno izpostavljeno in ohranjena notranjost naselja

– A23 najdbe antičnih predmetov III. in II. varstveni režim

– U137 – razpelo

– U138 – romanska cerkev Sv. Marjete

– U139 – kapela.

Naravna dediščina – Malo Črnelo

– 135 – dva oreha ob cesti

– 136 – lipa pri hiši št. 8 v Malem Črnelu.«

V sklopu III.4.3. Veliko Črnelo doda nov odstavek, določilo za novo UE: II/3-V1, ki se glasi:

»Posegi v območju se lahko realizirajo le v skladu z naslednjimi merili:

– dostopna pot naj bo široka min. 5,0 m, zagotovljen pa naj bo tudi varen promet pešca izven površin za motorni promet;

– gradbene parcele so lahko namenjene le stanovanjskim objektom in so lahko velike do 750 m^2;

– na posamezni gradbeni parceli se lahko gradi največ ena stanovanjska hiša ter (izključno na gradbeni liniji) največ ena pomožna stavba; ta je lahko tudi enostavni objekt – stavba po ZGO-1 in veljavnih podzakonskih aktih; poleg nje se lahko brez omejitev glede lokacije gradi tudi vrtna uta; za omenjeno pomožno stavbo veljajo spodaj navedena oblikovna določila;

– stavbe so lahko postavljene na mejo s sosednjo gradbeno parcelo ali pa od nje odmaknjene vsaj 3,0 m;

– stanovanjske hiše so lahko visoke do (K)+P+M s kolenčnim zidom do 1,4 m, v tlorisnih gabaritih pa 8 x 11,5 do 15 m; pri tem je lahko glavni vhod le iz nivoja javnega prostora v nivoju pritličja (+ 0,50 m); orientirani so lahko le vzdolž gradbenih linij, ki so opredeljene v grafičnem delu odloka; njihova streha je lahko le simetrična dvokapna streha z naklonom 45 stopinj in enovito strešno površino; posamezna hiša ima lahko le en strešni izzidek v prečni osi, nad glavnim vhodom, tak izzidek ima lahko streho le v isti geometriji kot je osnovna streha stavbe, pri čemer lahko sega izven gradbene linije v smeri javnega prostora do 2,5 m; na glavnih fasadah (ob najpomembnejšem javnem prostoru oziroma na strani glavnega vhoda) gradnja balkonov ni dovoljena;

– pomožni objekti so lahko le prostostoječi pritlični objekti, odmaknjeni vsaj 2 m od osnovnega objekta ali pa so z njim spojeni; široki so lahko 5 m in dolgi med 5 in 7 m, s toleranco + 20, kolenčni zid naj bo skrit pod kapjo; streha le lahko le ravna ali z naklonom in geometrijo ter orientacijo kot osnovna stavba katere od sosednjih hiš;

– kritina vseh poševnih streh je lahko le enotna, opečno rdeče barve, z avtohtonim vzorcem površinske profilacije;

– gradbeno dovoljenje za gradnjo posamezne stanovanjske hiše mora biti usklajeno s predhodnim pravnomočnim gradbenim dovoljenjem, ki opredeljuje izgradnjo javnega prostora in javne infrastrukure ter vseh komunalnih priključkov posameznih gradbenih parcel na celotni UE; izvod takšnega gradbenega dovoljenja mora biti priložen vlogi za izdajo gradbenega dovoljenja za gradnjo na posamezni gradbeni parceli.«

V sklopu III.4.3. zadnji odstavek spremeni tako, da se glasi:

»Kulturna dediščina – Veliko Črnelo

– Z44 – spominska plošča borcem NOV.

Naravna dediščina – Veliko Črnelo

– 133 – Černelski potok.«

V sklopu III.4.4. zadnji odstavek spremeni tako, da se glasi:

»Kulturna dediščina – Škrjanče

– U136 – kapela

– E31 – Škrjanče 1, delno podkleten zidan stanovanji objekt.«

V sklopu III.4.5. drugi odstavek spremeni tako, da se glasi:

»Kulturna dediščina – Mrzlo Polje

– A22 – arheološka lokaliteta, III. varstveni pas.«

V sklopu III.4.6. zadnji odstavek spremeni tako, da se glasi:

»Kulturna dediščina – Mleščevo

– A21 posamično arheološko najdišče

– U135, U134 in U133 – kapeli in razpelo ob nekdanjih vstopih v vas

– E30 – Melščevo B.Š. stanovanjski objekt.

Naravna dediščina – Mleščevo

– Višnjica

– 134 – hišna lipa pri Mleščevem.«

27. člen

Odlok začne veljati naslednji dan po objavi v Uradnem listu Republike Slovenije.

Št. 35001-0010/00

Ivančna Gorica, dne 29. septembra 2005

Župan
Občine Ivančna Gorica
Jernej Lampret, prof., l.r.

3982. Odlok o spremembah in dopolnitvah Odloka o prostorskoureditvenih pogojih za PPC IV. – Dolina Krke

Na podlagi 23. in 175. členom Zakona o urejanju prostora (Uradni list RS, št. 110/02, 8/03 – popr.) in 16. člena Statuta Občine Ivančna Gorica (Uradni list RS, št. 89/04) je Občinski svet Občine Ivančna Gorica na 22. seji dne 29. 9. 2005 sprejel

O D L O K
o spremembah in dopolnitvah Odloka o prostorskoureditvenih pogojih za PPC IV. – Dolina Krke

1. člen

V Odloku o spremembah in dopolnitvah Odloka o prostorskoureditvenih pogojih za PPC IV. – Dolina Krke, objavljenem v Uradnem vestniku Občine Ivančna Gorica, št. 6/02 z dne 26. 10. 2000, se v 1. členu pika na koncu stavka spremeni v vejico ter se besedilo dopolni tako, da se glasi: »z zadnjo dopolnitvijo in uskladitvijo v februarju 2005, ki jih je izdelala Struktura, delavnica forme in vsebine.«

2. člen

V 2. členu se v tretjem odstavku v sklopu grafični del dodata novi alinei, ki se glasita:

»–prikaz naravovarstvenih smernic za spremembe in dopolnitve prostorskoureditvenih pogojev je podrobno prikazana v digitalnem zapisu in dopolnilnem, posebnem grafičnem izpisu, ki je tudi sestavni del Odloka;

– grafični prikaz enot kulturne dediščine je prikazan v Strokovnih podlagah s področja varstva kulturne dediščine za spremembe in dopolnitve prostorskih sestavin Dolgoročnega in srednjeročnega plana občine Ivančna Gorica (ZVKDS, OE Ljubljana 2001), ki je sestavni del Odloka.«

3. člen

V 3. členu se v sklopu Prostorski ureditveni pogoji določajo črta zadnja alinea, besedilo se spremeni tako, da se dodata dve novi alinei, ki se glasita:

»– merila in pogoji za varovanje kulturne dediščine,

– merila in pogoji za varovanje naravnih vrednot.«

4. člen

V 4. členu se besedilo spremeni tako, da se glasi:

»Projekti za gradbeno dovoljenje naj v lokacijskem delu vsebujejo utemeljitve posega iz določil tega odloka, ki veljajo za predmetni prostor in predmetno vrsto posega, na katere se projekt nanaša. V vseh mejnih ali drugače manj jasnih primerih tolmačenja meril in pogojev tega odloka je potrebno izdelati dopolnilne strokovne podlage – vrednotenje obstoječega stanja in na njih temelječo oceno vplivov predmetnega posega v širšem prostoru, in sicer:

– oceno integracije v obstoječo urbano/ ruralno sredino, v kolikor gre za poseg, ki vpliva na spremembo takšne sredine – v skladu z merili in pogoji tega odloka, ki veljajo za prostor, v katerega se poseg umešča oziroma nanj vpliva,

– krajinsko oceno za posege, ki imajo vpliv na značilnosti dotične krajine,

– oceno vplivov na okolje za vse posege, za katere je to potrebno v skladu z veljavno zakonodajo.

Navedene sestavine lahko izdelajo le za to pooblaščene in verificirane institucije. Dopolnilne strokovne podlage morajo biti izdelane po načelih znanstveno-raziskovalnega dela. Tako dopolnilne strokovne podlage kot lokacijski del PGD, ki je na njih utemeljen, mora predhodno revidirati pooblaščena strokovna institucija s področja urejanja prostora.

Merila in pogoji odloka morajo biti upoštevane na vseh nivojih in kontekstih, ki posamezni poseg tangirajo – npr. po ureditvenih enotah, njihovih tipoloških delitvah, vrstah posegov, vrstah kontekstov (vas, mesto, krajina …) ipd.

Pomožni objekti po tem odloku so enostavni objekti po Pravilniku o vrstah zahtevnih, manj zahtevnih in enostavnih objektih …(Uradni list RS, št. 114/03, 130/04 – v nadaljevanju Pravilnik).

Interpretacija posameznih izrazov v tem odloku (npr. gradbena parcela …), razen spodaj opredeljenih, je po Zakonu o graditvi objektov (Uradni list RS, št. 102/4).

Dopolnilna gradnja

je novogradnja objekta ali naprave v strnjeno zazidanem območju naselja na stavbnem zemljišču, na katerem je mogoče zgraditi le posamičen objekt.

Adaptacije,

s katerimi se bistveno ne spreminjajo zunanjost, zmogljivost, velikost ali namen obstoječih objektov, so dela oziroma posegi na obstoječih objektih tako:

– da se ne spremeni vertikalni in horizontalni gabarit objekta in njegov videz,

– da se ne posega v konstrukcijske elemente objekta,

– da adaptacija objekta ne zahteva novih komunalnih in drugih priključkov ali takega povečanja zmogljivosti teh priključkov, za kar bi bila potrebna soglasja pristojnih komunalnih in drugih organizacij,

– da se ne spreminja osnovne namembnosti objekta.

Počitniški objekti

po tem odloku so objekti, zgrajeni v območjih predvidenih za gradnjo počitniških objektov.

Samine

so osamljene stare ali novejše legalno zgrajene stanovanjske hiše, kmetije, mlini, žage, kakor tudi nove kmetije izven strnjene poselitve naselij. Ponavadi samino sestavljajo gospodarski objekti in praviloma ena stanovanjska hiša, locirani okoli manipulativnega dvorišča. Sklop ponavadi obkroža sadovnjak.«

5. člen

V 6. členu se v sklopu Osnovna načela za urejanje naselij črta tretja alinea, besedilo se spremeni tako, da se dodata dve novi alinei, ki se glasita:

»– varovanje kulturne dediščine,

– varovanje naravnih vrednot.«

6. člen

V 7. členu se dodata nova odstavka, ki se glasita:

»Za urejevalne enote, ki v oznaki v grafičnem delu odloka vsebujejo tudi katero od črk E; V, K, W, D veljajo poleg splošnih in posebnih določil tudi splošna določila za urejevalno enoto, ki so v tem odloku navedena pod posamezno predmetno črkovno oznako urejevalne enote.

Posebna merila in pogoji, ki so za posamezno urejevalno enoto eventualno opredeljeni v 54. členu so pravno nadrejeni ostalim, splošnim merilom in pogojem v tem odloku.«

7. člen

V 9. členu se tretji odstavek spremeni tako, da se glasi: »Za posamične objekte, ki ne spadajo v površine VIII. kategorije, so pa evidentirani v dolgoročnem planu, je potrebno za vsak poseg izdelati dopolnilne strokovne podlage in ovrednotiti njihovo sprejemljivost v skladu in na način, ki je določen v 4. členu tega odloka. Isto velja za objekte brez kmetijske funkcije.«

Dodata se nova odstavka, ki se glasita:

»Objekti, ki so jih lastniki legalizirali po merilih in pogojih sanacijskega PUP, se nadalje urejajo v skladu z dopustnimi merili in pogoji za območje, na katerem se nahajajo.

Za te objekte je ne glede na lego in vrsto namembnosti, dopustno tekoče vzdrževanje in izvedba nujne funkcionalne dopolnitve.«

8. člen

V 11. členu se besedilo v celoti črta in nadomesti tako, da se glasi:

»Kmetijska zemljišča so namenjena pridelovalnim dejavnostim v kmetijstvu. Ob tem imajo prednost oblike sonaravnega, trajnostno naravnanega kmetijstva, ki ohranja in razvija identiteto krajine. Površine se urejajo v skladu z veljavno zakonodajo s tega področja. Poleg navedenega, so na območju kmetijskih zemljišč dopustne še nadomestne gradnje, rekonstrukcije in novogradnje:

– pomožnih infrastrukturnih objektov, kmetijsko-gozdarskih objektov, začasnih objektov, vadbenih objektov ter urbane opreme v skladu s pogoji Pravilnika;

– podzemnih komunalnih naprav in objektov ali izjemoma nadzemnih.«

9. člen

V celoti se črta 12. člen.

10. člen

V 15. členu se pod podnaslovom Začasni objekti doda nov, sedaj prvi odstavek, ki se glasi:

»Poleg meril, navedenih v Pravilniku, veljajo še naslednja določila:«

11. člen

V 19. členu se besedilo v celoti nadomesti z besedilom, ki se glasi:

»V območju brez izrazito enotne gradbene linije pri obstoječih objektih in brez enotnega zazidalnega sistema, mora biti odmik novogradnje:

– vsaj 5,0 m od roba utrjenega cestišča,

– vsaj toliko od parcelne meje, da je možno vzdrževanje in redna raba objekta, kadar ne gre za vrstno gradnjo,

– vsaj toliko od objekta na sosednji parceli kot določa svetlobno tehnična ocena.

Vsak projekt za gradbeno dovoljenje mora vsebovati tudi ureditve zunanjih površin: ureditev parkiranja, prometa, zelenih površin, eventualnih ograj in drugih prvin, ki vplivajo na urbanistični značaj gradbene parcele.«

12. člen

V 21. členu se v prvem stavku za besedo »zaselka« besedilo črta, vejica ostane, besedilo pa se spremeni tako, da se glasi: »še posebej višinskega gabarita naselja«.

Tretji odstavek se spremeni tako, da se glasi:

»Pomožni objekti morajo biti izvedeni skladno z oblikovanjem in materiali osnovnega objekta.

Pomožni objekti kot prizidki na fasadah, ki so vidne z javnih površin, morajo biti izvedeni tako, da se streha osnovnega objekta podaljša oziroma nadaljuje preko pomožnega objekta v istem naklonu, kot ga ima osnovna streha, ali se priključi osnovnemu objektu kot prečna streha.

Število pomožnih objektov je opredeljeno po Pravilniku, razen pri vikendih. Od parcelne meje morajo biti odmaknjeni vsaj 3,0 m ali pa postavljeni na njo. Isto velja za odmike med stavbami pri novozgrajenih in pomožnih objektih odmik med objekti naj bo vsaj 3,0 m ali pa naj se stikajo.«

13. člen

V 24. členu se v drugem odstavku črta zadnji stavek, ki se glasi: »Prizidki z ravnimi strehami niso dopustni.«

14. člen

V 31. členu se drugi odstavek spremeni tako, da se glasi:

»Pri oblikovanju novih posegov v prostor je potrebno s pomočjo posebnih strokovnih podlag in preglednih kart v merilu 1:2500 odčitati prostorsko raznolikost naselij ter jo na osnovi podanih kriterijev za urejanje posameznega naselja vgraditi skozi lokacijski postopek za vsak posamezen, konkreten primer. Pri večjih posegih v prostor je potrebno izdelati ureditveno situacijo (zazidalni preizkus) naselja, vendar pa je potrebno skladnost rešitve z merili in pogoji tega odloka, še posebej glede skladnosti urbanistične in arhitekturne tipologije, sooblikovanja javnega prostora naselja in meje naselja ter sooblikovanja naselbinskega telesa. Posebne strokovne podlage za tak poseg izdelajo v skladu z določili 4. člena tega odloka.«

15. člen

V 33. členu se doda besedilo, ki se glasi:

»Aktivne kmetije v ureditveni enoti, ki so takšne bile na dan uveljavitve tega odloka, se lahko urejajo v skladu z merili oblikovanja, ki veljajo za ureditveno enoto kmetije-K v 37. členu odloka.

V posameznih stavbah je dovoljeno organizirati tudi več stanovanj, v kolikor je zagotovljeno izpolnjevanje zgoraj navedenih oblikovnih meril, ustrezni odmiki od stavb na sosednjih parcelah, ustrezno priključevanje na javno infrastrukturo in predpisano število parkirnih mest.

Poleg bivanja so dovoljene tudi storitvene in obrtne dejavnosti:

– ki jih je mogoče organizirati v velikosti in formi stanovanjske stavbne strukture predmetne soseske;

– ki ne vežejo nase večjega motornega ali tovornega prometa, razen za občasno dostavo z vozili do 5 t;

– ko se na gradbeni enoti ohranja vsaj eno aktivno stanovanje;

– ki ne povzročajo dodatnih emisij v zrak, vodo in tla ter ne presegajo mejnih vrednosti hrupa, ki so predpisane za stanovanjska okolja;

– zelenih površin naj bo najmanj 30%.«

16. člen

V 35. členu se tretja alinea spremeni tako, da se glasi:

»– revitalizacija jedra je možna v skladu s kulturnovarstvenimi pogoji in kulturnovarstvenim soglasjem, pristojnega zavoda za varstvo kulturne dediščine,«.

17. člen

V 39. členu se besedilo v celoti nadomesti z besedilom, ki se glasi:

»Pogoji oblikovanja počitniških hiš:

– tlorisni gabarit: podolgovat z najmanjšim razmerjem stranic 1:1.4,

– višina: največ P+M; pri tem je pritličje pri vhodu največ 30 cm nad terenom, kolenčni zid pa je lahko visok največ 90 cm,

– streha: simetrična dvokapnica, z naklonom 38 do 45 stopinj.

Počitniški objekti so lahko tlorisne površine do 60 m^2. Poleg tega se lahko zgradijo tudi pomožni kubusi (npr. prizidki) po Pravilniku, vendar pod naslednjimi pogoji:

– z vsaj eno stranico se morajo v celotni dolžini stikati z osnovnim kubusom počitniškega objekta;

– naklon strehe in kritina sta lahko le ista kot pri strehi osnovnega kubusa počitniškega objekta ali pa imajo oblikovano ravno streho; pomožni kubus ob vzdolžni fasadi ima lahko le vzdolžno orientirano streho, na čelih pa je lahko streha le prečna ali pa kot podaljšek strehe osnovnega kubusa na isti višinski koti;

– široki so lahko največ 3,0 m merjeno od stične fasade z osnovnim kubusom.

Po Pravilniku se lahko, poleg ene počitniške stavbe, gradi le en samostojen enostaven objekt – stavba, in sicer kot pomožen objekt, v skladu z zgoraj navedenimi merili. Od drugih vrst objektov se lahko po Pravilniku gradijo le še ograje, škarpe, v celoti vkopan vodnjak s čistilnim sistemom, greznica, usklajena z merili Pravilnika, ter individualni rezervoar za utekočinjeni naftni plin ali nafto. Pri umestitvi slednjega v prostor je potrebno upoštevati, poleg predpisanih varnostnih kriterijev, tudi naslednje pogoje:

– znotraj naselij, v kolikor niso v celoti vkopane, se oblikujejo v skladu z merili umeščanja pomožnih stavb;

– izven naselij, na zunanjih mejah naselij, v območjih varovanja naravne in kulturne dediščine, na vinogradniški GE na nagnjenih terenih nagibom nad 10% (merjeno na nasprotnih mejah) naj bodo vsaj s treh strani (v tlorisni projekciji) v celotni višini vkopani v zemljo;

– umeščajo se lahko le na GE, na katerih se predmetno gorivo uporablja;

– v celoti vkopan vodnjak s čistilnim sistemom;

– greznica, po 8. členu Pravilnika.

V primeru, da se v območju, namenjenem gradnji počitniških objektov nahaja kmetijsko gospodarstvo, stanovanjski objekt ali druge vrste legalno zgrajenih objektov, se za take objekte smiselno upoštevajo določila 9. člena tega odloka.

Rekonstrukcije ali spremembe namembnosti starih kmečkih hiš in gospodarskih poslopij v počitniške objekte je investitor dolžan izvršiti tako, da objekt obdrži osnovne gabarite in kritino, razpored in velikost oken, obdelava in barva fasade. Avtohtono vegetacijo je treba ohraniti v čim večji meri.«

18. člen

V 44. členu se doda nov drugi odstavek, ki se glasi:

»Odmik novozgrajenega objekta mora slediti regulacijskim linijam in gradbenim mejam v prostoru – mejam do

katerih lahko segajo objekti v smeri proti javnemu prostoru – cesti ali javni poti. Ureditve na gradbenih parcelah, ki so predvsem internega značaja (škarpe, ograje, tlaki, zelenice in drugi objekti za potrebe gradbene parcele) se lahko gradijo le do gradbene meje. V prehodnem obdobju, do sprejetja PRO je investitor dolžen pridobiti predhodno mnenje in tudi soglasje pooblaščenega upravljavca predmetnega javnega prostora. V kolikor regulacijska linija in/ali gradbena meja ni sta določeni se opredeli s spodaj navedenimi odmiki od roba cestnega telesa oziroma funkcionalne prometne površine (robnika oziroma roba asfalta oziroma vozišča pri makadamskih poteh):

– pri regionalni cesti regulacijska linija 8,0 m; gradbena meja 3,0 m;

– pri lokalni cesti regulacijska linija 4,0 m; gradbena meja 2,0 m;

– pri javni poti regulacijska linija 3,0 m in gradbena meja 2,0 m.«

19. člen

V 47. členu se zadnji odstavek črta.

Na koncu drugega odstavka se doda stavek, ki se glasi: »Pri posameznih objekti, ki so zelo oddaljeni od transformatorske postaje, je dovoljeno napajanje z agregatom.«

20. člen

V 50. členu se prvi odstavek spremeni tako, da se glasi:

»Posegi v prostor so dopustni le, če ne povzročajo v okolju večjih motenj, kot so s predpisi dovoljene. Pri vseh posegih je potrebno upoštevati normativne določbe glede zaščite okolja, to je varovanje okolja pred prekomernimi nivoji hrupa, elemente naravne osvetlitve in osončenja bivalnih prostorov. Obstoječe objekte in dejavnosti, ki teh meril ne dosegajo, je potrebno sanirati.«

V podnaslovu Varstvo zraka se besedilo prvega odstavka spremeni tako, da se glasi:

»Vsi viri onesnaženja morajo biti grajeni, opremljeni in vzdrževani tako, da se upoštevajo elementi varovanja okolja pred prekomernimi emisijami onesnaževanja zraka – ne izpuščajo v zrak večjih koncentracij škodljivih snovi, kot je to določeno s predpisi in drugimi pravnimi akti s področja varstva okolja. Pri tem se upošteva roža vetrov.«

V podnaslovu Varstvo voda in vodnih virov se doda nova prva alinea z besedilom, ki se glasi:

»Pri vsakem poseganju v prostor se upošteva zakonodaja s tega področja.

V skladu s 86. členom Zakona o vodah, ZV-1 (Uradni list RS, št. 67/02) so na poplavnem območju prepovedane vse dejavnosti in vsi posegi, ki imajo lahko ob poplavi škodljiv vpliv na vode, vodna in priobalna zemljišča ali povečujejo poplavno ogroženost območja, razen posegov, ki so namenjeni varstvu pred škodljivim delovanjem voda.

Zacevljanje in prekrivanje vodotokov je strogo prepovedano, razen na krajših razdaljah, ki omogočajo dostop oziroma prehod preko potoka, v primeru, da gre za objekte javne prometne infrastrukture (mostovi, propusti na javnih cestah).

Lokalna skupnost po 92. členu ZV-1(Uradni list RS, št. 67/02) skrbi za varstvo pred škodljivim delovanjem voda v ureditvenih območjih naselij, kar zajema zlasti ukrepe za zmanjševanje odtoka padavinskih voda in urbanih površin in ukrepe za omejevanje izlitja komunalnih in padavinskih voda.«

V podnaslovu Varstvo pred požarom se doda nova prva alinea z besedilom, ki se glasi:

»Pri vseh obstoječih in novih objektih je obvezno upoštevati veljavno zakonodajo področja varstva pred požarom.«

21. člen

V 51. členu se doda nov odstavek, s podnaslovom »Ohranjanje narave«, ki se glasi:

»Pri načrtovanju posegov v prostor se upoštevajo usmeritve, izhodišča in pogoji za varstvo naravnih vrednot in zavarovanih območij ter ohranjanje biotske raznovrstnosti navedeni v strokovnem gradivu »Naravovarstvene smernice za spremembe in dopolnitve prostorskoureditvenih pogojev za PPC IV-Dolina Krke« (ZRSVN, OE Ljubljana, januar 2005), ki so priloga temu odloku in se hranijo na sedežu občine Ivančna Gorica.«

Zavarovana območja:
Krška jama (evid. št. 82)
Krka (evid. št. 128 V)
Valična vas – lipa pri kapelici (evid. št. 784)
Valična vas – lipa (evid. št. 904)
Gradiček – maklen nad izvirom Krke (evid. št. 3505)
Podbukovje – vrba (evid. št. 3593)
Muljava – lipa (evid. št. 7950)
Muljava – vrba ob Višnjici (evid. št. 904)
Šuštarjevi hrasti (evid. št. 7955)

Naravne vrednote:
Krška jama (evid. št. 82)
Krka (evid. št. 128 V)
Valična vas – lipa pri kapelici (evid. št. 784)
Rivčja jama (evid. št. 903)
Globočec – potok (evid. št. 1189)
Dučova jama (evid. št. 1517)
Vodena jama (evid. št. 1518)
Rutarjev dol (evid. št. 1519)
Kalska zijalka (evid. št. 1521)
Brezno pri Javharici (evid. št. 1523)
Gradiček – tepka (evid. št. 3500)
Poltarca (evid. št. 3504)
Gradiček – maklen nad izvirom Krke (evid. št. 3505)
Smrečje – beli gaber 1 (evid. št. 3519)
Smrečje – beli gaber 2 (evid. št. 3518)
Dolnja vodena jama (evid. št. 3540)
Obrh (evid. št. 3544)
Jama v Prestrani (evid. št. 3573)
Matizalov studenec (evid. št. 3574)
Globočec – izvir (evid. št. 3576)
Dečki studenec (evid. št. 3577)
Bokrova jama (evid. št. 3581)
Podbukovje – izvir (evid. št. 3588)
Lipovka (evid. št. 3590)
Podbukovje – vrba (evid. št. 3593)
Antovkov skedenj (evid. št. 3601)
Anzljeva jama (evid. št. 3602)
Mala Prestrana (evid. št. 4065)
Krka – izvir (evid. št. 4386)
Velika Prestrana (evid. št. 4387)
Lučki dol – uvala (evid. št. 4397)
Višnjica – spodnji tok (evid. št. 7592)
Globočec – nahajališče fosilov (evid. št. 7721)
Znojile – izvir (evid. št. 7949)
Muljava – lipa (evid. št. 7950)
Muljava – vrba ob Višnjici (evid. št. 7951)
Krška vas – izviri (evid. št. 7952)
Bukovje – izvir pod Stražnikom (evid. št. 7953)
Sišica (evid. št. 7954)
Šuštarjevi hrasti (evid. št. 7955)
Beč – izviri (evid. št. 7956)
Lahki potok (evid. št. 8023)
Bržiček (evid. št. 8024)
Ušivec (evid. št. 8025)
Jama pod Poltarico (evid. št. 8108)

Ekološko pomemba območja:
Krška jama (koda 30119)
Vodena jama (koda 37900)
Krka (koda 65100)
Osrednje območje življenjskega prostora velikih zveri (koda 80000)

Posebna varstvena območja (območja Natura 2000):
Vodena jama (koda SI 3000152)
Krška jama (koda SI 3000170)
Globočec – izvir (koda SI 3000204)
Krka (koda SI 3000227)

Doda se nov odstavek s podnaslovom »Varstvo kulturne dediščine«, ki se glasi:

»Sestavni del odloka je evidentirana kulturna dediščina, ki je navedena v Strokovnih podlagah s področja varstva kulturne dediščine za spremembe in dopolnitve prostorskih sestavin Dolgoročnega in srednjeročnega plana občine Ivančna Gorica (ZVKDS, OE Ljubljana 2001). Vse enote kulturne dediščine so razvidne tudi iz grafičnega dela PUP.

Pred vsakim posegom v objekt ali območje kulturne dediščine je v skladu s predpisi, ki urejajo varstvo kulturne dediščine, potrebno pridobiti kulturnovarstvene pogoje in kulturnovarstveno soglasje pristojnega zavoda za varstvo kulturne dediščine. Enako je potrebno pridobiti kulturnovarstvene pogoje in kulturnovarstveno soglasje pristojnega zavoda za varstvo kulturne dediščine tudi pred načrtovanjem gradenj in prostorskih ureditev, ki lahko vplivajo na režim varstva, ohranjanja in vzdrževanja nepremične kulturne dediščine

Na objektih in območjih kulturne dediščine, ki so razglašeni za kulturne spomenike, so posegi dovoljeni v skladu z zakonskimi določili oziroma z določili razglasitvenega dokumenta.«

22. člen

V 54. členu se v sklopu IV/5 AMBRUS Z NASELJI se v podnaslovu Ambrus na koncu doda novo določilo, ki se glasi: »Območje je namenjeno izgradnji javnih ureditev – poslovilnega objekta, parkirišč in druge javne infrastrukture, povezane s tem.«

V sklopu ŽVAJDRGA se na koncu doda novo določilo, ki se glasi:

»4. določilo IV/3-1: Do sprejetja LN novih ali nadomestnih stavb ni dovoljeno gradit. Prav tako ni dovoljeno povečevati kubusov obstoječih. Dovoljeni so le posegi, ki ohranjajo prostorske in investicijske pogoje realizacije LN.«

V sklopu KRKA, KRŠKA VAS se 2. točka spremeni tako, da se glasi: »za celotno območje varovanega naselja Krka (UR 501145 Krka – Vas) je potrebno izdelati zazidalni preizkus«.

23. člen

Ta odlok začne veljati naslednji dan po objavi v Uradnem listu Republike Slovenije.

Št. 35001-0009/00
Ivančna Gorica, dne 29. septembra 2005

Župan
Občine Ivančna Gorica
Jernej Lampret, prof., l.r.

3983. Odlok o spremembah in dopolnitvah Odloka o prostorskoureditvenih pogojih za PPC 1/2 – Leskovec in II/2 – Metnaj

Na podlagi 23. in 175. členom Zakona o urejanju prostora (Uradni list RS, št. 110/02, 8/03 – popr.) in 16. člena Statuta Občine Ivančna Gorica (Uradni list RS, št. 89/04) je Občinski svet Občine Ivančna Gorica na 22. seji dne 29. 9. 2005 sprejel

O D L O K
o spremembah in dopolnitvah Odloka o prostorskoureditvenih pogojih za PPC 1/2 – Leskovec in II/2 – Metnaj

1. člen

V Odloku o spremembah in dopolnitvah Odloka o prostorskoureditvenih pogojih za PPC 1/2 – Leskovec in II/2 – Metnaj, objavljenem v Uradnem vestniku Občine Ivančna Gorica, št. 1/2000 z dne 29. februarja 2000, se v 1. členu pika na koncu stavka spremeni v vejico ter se besedilo dopolni tako, da se glasi: »z zadnjo dopolnitvijo in uskladitvijo v februarju 2005, ki jih je izdelala Struktura, delavnica forme in vsebine.«.

2. člen

V 2. členu se v sklopu Grafični del dodata novi alinei, ki se glasita:

»– prikaz naravovarstvenih smernic za spremembe in dopolnitve prostorskoureditvenih pogojev je podrobno prikazana v digitalnem zapisu in dopolnilnem, posebnem grafičnem izpisu, ki je tudi sestavni del Odloka;

– grafični prikaz enot kulturne dediščine je prikazan v Strokovnih podlagah s področja varstva kulturne dediščine za spremembe in dopolnitve prostorskih sestavin Dolgoročnega in srednjeročnega plana občine Ivančna Gorica (ZVKDS, OE Ljubljana 2001), ki je sestavni del Odloka.«

3. člen

V 3. členu se v sklopu Prostorski ureditveni pogoji določajo črta zadnja alinea, besedilo se spremeni tako, da se dodata dve novi alinei, ki se glasita:

»– Merila in pogoji za varovanje kulturne dediščine
– Merila in pogoji za varovanje naravnih vrednot.«

4. člen

V 4. členu se besedilo spremeni tako, da se glasi:

»Projekti za gradbeno dovoljenje naj v lokacijskem delu vsebujejo utemeljitve posega iz določil tega odloka, ki veljajo za predmetni prostor in predmetno vrsto posega, na katere se projekt nanaša. V vseh mejnih ali drugače manj jasnih primerih tolmačenja meril in pogojev tega odloka je potrebno izdelati dopolnilne strokovne podlage – vrednotenje obstoječega stanja in na njih temelječo oceno vplivov predmetnega posega v širšem prostoru in sicer:

– oceno integracije v obstoječo urbano/ ruralno sredino, v kolikor gre za poseg, ki vpliva na spremembo takšne sredine – v skladu z merili in pogoji tega odloka, ki veljajo za prostor, v katerega se poseg umešča oziroma nanj vpliva,

– krajinsko oceno za posege, ki imajo vpliv na značilnosti dotične krajine,

– oceno vplivov na okolje za vse posege, za katere je to potrebno v skladu z veljavno zakonodajo.

Navedene sestavine lahko izdelajo le za to pooblaščene in verificirane institucije. Dopolnilne strokovne podlage morajo biti izdelane po načelih znanstveno raziskovalnega dela. Tako dopolnilne strokovne podlage kot lokacijski del PGD, ki je na njih utemeljen, mora predhodno revidirati pooblaščena strokovna institucija s področja urejanja prostora.

Merila in pogoji odloka morajo biti upoštevane na vseh nivojih in kontekstih, ki posamezni poseg tangirajo – npr. po ureditvenih enotah, njihovih tipoloških delitvah, vrstah posegov, vrstah kontekstov (vas, mesto, krajina…) ipd.

Pomožni objekti po tem odloku so enostavni objekti po Pravilniku o vrstah zahtevnih, manj zahtevnih in enostavnih objektih … (Uradni list RS, št. 114/03, 130/04, v nadaljevanju: Pravilnik).

Interpretacija posameznih izrazov v tem odloku (npr. gradbena parcela …), razen spodaj opredeljenih, je po Zakonu o graditvi objektov (Uradni list RS, št. 102/4).

Dopolnilna gradnja

je novogradnja objekta ali naprave v strnjeno zazidanem območju naselja na stavbnem zemljišču, na katerem je mogoče zgraditi le posamičen objekt.

Adaptacije,

s katerimi se bistveno ne spreminjajo zunanjost, zmogljivost, velikost ali namen obstoječih objektov, so dela oziroma posegi na obstoječih objektih, tako:

– da se ne spremeni vertikalni in horizontalni gabarit objekta in njegov videz;

– da se ne posega v konstrukcijske elemente objekta,

– da adaptacija objekta ne zahteva novih komunalnih in drugih priključkov ali takega povečanja zmogljivosti teh pri-

ključkov, za kar bi bila potrebna soglasja pristojnih komunalnih in drugih organizacij,

– da se ne spreminja osnovne namembnosti objekta.

Počitniški objekti

po tem odloku so objekti, zgrajeni v območjih, predvidenih za gradnjo počitniških objektov.

Samine

so osamljene stare ali novejše legalno zgrajene stanovanjske hiše, kmetije, mlini, žage, kakor tudi nove kmetije izven strnjene poselitve naselij. Ponavadi samino sestavljajo gospodarski objekti in praviloma ena stanovanjska hiša, locirani okoli manipulativnega dvorišča. Sklop ponavadi obkroža sadovnjak.«

5. člen

V 6. členu se v sklopu Osnovna načela za urejanje naselij črta tretja alinea, besedilo se spremeni tako, da se dodata dve novi alinei, ki se glasita:

»– varovanje kulturne dediščine,

– varovanje naravnih vrednot.«

6. člen

V 7. členu se se dodata nova odstavka, ki se glasita:

»Za urejevalne enote, ki v oznaki v grafičnem delu odloka vsebujejo tudi katero od črk E; V, K, W, D veljajo poleg splošnih in posebnih določil tudi splošna določila za urejevalno enoto, ki so v tem odloku navedena pod posamezno predmetno črkovno oznako urejevalne enote.

Posebna merila in pogoji, ki so za posamezno urejevalno enoto eventualno opredeljeni v členih od 52 do 53 so pravno nadrejeni ostalim, splošnim merilom in pogojem v tem odloku.«

7. člen

V 8. členu se zadnja alinea spremeni tako, da se glasi:

»– gradnja objektov in naprav za potrebe obrambe, zaščite in reševanja,«,

ter se doda nova alinea, ki se glasi:

»– gradnje za potrebe verskih skupnosti.«

8. člen

V 9. členu se tretji odstavek spremeni tako, da se glasi:

»Za posamične objekte, ki ne spadajo v površine VIII. kategorije, so pa evidentirani v dolgoročnem planu, je potrebno za vsak poseg izdelati dopolnilne strokovne podlage in ovrednotiti njihovo sprejemljivost v skladu in na način, ki je določen v 4. členu tega odloka.«

Dodata se nova odstavka, ki se glasita:

»Objekti, ki so jih lastniki legalizirali po merilih in pogojih sanacijskega PUP, se nadalje urejajo v skladu z dopustnimi merili in pogoji za območje, na katerem se nahajajo.

Za te objekte je ne glede na lego in vrsto namembnosti, dopustno tekoče vzdrževanje in izvedba nujne funkcionalne dopolnitve.«

9. člen

V 11. členu se besedilo v celoti črta in nadomesti tako, da se glasi:

»Kmetijska zemljišča so namenjena pridelovalnim dejavnostim v kmetijstvu. Ob tem imajo prednost oblike sonaravnega, trajnostno naravnanega kmetijstva, ki ohranja in razvija identiteto krajine. Površine se urejajo v skladu z veljavno zakonodajo s tega področja.

Poleg navedenega, so na območju kmetijskih zemljišč dopustne še nadomestne gradnje, rekonstrukcije in novogradnje:

– pomožnih infrastrukturnih objektov, kmetijsko-gozdarskih objektov, začasnih objektov, vadbenih objektov, ter urbane opreme v skladu s pogoji Pravilnika;

– podzemnih komunalnih naprav in objektov ali izjemoma nadzemnih.«

10. člen

V celoti se črta 12. člen.

11. člen

V 15. členu se pod podnaslovom Začasni objekti doda nov, sedaj prvi odstavek, ki se glasi:

»Poleg meril, navedenih v Pravilniku, veljajo še naslednja določila:«.

12. člen

V 17. členu se doda nov, zadnji odstavek, ki se glasi:

»Posegi na vodnem in priobalnem zemljišču, ki sega na vodah 1. reda 15 m od meje vodnega zemljišča, na vodah 2. reda pa 5 m od meje vodnega zemljišča, so prepovedani, razen v primerih navedenih v 37. členu Zakona o vodah (ZV-1, Uradni list RS, št 67/02). Kot mejo vodnega zemljišča je šteti zgornji rob brežine vodotoka.«

13. člen

V 19. člen se besedilo v celoti nadomesti z besedilom, ki se glasi:

»V območju brez izrazito enotne gradbene linije pri obstoječih objektih in brez enotnega zazidalnega sistema, mora biti odmik novogradnje:

– vsaj 5,0 m od roba utrjenega cestišča,

– vsaj toliko od parcelne meje, da je možno vzdrževanje in redna raba objekta, kadar ne gre za vrstno gradnjo,

– vsaj toliko od objekta na sosednji parceli, kot določa svetlobnotehnična ocena.

Vsak projekt za gradbeno dovoljenje mora vsebovati tudi ureditve zunanjih površin: ureditev parkiranja, prometa, zelenih površin, eventualnih ograj in drugih prvin, ki vplivajo na urbanistični značaj gradbene parcele.«

14. člen

V 21. členu se v prvem stavku za besedo »zaselka« besedilo črta, vejica ostane, besedilo pa se spremeni tako, da se glasi: »še posebej višinskega gabarita naselja,«.

V tretjem odstavku se črta drugi stavek, ki se glasi: »Ravne strehe niso dopustne.«

Doda se nov odstavek, ki se glasi:

»Število pomožnih objektov je opredeljeno po Pravilniku, razen pri vikendih. Od parcelne meje mora biti odmaknjen vsaj 3,0 m ali pa postavljen na njo. Isto velja za odmike med stavbami pri novozgrajenih in pomožnih objektih – odmik med objekti naj bo vsaj 3,0 m ali pa naj se stikajo.«

15. člen

V 24. členu se v drugem odstavku črta zadnji stavek, ki se glasi: »Prizidki z ravnimi strehami niso dopustni.«

16. člen

V 31. členu se: doda nov prvi odstavek, ki se glasi:

»Pri oblikovanju novih posegov v prostor je potrebno s pomočjo posebnih strokovnih podlag in preglednih kart v merilu 1:2500 odčitati prostorsko raznolikost naselij ter jo na osnovi podanih kriterijev za urejanje posameznega naselja vgraditi skozi lokacijski postopek za vsak posamezen, konkreten primer. Pri večjih posegih v prostor je potrebno izdelati ureditveno situacijo (zazidalni preizkus) naselja, vendar pa je potrebno skladnost rešitve z merili in pogoji tega odloka, še posebej glede skladnosti urbanistične in arhitekturne tipologije, sooblikovanja javnega prostora naselja in meje naselja ter sooblikovanja naselbinskega telesa. Posebne strokovne podlage, ki se za tak poseg izdelajo v skladu z določili 4. člena tega odloka.«

17. člen

V 32. členu se doda besedilo, ki se glasi:

»Aktivne kmetije v ureditveni enoti, ki so takšne bile na dan uveljavitve tega odloka, se lahko urejajo v skladu z merili oblikovanja, ki veljajo za ureditveno enoto kmetije-K v 37. členu odloka.

V posameznih stavbah je dovoljeno organizirati tudi več stanovanj, v kolikor je zagotovljeno izpolnjevanje zgoraj na-

vedenih oblikovnih meril, ustrezni odmiki od stavb na sosednjih parcelah, ustrezno priključevanje na javno infrastrukturo in predpisano število parkirnih mest.«

Poleg bivanja so dovoljene tudi storitvene in obrtne dejavnosti:

– ki jih je mogoče organizirati v velikosti in formi stanovanjske stavbne strukture predmetne soseske;

– ki ne vežejo nase večjega motornega ali tovornega prometa, razen za občasno dostavo z vozili do 5 t;

– ko se na gradbeni enoti ohranja vsaj eno aktivno stanovanje;

– ki ne povzročajo dodatnih emisij v zrak, vodo in tla ter ne presegajo mejnih vrednosti hrupa, ki so predpisane za stanovanjska okolja;

– zelenih površin naj bo najmanj 30%.«

18. člen

V 38. členu se besedilo v celoti nadomesti z besedilom, ki se glasi:

»Pogoji oblikovanja počitniških hiš:

– tlorisni gabarit: podolgovat z najmanjšim razmerjem stranic 1:1.4,

– višina: največ P+M, pri tem je pritličje pri vhodu največ 30 cm nad terenom, kolenčni zid pa je lahko visok največ 90 cm,

– streha: simetrična dvokapnica, z naklonom 38 do 45 stopinj.

Počitniški objekti so lahko tlorisne površine do 60 m^2. Poleg tega se lahko zgradijo tudi pomožni kubusi (npr. prizidki) po Pravilniku, vendar pod naslednjimi pogoji:

– z vsaj eno stranico se morajo v celotni dolžini stikati z osnovnim kubusom počitniškega objekta;

– naklon strehe in kritina sta lahko le ista kot pri strehi osnovnega kubusa počitniškega objekta ali pa imajo oblikovano ravno streho; pomožni kubus ob vzdolžni fasadi ima lahko le vzdolžno orientirano streho, na čelih pa je lahko streha le prečna ali pa kot podaljšek strehe osnovnega kubusa na isti višinski koti;

– široki so lahko največ 3,0 m merjeno od stične fasade z osnovnim kubusom.

Po Pravilniku se lahko, poleg ene počitniške stavbe, gradi le en samostojen enostaven objekt – stavba, in sicer kot pomožen objekt, v skladu z zgoraj navedenimi merili. Od drugih vrst objektov se lahko po Pravilniku gradijo le še ograje, škarpe, v celoti vkopan vodnjak s čistilnim sistemom, greznica, usklajena z merili Pravilnika, ter individualni rezervoar za utekočinjeni naftni plin ali nafto. Pri umestitvi slednjega v prostor je potrebno upoštevati, poleg predpisanih varnostnih kriterijev, tudi naslednje pogoje:

– znotraj naselij, v kolikor niso v celoti vkopane, se oblikujejo v skladu z merili umeščanja pomožnih stavb;

– izven naselij, na zunanjih mejah naselij, v območjih varovanja naravne in kulturne dediščine, na vinogradniški GE na nagnjenih terenih nagibom nad 10% (merjeno na nasprotnih mejah) naj bodo vsaj s treh strani (v tlorisni projekciji) v celotni višini vkopani v zemljo;

– umeščajo se lahko le na GE, na katerih se predmetno gorivo uporablja;

– v celoti vkopan vodnjak s čistilnim sistemom;

– greznica, po 8. členu Pravilnika.

V primeru, da se v območju namenjenem gradnji počitniških objektov nahaja kmetijsko gospodarstvo, stanovanjski objekt ali druge vrste legalno zgrajenih objektov, se za take objekte smiselno upoštevajo določila 9. člena tega odloka.

Rekonstrukcije ali spremembe namembnosti starih kmečkih hiš in gospodarskih poslopij v počitniške objekte je investitor dolžan izvršiti tako, da objekt obdrži osnovne gabarite in kritino, razpored in velikost oken, obdelava in barva fasade.

Avtohtono vegetacijo je treba ohraniti v čim večji meri.«

19. člen

V 42. členu se doda nov drugi odstavek, ki se glasi:

»Odmik novozgrajenega objekta mora slediti regulacijskim linijam in gradbenim mejam v prostoru – mejam do katerih lahko segajo objekti v smeri proti javnemu prostoru – cesti ali javni poti. Ureditve na gradbenih parcelah, ki so predvsem internega značaja (škarpe, ograje, tlaki, zelenice in drugi objekti za potrebe gradbene parcele) se lahko gradijo le do gradbene meje. V prehodnem obdobju, do sprejetja PRO je investitor dolžen pridobiti predhodno mnenje in tudi soglasje pooblaščenega upravljavca predmetnega prostora. V kolikor regulacija linija ali gradbena meja nista določeni se opredeli z spodaj navedenimi odmiki od roba cestnega telesa oziroma funkcionalne prometne površine (robnika oziroma roba asfalta oziroma vozišča pri makadamskih poteh):

– pri regionalni cesti regulacijska linija 8,0 m; gradbena meja 3,0 m;

– pri lokalni cesti regulacijska linija 4,0 m; gradbena meja 2,0 m;

– pri javni poti regulacijska linija 3,0 m in gradbena meja 2,0 m.«

20. člen

V 47. členu se na koncu drugega odstavka doda stavek z besedilom, ki se glasi: »Pri posameznih objekti, ki so zelo oddaljeni od transformatorske postaje, je dovoljeno napajanje z agregatom.«

21. člen

V 48. členu se prvi odstavek spremeni tako, da se glasi:

»Posegi v prostor so dopustni le, če ne povzročajo v okolju večjih motenj, kot so s predpisi dovoljene. Pri vseh posegih je potrebno upoštevati normativne določbe glede zaščite okolja, to je varovanje okolja pred prekomernimi nivoji hrupa, elemente naravne osvetlitve in osončenja bivalnih prostorov. Obstoječe objekte in dejavnosti, ki teh meril ne dosegajo, je potrebno sanirati.«

V podnaslovu Varstvo zraka besedilo prvega odstavka spremeni tako, da se glasi:

»Vsi viri onesnaženja morajo biti grajeni, opremljeni in vzdrževani tako, da se upoštevajo elementi varovanja okolja pred prekomernimi emisijami onesnaževanja zraka – ne izpuščajo v zrak večjih koncentracij škodljivih snovi, kot je to določeno s predpisi in drugimi pravnimi akti s področja varstva okolja. Pri tem se upošteva roža vetrov.«

V podnaslovu Varstvo voda in vodnih virov na koncu odstavka doda besedilo, ki se glasi:

»Pri vsakem poseganju v prostor se upošteva zakonodaja s tega področja.

V skladu z 86. členom Zakona o vodah, ZV-1 (Uradni list RS, št. 67/02) so na poplavnem območju prepovedane vse dejavnosti in vsi posegi, ki imajo lahko ob poplavi škodljiv vpliv na vode, vodna in priobalna zemljišča ali povečujejo poplavno ogroženost območja, razen posegov, ki so namenjeni varstvu pred škodljivim delovanjem voda.

Zacevljanje in prekrivanje vodotokov je strogo prepovedano, razen na krajših razdaljah, ki omogočajo dostop oziroma prehod preko potoka, v primeru, da gre za objekte javne prometne infrastrukture (mostovi, propusti na javnih cestah).

Lokalna skupnost po 92. členu ZV-1(Uradni list RS, št. 67/02) skrbi za varstvo pred škodljivim delovanjem voda v ureditvenih območjih naselij, kar zajema zlasti ukrepe za zmanjševanje odtoka padavinskih voda in urbanih površin in ukrepe za omejevanje izlitja komunalnih in padavinskih voda.«

V podnaslovu Varstvo pred požarom se doda nov odstavek, ki se glasi:

»Pri vseh obstoječih in novih objektih je obvezno upoštevati veljavno zakonodajo področja varstva pred požarom.«

22. člen

V 49. členu se doda nov odstavek, s podnaslovom »Ohranjanje narave«, ki se glasi:

»Pri načrtovanju posegov v prostor se upoštevajo usmeritve, izhodišča in pogoji za varstvo naravnih vrednot in zavarovanih območij ter ohranjanje biotske raznovrstnosti navedeni v strokovnem gradivu »Naravovarstvene smernice za spremembe in dopolnitve prostorskoureditvenih pogojev za PPC I/2-Leskovec in II/2 Metnaj« (ZRSVN, OE Ljubljana, januar 2005), ki so priloga temu odloku in se hranijo na sedežu občine Ivančna Gorica.«

Zavarovana območja:
Kosca – dolina (evid. št. 147)
Kosca – slap (evid. št. 8017)
Naravne vrednote:
Kosca – dolina (evid. št. 147)
Katjuška skala (evid. št. 1023)
Šklopova jama II (evid. št. 3553)
Šklopova jama II (evid. št. 3554)
Žvenketulja (evid. št. 3592)
Šimenkovo brezno (evid. št. 3605)
Mekinje nad Stično – nahajališče fosilov (evid. št. 7720)
Višnjica – slapovi (evid. št. 7939)
Trsteniščica (evid. št. 7940)
Stiški potok (evid. št. 8015)
Bukovica (evid. št. 8016)
Kosca – slap (evid. št. 8017)
Višnjica – zgornji tok (evid. št. 8026)

Ekološko pomemba območja:
Šimenkova jama (koda 38800)

Posebna varstvena območja (območja Natura 2000):
Šimenkova jama (koda SI 3000208)«

doda nov odstavek, s podnaslovom »Varstvo kulturne dediščine«, ki se glasi:

»Sestavni del odloka je evidentirana kulturna dediščina, ki je navedena v Strokovnih podlagah s področja varstva kulturne dediščine za spremembe in dopolnitve prostorskih sestavin Dolgoročnega in srednjeročnega plana občine Ivančna Gorica (ZVKDS, OE Ljubljana 2001). Vse enote kulturne dediščine so razvidne tudi iz grafičnega dela PUP.

Pred vsakim posegom v objekt ali območje kulturne dediščine je v skladu s predpisi, ki urejajo varstvo kulturne dediščine, potrebno pridobiti kulturnovarstvene pogoje in kulturnovarstveno soglasje pristojnega zavoda za varstvo kulturne dediščine. Enako je potrebno pridobiti kulturnovarstvene pogoje in kulturnovarstveno soglasje pristojnega zavoda za varstvo kulturne dediščine tudi pred načrtovanjem gradenj in prostorskih ureditev, ki lahko vplivajo na režim varstva, ohranjanja in vzdrževanja nepremične kulturne dediščine.

Na objektih in območjih kulturne dediščine, ki so razglašeni za kulturne spomenike so posegi dovoljeni v skladu z zakonskimi določili oziroma z določili razglasitvenega dokumenta.«

23. člen

V 52. členu se sklop Vrh pri Višnji Gori dopolni, tako da se doda nov odstavek:

»V območju urejanja I/2-K1 so dovoljene: Nadomestne gradnje, ki se lahko gradijo tudi na novih lokacijah, vendar pa naj bodo stavbe po posegu:

– orientirane vzdolž plastnic oziroma smeri pobočja;
– locirane na zunanji rob vrtač;
– kolikor so locirane na zunanjem robu pobočja, so lahko visoke največ (K)+P+M (s kolenčnim zidom največ 1,2 m) – merjeno s strani višinske kote obstoječe glavne poti domačije.

Doda se določilo UE I/2-W1, ki se glasi:

»Do sprejetja PRO je v UE dovoljena tudi vzpostavitev lomljene asimetrične strehe, pri čemer je lahko višinska razlika med sicer vzporednima legama v slemenu največ 0,6 m. Naklon vseh strešnih površin mora biti enak.«

V sklopu Leskovec zadnji stavek spremeni tako, da se glasi: »Posegi v naselju so dopustni le v skladu s kulturnovarstvenimi pogoji in kulturnovarstvenim soglasjem, ki jih izda pristojni zavod za varstvo kulturne dediščine ter naravovarstvenimi pogoji in naravovarstvenim soglasjem, ki jih izda pristojni zavod za varstvo naravne dediščine.«

24. člen

V 53. členu se sklop Dobrava pri Stični dopolni tako, da se doda se nov odstavek:

»V območju urejanja II/2-K1 je dovoljena gradnja v skladu z naslednjimi merili:

stanovanjske stavbe (z enim ali več stanovanji);
– največja višina (K)+P+M – s kolenčnim zidom največ 1 m, koto pritličja pa na koti glavne ceste Dobrava-Pristava – na južni strani ±0.50 m;
– največjo širino stavbnega kubusa 10 m;
– osnovni kubus stavbe je lahko le v pravilnih formah kvadra, v tlorisu z razmerji vsaj 1:1,6 ali več;
– z identično orientacijo kot jo ima obstoječ kozolec;
– streha: simetrična dvokapnica z naklonom 38-45°, strešne površine so lahko le enovite in brez izzidkov.«

25. člen

Ta odlok začne veljati naslednji dan po objavi v Uradnem listu Republike Slovenije.

Št. 35003-0002/00
Ivančna Gorica, dne 29. septembra 2005

Župan
Občine Ivančna Gorica
Jernej Lampret, prof., l.r.

3984. Odlok o spremembah in dopolnitvah Odloka o prostorskoureditvenih pogojih za plansko celoto Šentvid pri Stični III/1, III/2 in III/3

Na podlagi 23. in 175. člena Zakona o urejanju prostora (Uradni list RS, št. 110/02, 8/03 – popr.) in 16. člena Statuta Občine Ivančna Gorica (Uradni list RS, št. 89/04) je Občinski svet Občine Ivančna Gorica na 22. seji dne 29. 9. 2005 sprejel

O D L O K
o spremembah in dopolnitvah Odloka o prostorskoureditvenih pogojih za plansko celoto Šentvid pri Stični III/1, III/2 in III/3

1. člen

V Odloku o spremembah in dopolnitvah Odloka o prostorskoureditvenih pogojih za plansko celoto Šentvid pri Stični III/1, III/2 in III/3, objavljenem v Uradnem listu RS, št. 1/01 z dne 8. januarja 2001, se v 1. členu pika na koncu stavka spremeni v vejico, ter se besedilo dopolni tako, da se glasi: »z zadnjo dopolnitvijo in uskladitvijo v februarju 2005, ki jih je izdelala Struktura, delavnica forme in vsebine.«.

2. člen

V 2. členu se v sklopu 2. grafični prikaz dodata novi alinei, ki se glasita:

»– prikaz naravovarstvenih smernic za spremembe in dopolnitve prostorskoureditvenih pogojev je podrobno prikazana v digitalnem zapisu in dopolnilnem, posebnem grafičnem izpisu, ki je tudi sestavni del Odloka

– grafični prikaz enot kulturne dediščine je prikazan v Strokovnih podlagah s področja varstva kulturne dediščine za spremembe in dopolnitve prostorskih sestavin Dolgoročnega in srednjeročnega plana občine Ivančna Gorica (ZVKDS, OE Ljubljana 2001), ki je sestavni del Odloka.«

3. člen

V 3. členu se v sklopu PUP Šentvid določajo merila in pogoje črta zadnja alinea, besedilo se spremeni tako, da se dodata dve novi alinei, ki se glasita:

»– merila in pogoji za varovanje kulturne dediščine

– merila in pogoji za varovanje naravnih vrednot.«

4. člen

V 4. členu se besedilo spremeni tako, da se glasi:

»Projekti za gradbeno dovoljenje naj v lokacijskem delu vsebujejo utemeljitve posega iz določil tega odloka, ki veljajo za predmetni prostor in predmetno vrsto posega, na katere se projekt nanaša. V vseh mejnih ali drugače manj jasnih primerih tolmačenja meril in pogojev tega odloka je potrebno izdelati dopolnilne strokovne podlage – vrednotenje obstoječega stanja in na njih temelječo oceno vplivov predmetnega posega v širšem prostoru in sicer:

– oceno integracije v obstoječo urbano/ ruralno sredino, v kolikor gre za poseg, ki vpliva na spremembo takšne sredine – v skladu z merili in pogoji tega odloka, ki veljajo za prostor, v katerega se poseg umešča oziroma nanj vpliva,

– krajinsko oceno za posege, ki imajo vpliv na značilnosti dotične krajine,

– oceno vplivov na okolje za vse posege, za katere je to potrebno v skladu z veljavno zakonodajo.

Navedene sestavine lahko izdelajo le za to pooblaščene in verificirane institucije. Dopolnilne strokovne podlage morajo biti izdelane po načelih znanstveno raziskovalnega dela. Tako dopolnilne strokovne podlage kot lokacijski del PGD, ki je na njih utemeljen, mora predhodno revidirati pooblaščena strokovna institucija s področja urejanja prostora.

Merila in pogoji odloka morajo biti upoštevane na vseh nivojih in kontekstih, ki posamezni poseg tangirajo – npr. po ureditvenih enotah, njihovih tipoloških delitvah, vrstah posegov, vrstah kontekstov (vas, mesto, krajina …) ipd.

Pomožni objekti po tem odloku so enostavni objekti po Pravilniku o vrstah zahtevnih, manj zahtevnih in enostavnih objektih … (Uradni list RS, št. 114/03, 130/04 – v nadaljevanju: Pravilnik).

Interpretacija posameznih izrazov, ki so uporabljeni v tem odloku (npr. gradbena parcela …), razen spodaj opredeljenih, je po Zakonu o graditvi objektov (Uradni list RS, št. 102/4).

Gradbena linija

V območjih, kjer so v grafičnem delu opredeljene gradbene linije je lahko osnovni kubus glavne stavbe umeščen le tako, da leži s celotno glavno fasado na gradbeni liniji. V območju med gradbeno linijo in javnim prostorom stavb ali njihovih delov ni dovoljeno graditi, v kolikor v tem odloku niso v posameznih delih izrecno dovoljeni. Projekti za gradbeno dovoljenje, ki obravnavajo izgradnjo javne infrastrukture za širše območje več stanovanjskih. hiš naj obsegajo tudi natančnejšo določitev gradbene linije – prenos iz merila 1:5000 v Odloku, v geodetski posnetek 1:500.

Dopolnilna gradnja

je novogradnja objekta ali naprave v strnjeno zazidanem območju naselja na stavbnem zemljišču, na katerem je mogoče zgraditi le posamičen objekt.

Adaptacije,

s katerimi se bistveno ne spreminjajo zunanjost, zmogljivost, velikost ali namen obstoječih objektov, so dela oziroma posegi na obstoječih objektih tako:

– da se ne spremeni vertikalni in horizontalni gabarit objekta in njegov videz;

– da se ne posega v konstrukcijske elemente objekta,

– da adaptacija objekta ne zahteva novih komunalnih in drugih priključkov ali takega povečanja zmogljivosti teh priključkov, za kar bi bila potrebna soglasja pristojnih komunalnih in drugih organizacij,

– da se ne spreminja osnovne namembnosti objekta.

Počitniški objekti

po tem odloku so objekti, zgrajeni v območjih predvidenih za gradnjo počitniških objektov.

Samine

so osamljene stare ali novejše legalno zgrajene stanovanjske hiše, kmetije, mlini, žage, kakor tudi nove kmetije izven strnjene poselitve naselij. Ponavadi samino sestavljajo gospodarski objekti in praviloma ena stanovanjska hiša, locirani okoli manipulativnega dvorišča. Sklop ponavadi obkroža sadovnjak.«

5. člen

V 6. členu se v sklopu Osnovna načela za urejanje naselij črta tretja alinea, besedilo se spremeni tako, da se dodata dve novi alinei, ki se glasita:

»– varovanje kulturne dediščine

– varovanje naravnih vrednot.«

6. člen

V 7. členu se dodata nova odstavka, ki se glasita:

»Za urejevalne enote, ki v oznaki v grafičnem delu odloka vsebujejo tudi katero od črk E; V, K, W, D veljajo poleg splošnih in posebnih določil tudi splošna določila za urejevalno enoto, ki so v tem odloku navedena pod posamezno predmetno črkovno oznako urejevalne enote.

Posebna merila in pogoji, ki so za posamezno urejevalno enoto eventualno opredeljeni v 27, 32 in 35 členu so pravno nadrejeni ostalim, splošnim merilom in pogojem v tem odloku.«

7. člen

V 8. členu se za petnajsto alineo doda nova šestnajsta alinea, ki se glasi:

»gradnja objektov za šport in rekreacijo,«.

V sedemnajsti alinei za besedo »obramba«, doda besedilo, ki se glasi:

»zaščita in reševanje,«.

8. člen

V 9. členu se peti odstavek spremeni tako, da se glasi:

»Za posamične objekte, ki ne spadajo v površine VIII. kategorije, so pa evidentirani v dolgoročnem planu, je potrebno za vsak poseg izdelati dopolnilne strokovne podlage in ovrednotiti njihovo sprejemljivost v skladu in na način, ki je določen v 4. členu tega odloka.

Objekti, ki so jih lastniki legalizirali po merilih in pogojih sanacijskega PUP, se nadalje urejajo v skladu z dopustnimi merili in pogoji za območje, na katerem se nahajajo.

Za te objekte je ne glede na lego in vrsto namembnosti, dopustno tekoče vzdrževanje in izvedba nujne funkcionalne dopolnitve.«

9. člen

V 11. členu se besedilo v celoti črta in nadomesti tako, da se glasi:

»Kmetijska zemljišča so namenjena pridelovalnim dejavnostim v kmetijstvu. Ob tem imajo prednost oblike sonaravnega, trajnostno naravnanega kmetijstva, ki ohranja in razvija identiteto krajine. Površine se urejajo v skladu z veljavno zakonodajo s tega področja.

Poleg navedenega, so na območju kmetijskih zemljišč dopustne še nadomestne gradnje, rekonstrukcije in novogradnje:

– pomožnih infrastrukturnih objektov, kmetijsko-gozdarskih objektov, začasnih objektov, vadbenih objektov, ter urbane opreme v skladu s pogoji Pravilnika,

– podzemnih komunalnih naprav in objektov ali izjemoma nadzemnih.«

10. člen

V celoti se črta 12. člen.

11. člen

V 15. členu se pod podnaslovom Začasni objekti doda nov, sedaj prvi odstavek, ki se glasi:

»Poleg meril, navedenih v Pravilniku veljajo še naslednja določila:«.

12. člen

V 16. členu se doda nov odstavek, ki se glasi:

»V območju avtocest je izvedba vseh dodatnih ukrepov v zvezi z varovanjem okolja zaradi obratovanja avtoceste, vključno z zaščito pred prekomernim hrupom je opredeljena kot obveznost lokalne skupnosti oziroma investitorjev širitve zazidalnih območij.«

13. člen

V 17. členu se doda nov, zadnji odstavek, ki se glasi:

»Posegi na vodnem in priobalnem zemljišču, ki sega na vodah 1. reda 15 m od meje vodnega zemljišča, na vodah 2. reda pa 5 m od meje vodnega zemljišča, so prepovedani, razen v primerih navedenih v 37. členu Zakona o vodah (ZV-1, Uradni list RS, št 67/02). Kot mejo vodnega zemljišča je šteti zgornji rob brežine vodotoka.«

14. člen

V 19. členu se besedilo spremeni tako, da se glasi:

»V območju brez izrazito enotne gradbene linije pri obstoječih objektih in brez enotnega zazidalnega sistema, mora biti odmik novogradnje:

– vsaj 5,0 m od roba utrjenega cestišča, odstopanja mora pripravljavec lokacijske dokumentacije posebej argumentirati,

– vsaj toliko od parcelne meje, da je možno vzdrževanje in redna raba objekta, kadar ne gre za vrstno gradnjo,

– vsaj toliko od objekta na sosednji parceli kot določa svetlobno tehnična ocena.

Vsak projekt za gradbeno dovoljenje mora vsebovati tudi ureditve zunanjih površin: ureditev parkiranja, prometa, zelenih površin, eventualnih ograj in drugih prvin, ki vplivajo na urbanistični značaj gradbene parcele.«

15. člen

V 21. členu se v četrtem odstavku besedilo spremeni tako, da se glasi:

»Pomožni objekti morajo biti skladni z oblikovanjem in materiali osnovnega objekta. Pomožni objekti kot prizidki na fasadah, ki so vidne z javnih površin, morajo biti izvedeni tako, da se streha osnovnega objekta podaljša oziroma nadaljuje preko pomožnega objekta ali se priključi osnovnemu objektu kot prečna streha. Naklon strehe prizidka mora biti enak naklonu strehe osnovnega objekta. Število pomožnih objektov je opredeljeno po Pravilniku, razen pri vikendih. Od parcelne meje morajo biti odmaknjeni vsaj 3,0 m ali pa postavljeni na njo. Isto velja za odmike med stavbami pri novozgrajenih in pomožnih objektih – odmik med objekti naj bo vsaj 3,0 m ali pa naj se stikajo.«

16. člen

V 24. členu se v drugem odstavku črta zadnji stavek, ki se glasi: »Prizidki z ravnimi strehami niso dopustni.«

17. člen

v 27. členu se doda nov podnaslov »Posebni pogoji in merila«, z besedilom določil, ki se glasita:

»– UE III/3-1-Do sprejetja OPR novih stavb ni dovoljeno graditi ter spreminjati zunanjosti obstoječih stavb.«

– UE III/3-2: Do sprejetja LN novih ali nadomestnih stavb ni dovoljeno graditi. Prav tako ni dovoljeno povečevati kubusov obstoječih. Dovoljeni so le posegi, ki ohranjajo prostorske in investicijske pogoje realizacije LN.«

18. člen

V 31. členu se doda nov prvi odstavek, ki se glasi:

»Merila in pogoji se nanašajo na posege v naseljih. Pri oblikovanju novih posegov v prostor je potrebno s pomočjo posebnih strokovnih podlag in preglednih kart v merilu 1:2500 odčitati prostorsko raznolikost ter kvalitete predmetnega naselja ter jih v lokacijskem delu PGD predstaviti kot merila kvalitetne vključitve novih posegov v prostor. Pri večjih posegih je potrebno v lokacijskem delu PGD izdelati ureditveno situacijo (zazidalni preizkus) naselja, vendar pa je potrebno skladnost rešitve uskladiti z merili in pogoji tega odloka in v strokovnih podlagah ugotovljenih meril, še posebej glede skladnosti urbanistične in arhitekturne tipologije, sooblikovanja javnega prostora naselja in meje naselja ter sooblikovanja naselbinskega telesa. Posebne strokovne podlage za tak poseg se izdelajo v skladu z določili 4. člena tega odloka.«

19. člen

V 32. členu se doda besedilo, ki se glasi:

»Aktivne kmetije v ureditveni enoti, ki so takšne bile na dan uveljavitve tega odloka, se lahko urejajo v skladu z merili oblikovanja, ki veljajo za ureditveno enoto kmetije-K v 37. členu odloka.

V posameznih stavbah je dovoljeno organizirati tudi več stanovanj, v kolikor je zagotovljeno izpolnjevanje zgoraj navedenih oblikovnih meril, ustrezni odmiki od stavb na sosednjih parcelah, ustrezno priključevanje na javno infrastrukturo in predpisano število parkirnih mest.

Poleg bivanja so dovoljene tudi storitvene in obrtne dejavnosti:

– ki jih je mogoče organizirati v velikosti in formi stanovanjske stavbne strukture predmetne soseske;

– ki ne vežejo nase večjega motornega ali tovornega prometa, razen za občasno dostavo z vozili do 5 t;

– ko se na gradbeni enoti ohranja vsaj eno aktivno stanovanje;

– ki ne povzročajo dodatnih emisij v zrak, vodo in tla ter ne presegajo mejnih vrednosti hrupa,

– ki so predpisane za stanovanjska okolja;

– zelenih površin naj bo najmanj 30%.«

doda nov podnaslov »Posebni pogoji in merila«, z besedilom določil, ki se glasita:

– »UE III/1-E1: Slemena streh so lahko orientirana le v smeri plastnic Jokovega hriba. Sicer veljajo ostala merila urejanja UE za stanovanjsko gradnjo v 32. členu odloka.

– UE III/1-E2: Stanovanjske hiše so lahko visoke največ P+M, s kolenčnim zidom največ 1,0 m. Kota pritličja ne sme biti višja od kote obstoječe javne ceste v liniji prečne osi hiše.«

20. člen

V 34. členu se tretja alinea drugega odstavka spremeni tako, da se glasi:

»revitalizacija jedra je možna v skladu s kulturnovarstvenimi pogoji in kulturnovarstvenim soglasjem, pristojnega zavoda za varstvo kulturne dediščine,«.

21. člen

V 35. členu se doda nov podnaslov, ki se glasi: »Posebni pogoji in merila« in besedilo določil, ki se glasijo:

»V – Hrastov dol:

– Stavbe so lahko le pritlične in z izkoriščeno mansardo, brez kolenčnega zidu. Višine slemen novih stavb ne smejo presegati interpolacijske linije slemen najvišjih stavb na S in J strani;

opredelitev meje med območjem urejanja pod oznako V (vas in vaško jedro) in območja pod oznako E (enodružinske hiše).«

UE III/3-1:

»Prostor je lahko namenjen le javnim programom. Obstoječi stavbi gasilnega doma ni dovoljeno spreminjati geometrije strehe in širine ter višine stavbe – lahko se širi le vzdolžno v gabaritih gradbenih linij obstoječih vzdolžnih fasad.«

UE III/3-2:

»Do sprejetja OPR novih stavb ni dovoljeno graditi ter spreminjati zunanjosti obstoječih stavb.«

UE III/3-3:

»Dovoljena je le gradnja individualnih stanovanjskih hiš in pripadajoče infrastukture v skladu naslednjimi merili:

– širina osnovnih stavbnih kubusov stanovanjskih hiš je lahko le 8,5 m; osnovni kubus naj se vsaj z eno točko dotika gradbene linije, usmerjen pa naj bo v skladu z v grafičnem delu opredeljeno zazidalno smerjo;

– minimalna dolžina osnovnega kubusa stavbe je lahko 12,5 m, maksimalna pa je omejena z odmikom od sosednjih parcel;

– stavbe so lahko visoke do K+P+M, s tem, da je kolenčni zid 0,6 m; pri zahodnem nizu naj bodo uvozi/glavni vhodi v višini kote pritličja, na vzhodnem nizu pa v koti klet, pri skrajno severni hiši pa naj bo vhod v koti pritličja (v vseh treh slednjih primerih je dovoljeno odstopanje od višine +-0,20 m);

– streha osnovnega kubusa stavbe je lahko le simetrična dvokapna streha z naklonom 45 stopinj in kritino opečnordeče barve, s profilacijo lokalno tipičnega zareznika;

– pri vsaki gradbeni enoti je možno graditi pomožni kubus v mak. širini 3,0 m od fasade osnovnega kubusa stavbe; pomožni kubus ima streho lahko oblikovano le kott ravno streho, je lahko le pritličen, zgornji rob strehe pa mora biti od kapi strehe osnovnega kubusa nižji vsaj za en meter;

– gradbeno dovoljenje za gradnjo posamezne stanovanjske hiše mora biti usklajeno s predhodnim pravnomočnim gradbenim dovoljenjem, ki opredeljuje izgradnjo javnega prostora in javne infrastrukure ter vseh komunalnih priključkov posameznih gradbenih parcel na celotni UE; izvod takšnega gradbenega dovoljenja mora biti priložen vlogi za izdajo gradbenega dovoljenja za gradnjo na posamezni gradbeni parceli,

– obstoječi objekt na zemljišču na par št. 537 k.o. Male Dole naj se legalizira pod naslednjimi pogoji:

– ohranitev obstoječe višine in geometrije strehe;

– možnost podaljšanja vzdolžnega osnovnega stavbnega kubusa v razmerju stranic 1:2

– namembnost je lahko bivanje.«

22. člen

V 38. členu se doda nov odstavek z besedilom, ki se glasi:

»Počitniški objekti so lahko tlorisne površine do 60 m^2. Poleg tega se lahko zgradijo tudi pomožni kubusi (npr. prizidki) po Pravilniku, vendar pod naslednjimi pogoji:

– z vsaj eno stranico se morajo v celotni dolžini stikati z osnovnim kubusom počitniškega objekta;

– naklon strehe in kritina sta lahko le ista kot pri strehi osnovnega kubusa počitniškega objekta ali pa imajo oblikovano ravno streho; pomožni kubus ob vzdolžni fasadi ima lahko le vzdolžno orientirano streho, na čelih pa je lahko streha le prečna ali pa kot podaljšek strehe osnovnega kubusa na isti višinski koti;

– široki so lahko največ 3,0 m merjeno od stične fasade z osnovnim kubusom.

Po Pravilniku se lahko, poleg ene počitniške stavbe, gradi le en samostojen enostaven objekt – stavba in sicer kot pomožen objekt, v skladu z zgoraj navedenimi merili. Od drugih vrst objektov se lahko po Pravilniku gradijo le še ograje, škarpe, v celoti vkopan vodnjak s čistilnim sistemom, greznica, usklajena z merili Pravilnika ter individualni rezervoar za utekočinjeni naftni plin ali nafto. Pri umestitvi slednjega v prostor je potrebno upoštevati, poleg predpisanih varnostnih kriterijev, tudi naslednje pogoje:

– znotraj naselij, v kolikor niso v celoti vkopane, se oblikujejo v skladu z merili umeščanja pomožnih stavb;

– izven naselij, na zunanjih mejah naselij, v območjih varovanja naravne in kulturne dediščine, na vinogradniški GE na nagnjenih terenih nagibom nad 10% (merjeno na nasprotnih mejah) naj bodo vsaj s treh strani (v tlorisni projekciji) v celotni višini vkopani v zemljo;

– umeščajo se lahko le na GE, na katerih se predmetno gorivo uporablja.

– v celoti vkopan vodnjak s čistilnim sistemom;

– greznica, po 8. členu Pravilnika.«

23. člen

V 42. členu se doda nov drugi odstavek, ki se glasi:

»Odmik novozgrajenega objekta mora slediti regulacijskim linijam in gradbenimi mejam v prostoru – mejam do katerih lahko segajo objekti v smeri proti javnemu prostoru, cesti ali javni poti. Ureditve na gradbenih parcelah, ki so predvsem internega značaja (škarpe, ograje, tlaki, zelenice in drugi objekti za potrebe gradbene parcele) se lahko gradijo le do gradbene meje. V prehodnem obdobju, do sprejetja PRO je investitor dolžen pridobiti predhodno mnenje in tudi soglasje pooblaščenega upravljavca predmetnega javnega prostora. V kolikor regulacijska linija in/ali gradbena meja nista določeni se opredeli s spodaj navedenimi odmiki od roba cestnega telesa oziroma funkcionalne prometne površine (robnika oziroma roba asfalta oziroma vozišča pri makadamskih poteh):

– pri regionalni cesti regulacijska linija 8,0 m; gradbena meja 3,0 m;

– pri lokalni cesti regulacijska linija 4,0 m; gradbena meja 2,0 m;

– pri javni poti regulacijska linija 3,0 m in gradbena meja 2,0 m.«

24. člen

V 45. členu se na koncu drugega odstavka doda stavek z besedilom, ki se glasi: »Pri posameznih objekti, ki so zelo oddaljeni od transformatorske postaje, je dovoljeno napajanje z agregatom.«

25. člen

V 46. členu se zadnji stavek spremeni tako, da se glasi: »Postavitev nadzemnih in podzemnih vodov, ki posegajo na kulturno dediščino je izjemoma možna v skladu s kulturnovarstvenimi pogoji in kulturnovarstvenim soglasjem, ki jih izda pristojni zavod za varstvo kulturne dediščine. Pod istimi pogoji so dovoljeni posegi v območju naravne dediščine – v skladu z naravovarstvenimi pogoji in naravovarstvenim soglasjem, ki jih izda pristojni zavod za varstvo naravne dediščine.«

26. člen

V 48. členu se prvi odstavek spremeni tako, da se glasi:

»Posegi v prostor so dopustni le, če ne povzročajo v okolju večjih motenj, kot so s predpisi dovoljene. Pri vseh posegih je potrebno upoštevati normativne določbe glede zaščite okolja, to je varovanje okolja pred prekomernimi nivoji hrupa, elemente naravne osvetlitve in osončenja bivalnih prostorov. Obstoječe objekte in dejavnosti, ki teh meril ne dosegajo, je potrebno sanirati.«

V podnaslovu Varstvo zraka se besedilo prvega odstavka spremeni tako, da se glasi:

»Vsi viri onesnaženja morajo biti grajeni, opremljeni in vzdrževani tako, da se upoštevajo elementi varovanja

okolja pred prekomernimi emisijami onesnaževanja zraka – ne izpuščajo v zrak večjih koncentracij škodljivih snovi, kot je to določeno s predpisi in drugimi pravnimi akti s področja varstva okolja. Pri tem se upošteva roža vetrov.«

V podnaslovu Varstvo voda in vodnih virov se na koncu odstavka doda besedilo, ki se glasi:

»Pri vsakem poseganju v prostor se upoštevai zakonodaja s tega področja.

V skladu z 86. členom Zakona o vodah, ZV-1 (Uradni list RS, št. 67/02) so na poplavnem območju prepovedane vse dejavnosti in vsi posegi, ki imajo lahko ob poplavi škodljiv vpliv na vode, vodna in priobalna zemljišča ali povečujejo poplavno ogroženost območja, razen posegov, ki so namenjeni varstvu pred škodljivim delovanjem voda.

Zacevljanje in prekrivanje vodotokov je strogo prepovedano, razen na krajših razdaljah, ki omogočajo dostop oziroma prehod preko potoka, v primeru, da gre za objekte javne prometne infrastrukture (mostovi, propusti na javnih cestah).

Lokalna skupnost po 92. členu ZV-1(Uradni list RS, št. 67/02) skrbi za varstvo pred škodljivim delovanjem voda v ureditvenih območjih naselij, kar zajema zlasti ukrepe za zmanjševanje odtoka padavinskih voda in urbanih površin in ukrepe za omejevanje izlitja komunalnih in padavinskih voda.«

V podnaslovu Varstvo pred požarom se na koncu drugega odstavka doda besedilo, ki se glasi: »Pri vseh obstoječih in novih objektih, je obvezno upoštevati veljavno zakonodajo s področja varstva pred požarom.«

27. člen

V 49. členu se doda nov podnaslov »Ohranjanje narave« z besedilom, ki se glasi:

»Pri načrtovanju posegov v prostor se upoštevajo usmeritve, izhodišča in pogoji za varstvo naravnih vrednot in zavarovanih območij ter ohranjanje biotske raznovrstnosti navedeni v strokovnem gradivu »Naravovarstvene smernice za spremembe in dopolnitve prostorskoureditvenih pogojev za plansko celoto IV-Šentvid pri Stični III/1, III/2, III/3«-(ZRSVN, OE Ljubljana, januar 2005), ki so priloga temu odloku in se hranijo na sedežu občine Ivančna Gorica.

Zavarovana območja:
Zaboršt pri Šentvidu – lipi pri Grajžarju (evid. št. 3584)
Praproče pri Temenici (evid. št. 7941)
Glogovica – lipa pri Pečku (evid. št. 7945)

Naravne vrednote:
Zaboršt pri Šentvidu – lipi pri Grajžarju (evid. št. 3584)
Pod Steno (evid. št. 3599)
Temenica – povirni del (evid. št. 3699)
Dob pri Šentvidu – ponori Šentpavelščice (evid. št. 7654)
Loka pri Pristavlji vasi – plitvi kras (evid. št. 7674)
Praproče pri Temenici – vrbi (evid. št. 7941)
Glogovica – lipa pri Pečku (evid. št. 7945)
Dob – Glogovica – gozdni otok (evid. št. 7946)
Šentvid pri Stični – gozdni otok (evid. št. 7947)
Male Pece – dobrava (evid. št. 7948)
Bukovica (evid. št. 8016)
Bratnica (evid. št. 8018).«

Doda se nov odstavek, s podnaslovom »Varstvo kulturne dediščine«, ki se glasi:

»Sestavni del odloka je evidentirana kulturna dediščina, ki je navedena v Strokovnih podlagah s področja varstva kulturne dediščine za spremembe in dopolnitve prostorskih sestavin Dolgoročnega in srednjeročnega plana občine Ivančna Gorica (ZVKDS, OE Ljubljana 2001). Vse enote kulturne dediščine so razvidne tudi iz grafičnega dela PUP.

Pred vsakim posegom v objekt ali območje kulturne dediščine je v skladu s predpisi, ki urejajo varstvo kulturne dediščine, potrebno pridobiti kulturnovarstvene pogoje in kulturnovarstveno soglasje pristojnega zavoda za varstvo kulturne dediščine. Enako je potrebno pridobiti kulturnovarstvene pogoje in kulturnovarstveno soglasje pristojnega zavoda za varstvo kulturne dediščine tudi pred načrtovanjem gradenj in prostorskih ureditev, ki lahko vplivajo na režim varstva, ohranjanja in vzdrževanja nepremične kulturne dediščine.

Na objektih in območjih kulturne dediščine, ki so razglašeni za kulturne spomenike so posegi dovoljeni v skladu z zakonskimi določili oziroma z določili razglasitvenega dokumenta.«

28. člen

Ta odlok začne veljati naslednji dan po objavi v Uradnem listu Republike Slovenije.

Št. 35001-0005/00
Ivančna Gorica, dne 29. septembra 2005

Župan
Občine Ivančna Gorica
Jernej Lampret, prof., l.r.

3985. Odlok o odpravi Odloka o spremembah in dopolnitvah Odloka o sprejetju spremembe zazidalnega načrta Grintavec G-1 v Višnji Gori

Na podlagi 16. člena Statuta Občine Ivančna Gorica (Uradni list RS, št. 89/04) je Občinski svet Občine Ivančna Gorica na 22. seji dne 29. 9. 2005 sprejel

O D L O K
o odpravi Odloka o spremembah in dopolnitvah Odloka o sprejetju spremembe zazidalnega načrta Grintavec G-1 v Višnji Gori

1. člen

Odpravi se Odlok o spremembah in dopolnitvah Odloka o sprejetju spremembe zazidalnega načrta Grintavec G-1 v Višnji Gori (Uradni list RS, št. 52/05), ki je bil sprejet na 20. seji Občinskega sveta Občine Ivančna Gorica, dne 23. 5. 2005.

2. člen

Odlok začne veljati z dnem objave v Uradnem listu Republike Slovenije.

Št. 35003-0064/2003
Ivančna Gorica, dne 29. septembra 2005

Župan
Občine Ivančna Gorica
Jernej Lampret, prof., l.r.

3986. Sklep o začetku priprave strategije prostorskega razvoja Občine Ivančna Gorica in prostorskega reda Občine Ivančna Gorica

Na podlagi 67. člena Zakona o urejanju prostora (Uradni list RS, št. 110/02, 8/03 – popravek in 58/03 – ZZK-1) in 16. člena Statuta Občine Ivančna Gorica (Uradni list RS, št. 89/04) je Občinski svet Občine Ivančna Gorica na 22. seji dne 29. 9. 2005 sprejel

SKLEP
o začetku priprave strategije prostorskega razvoja Občine Ivančna Gorica in prostorskega reda Občine Ivančna Gorica

1. člen

S sklepom se začnejo priprave za pripravo in sprejem strategije prostorskega razvoja Občine Ivančna Gorica in prostorskega reda Občine Ivančna Gorica.

2. člen

Razlogi za pripravo so določeni v 171. členu Zakona o urejanju prostora, ki pravi, da: »Občine začnejo s pripravo strategije prostorskega razvoja občine po uveljavitvi strategije prostorskega razvoja Slovenije, s pripravo prostorskega reda občine pa po uveljavitvi prostorskega reda Slovenije v skladu z Zakonom o urejanju prostora in ju morajo sprejeti najkasneje v 3 letih po sprejemu strategije prostorskega razvoja Slovenije.« Strategija prostorskega razvoja Slovenije je začela veljati 20. 7. 2004, prostorski red Slovenije pa 13. 11. 2004.

3. člen

S tem so podani vsi razlogi za začetek priprave strategije prostorskega razvoja Občine Ivančna Gorica in prostorskega reda Občine Ivančna Gorica.

4. člen

O pripravi strategije prostorskega razvoja občine Ivančna Gorica in prostorskega reda občine Ivančna Gorica se obvesti sosednje občine kot je določeno v 68. členu Zakona o urejanju prostora.

5. člen

Ta sklep začne veljati z dnem objave v Uradnem listu RS.

Št. 35003-0092/05
Ivančna Gorica, dne 29. septembra 2005

Župan
Občine Ivančna Gorica
Jernej Lampret, prof., l.r.

3987. Pravilnik za sofinanciranje mladinskih programov in projektov iz proračuna Občine Ivančna Gorica

Na podlagi 21. in 29. člena Zakona o lokalni samoupravi (Uradni list RS, št. 72/93, 6/94 – odl. US RS, 45/94 – odl. US RS, 57/94, 14/95, 20/95 – odl. US RS, 63/95 – obvezna razlaga, 73/95 – odl. US RS, 6/96 – odl. US RS, 39/96 – odl. US RS, 44/96 – odl. US RS, 26/97, 70/97, 10/98, 68/98 – odl. US RS, 74/98, 12/99, 36/99, 59/99 – odl. US RS, 70/00, 94/00, 100/00, 28/01, 87/01, 16/02, 51/02 in 108/03), 53. člena Zakona o javnih financah (Uradni list RS, št. 79/99, 124/00, 79/01, 30/02 in 56/02) ter 7. in 16. člena Statuta Občine Ivančna Gorica (Uradni list RS, št. 89/04) je Občinski svet Občine Ivančna Gorica na 22. seji dne 29. 9. 2005 sprejel

PRAVILNIK
za sofinanciranje mladinskih programov in projektov iz proračuna Občine Ivančna Gorica

I. SPLOŠNE DOLOČBE

1. člen

S tem pravilnikom se določajo pogoji, postopki in merila za sofinanciranje mladinskih programov in projektov iz proračuna Občine Ivančna Gorica.

2. člen

Predmet javnega razpisa je sofinanciranje letnih mladinskih programov (dejavnosti) in/ali posameznih mladinskih projektov (en projekt letno na posameznega izvajalca). Kot letni mladinski program se šteje kontinuirano izvajanje in koordiniranje mladinskih aktivnosti skozi vse razpisno obdobje (celo leto), za posamezne mladinske projekte pa izvedbo enkratnih obsežnejših letnih aktivnosti.

Predmet tega pravilnika je sofinanciranje zlasti naslednjih mladinskih programov in projektov, ki:

– vključujejo neformalno izobraževanje in druge obšolske dejavnosti,
– vključujejo informativna središča in druge oblike informiranja ter svetovanja mladim,
– vključujejo raziskovalno dejavnost mladih,
– vključujejo mladinsko prostovoljno delo,
– vključujejo aktivno in kvalitetno preživljanje prostega časa,
– vključujejo programe za preprečevanje uživanja drog in drugih nevarnih substanc,
– spodbujajo k strpnosti, nenasilju med in nad mladimi,
– spodbujajo kulturno izražanje in kreativnost,
– spodbujajo inovativnost in podjetnost mladih.

Predmet sofinanciranja ne morejo biti mladinski programi in projekti, ki imajo naravo:

– dopolnilnega poklicnega ali univerzitetnega izobraževanja,
– rednega ali dopolnilnega izobraževanja v okviru ustanov, ki delujejo v skladu z določili Zakona o organiziranju in financiranju vzgoje in izobraževanja,
– investicij ali nakupa opreme,
– vključevanja odvisnikov v skupnosti za zdravljenje odvisnosti,
– znanstvenih raziskovanj in strokovnih srečanj znanstvenega značaja.

3. člen

Pravico do sofinanciranja mladinskih programov in projektov po tem pravilniku imajo neprofitne organizacije, zavodi, društva, zveze, zasebniki in druge organizacije, ki so nosilci programov in projektov, namenjenim predvsem mladim med 10. in 29. letom.

4. člen

Izvajalci mladinskih programov in projektov morajo izpolnjevati naslednje pogoje:

– so registrirani za opravljanje dejavnosti, za katero se prijavljajo;
– imajo zagotovljene materialne, prostorske, kadrovske in organizacijske možnosti za uresničitev načrtovanih aktivnosti;
– programi in projekti se izvajajo za mladino v Občini Ivančna Gorica (mladi od 10 do 29 let);
– imajo izdelano finančno konstrukcijo, iz katere so razvidni prihodki in odhodki izvajanja mladinskih programov in projektov, delež lastnih sredstev, delež javnih sredstev, delež sredstev uporabnikov in delež sredstev iz drugih virov;
– za izvedbo programov in projektov morajo zagotoviti najmanj 50% delež sofinanciranja iz drugih (neproračunskih) virov;
– vsako leto občinski upravi redno dostavijo poročilo o realizaciji programov in projektov za preteklo leto.

II. POSTOPEK DODELJEVANJA SREDSTEV

5. člen

Finančna sredstva se izvajalcem dodelijo na podlagi javnega razpisa, ki se objavi v časopisu Klasje. Razpisni rok se časovno prilagaja postopku priprave in sprejemanja občinskega proračuna. Vrednost sofinanciranja mladinskih

programov in projektov je odvisna od vsakoletnih razpoložljivih sredstev v občinskem proračunu za področje mladinskih dejavnosti.

Postopek javnega razpisa začne in vodi pristojni organ občinske uprave, vrednotenje programov in projektov izvajalcev v skladu s tem pravilnikom pa opravi strokovna komisija, ki jo s sklepom imenuje župan. Sestavi jo iz strokovnih delavcev občinske uprave in članov odbora za družbene dejavnosti. Komisija pripravi predlog razdelitve finančnih sredstev.

6. člen

Objava javnega razpisa mora vsebovati:

– navedbo naročnika (naziv, sedež);

– predmet javnega razpisa;

– izvajalce, ki se lahko prijavijo na javni razpis;

– pogoje, ki jih morajo izpolnjevati izvajalci in njihovi mladinski programi in projekti;

– okvirno višino sredstev, ki so na razpolago za predmet javnega razpisa;

– merila in kriterije za vrednotenje mladinskih programov in projektov;

– določitev obdobja, v katerem morajo biti porabljena dodeljena sredstva;

– kraj, čas in osebo, pri kateri lahko zainteresirani dobijo informacije in dvignejo razpisno dokumentacijo ter se na njihovo željo seznanijo s pravilnikom;

– rok, do katerega morajo biti predložene vloge;

– način dostave vlog;

– rok, v katerem bodo predlagatelji obveščeni o izidu razpisa.

7. člen

Vlagatelj, ki v predpisanem roku odda nepopolno vlogo, lahko le-to dopolni v roku 5 dni od prejema pisnega obvestila. Nepopolnih vlog komisija po tem roku ne obravnava in jih s sklepom zavrže.

Zoper sklep iz prejšnjega odstavka je v roku 8 dni po prejemu možno pri županu Občine Ivančna Gorica vložiti pritožbo. Zoper odločbo župana je možno sprožiti upravni spor pred pristojnim sodiščem.

8. člen

Mladinski programi in projekti se vrednotijo na podlagi meril iz tega pravilnika.

9. člen

Župan Občine Ivančna Gorica izda sklepe o izboru, višini in namenu odobrenih finančnih sredstev izvajalcem mladinskih programov in projektov na podlagi predloga iz 5. člena tega pravilnika.

Zoper sklep iz prejšnjega odstavka je v roku 8 dni po prejemu možno pri županu Občine Ivančna Gorica vložiti pritožbo. Zoper odločbo župana je možno sprožiti upravni spor pred pristojnim sodiščem.

10. člen

Po preteku roka za pritožbe župan z izvajalci mladinskih programov in projektov sklene pogodbe o sofinanciranju.

Obvezne sestavine pogodbe so:

– naziv, naslov, davčna številka in številka računa izvajalca;

– vsebina in obseg programov in projektov;

– čas realizacije programov in projektov;

– višina dodeljenih sredstev;

– način nadzora nad namensko porabo sredstev;

– določilo, da mora izvajalec ob nenamenski porabi sredstev sredstva vrniti v proračun skupaj z zakonitimi obrestmi ter

– druge medsebojne pravice in obveznosti.

11. člen

Če vlagatelj pogodbe ne podpiše in je ne vrne občinski upravi v roku 15 dni od izdaje pisnega poziva za podpis, se šteje, da je vlagatelj odstopil od zahteve po sofinanciranju mladinskih programov in projektov.

III. MERILA IN KRITERIJI ZA VREDNOTENJE PROGRAMOV in PROJEKTOV IZVAJALCEV

12. člen

Komisija bo pri vrednotenju prispelih vlog upoštevala naslednja merila in kriterije:

1. preglednost – cilji in namen mladinskih programov in projektov so jasno opredeljeni – do 5 točk;

2. število aktivnih članov oziroma nosilcev mladinskih programov in projektov:

– 1–5 aktivnih članov oziroma nosilcev – 2 točki,

– 6–10 aktivnih članov oziroma nosilcev – 3 točke,

– 11–15 aktivnih članov oziroma nosilcev – 4 točke,

– 16–20 aktivnih članov oziroma nosilcev – 5 točk;

3. delež lastnih sredstev za izvedbo mladinskih programov in projektov:

– 60–80% – 2 točki,

– 81–90% – 5 točk,

– več kot 90% – 8 točk;

4. ciljna populacija – programi in projekti vključujejo mlade z manj priložnostmi, iz ogroženih družin, šolske osipnike, ter družbeno izločeno invalidno mladino – do 5 točk;

5. reference izvajalca pri izvajanju mladinskih programov in projektov– do 5 točk;

6. dostopnost – programi in projekti vključujejo mladino iz celotne občine, aktivnosti so dostopne za neorganizirano mladino – do 5 točk;

7. inovativnost – mladinski programi in projekti neposredno ne posnemajo že izvedenih projektov in programov ter vsebujejo drugačen pristop k reševanju problemov – do 10 točk;

8. ekonomičnost – mladinski programi in projekti imajo realno finančno konstrukcijo – do 10 točk;

9. kontinuiranost – mladinski programi in projekti se izvajajo oziroma že trajajo daljše časovno obdobje, se nadgrajujejo – do 5 točk.

13. člen

Programi in projekti bodo ocenjeni v skladu z merili in kriteriji in ob upoštevanju specifičnosti posameznih programov in projektov. Programi in projekti se točkujejo. Vrednost točke se določi v skladu s predvidenimi proračunskimi sredstvi za razpisano leto. Višina sofinanciranja posameznega programa in projekta je odvisna od skupnega števila zbranih točk in vrednosti točke.

IV. KONČNE DOLOČBE

Mladinski programi in projekti izvajalcev, ki se financirajo ali sofinancirajo iz kateregakoli drugega javnega razpisa lokalne skupnosti, ne morejo biti predmet sofinanciranja po merilih tega pravilnika.

14. člen

O izvedbi sofinanciranih mladinskih programov in projektov morajo izvajalci v pogodbenem roku občinski upravi predložiti:

– podrobno vsebinsko in zaključno finančno poročilo o izvedbi mladinskih programov in projektov ter

– dokazila o namenski porabi sredstev, pridobljenih na podlagi javnega razpisa.

Občinska uprava ali po njej pooblaščeni organ lahko kadarkoli preveri namensko porabo sredstev.

15. člen

Izvajalci mladinskih programov in projektov so dolžni izvajati dogovorjene programe in naloge v skladu s tem pravilnikom in le za namene, opredeljene v pogodbi. Če se ugotovi nenamenska poraba sredstev s strani izvajalcev mladinskih programov in projektov, se sofinanciranje takoj ustavi, že prejeta sredstva pa mora izvajalec vrniti v občinski proračun skupaj z zakonitimi zamudnimi obrestmi. Če prejemnik sredstev ne vrne v določenem roku, se izvede postopek izterjave.

Izvajalec, ki krši pogodbena določila, ne more kandidirati za sredstva na naslednjem javnem razpisu občine.

16. člen

Ta pravilnik začne veljati naslednji dan po objavi v Uradnem listu Republike Slovenije, objavi pa se tudi v Uradnem vestniku Občine Ivančna Gorica.

Št. 00201-0002/2005
Ivančna Gorica, dne 29. septembra 2005

Župan
Občine Ivančna Gorica
Jernej Lampret, prof., l.r.

3988. Pravilnik o povračilu stroškov šolskega prevoza za otroke s posebnimi potrebami

Na podlagi 82. člena Zakona o organizaciji in financiranju vzgoje in izobraževanja – UPB3 (Uradni list RS, št. 115/03), 56. člena Zakona o osnovni šoli – UPB2 (Uradni list št. 70/05) ter 7. in 16. člena Statuta Občine Ivančna Gorica (Uradni list RS, št. 89/04) je Občinski svet Občine Ivančna Gorica na 22. seji dne 29. 9. 2005 sprejel

PRAVILNIK
o povračilu stroškov šolskega prevoza za otroke s posebnimi potrebami

1. člen

Ta pravilnik določa pogoje in postopke za uveljavljanje ter način izračunavanja višine povračila stroškov šolskega prevoza za otroke s posebnimi potrebami iz proračuna Občine Ivančna Gorica.

2. člen

Upravičenci do sredstev po tem pravilniku so:

– starši oziroma skrbniki otrok s posebnimi potrebami, ki jim odločba o usmeritvi v skladu z zakonodajo odreja pravico do brezplačnega prevoza v šolo oziroma zavod, ki izvaja prilagojen izobraževalni program osnovne šole,

– v izjemnih primerih tudi starši oziroma skrbniki otrok s posebnimi potrebami, ki so vključeni v predšolsko izobraževanje in jim povračila stroškov prevoza iz kraja prebivališča do kraja šolanja ni mogoče zagotoviti v skladu z Zakonom o usmerjanju otrok s posebnimi potrebami (Uradni list RS, št. 54/00).

Otroci, za katere se povračajo stroški prevoza, morajo imeti stalno prebivališče v Občini Ivančna Gorica.

3. člen

Povračilo stroškov prevoza se določi na osnovi dejansko prevoženih kilometrov na relaciji dom upravičenca – vzgojno-izobraževalni zavod – dom upravičenca, in sicer za število dni v mesecu, ko je otrok prisoten pri pouku, ter v skladu z Uredbo o višini povračil stroškov v zvezi z delom in drugih dohodkov, ki se ne vštevajo v davčno osnovo (Uradni list RS, št. 142/04, 7/05 in 60/05). Število dni prisotnosti pri pouku v posameznem mesecu upravičenci izkažejo s potrdilom šole oziroma zavoda.

Za otroke s posebnimi potrebami, ki so vključeni med tednom v zavod za vzgojo in izobraževanje otrok s posebnimi potrebami, se povračilo stroškov prevoza določi na osnovi dejansko prevoženih kilometrov – dom upravičenca – vzgojno-izobraževalni zavod – dom upravičenca za dejansko število dni v mesecu, ko se opravi prevoz v zavod in iz zavoda v skladu z Uredbo o višini povračil stroškov v zvezi z delom in drugih dohodkov, ki se ne vštevajo v davčno osnovo (Uradni list RS, št. 142/04, 7/05 in 60/05).

Možno je tudi povračilo stroškov mesečne vozovnice, če lahko otrok s posebnimi potrebami uporablja sredstva organiziranega javnega prevoza.

Občina v dogovoru s starši oziroma skrbniki lahko organizira poseben prevoz, namenjen otrokom s posebnimi potrebami, če bi se to izkazalo za ekonomsko upravičeno.

Za julij in avgust se povračila stroškov prevozov v šolo ne izplačujejo.

4. člen

Finančna sredstva se upravičencem dodelijo na podlagi sklenjene pogodbe, v kateri občina in starši oziroma skrbniki otrok s posebnimi potrebami opredelijo:

– način prevoza,
– dostavo potrdil prisotnosti pri pouku in
– povračilo stroškov za tekoče šolsko leto.

Sredstva se upravičencem nakazujejo mesečno na njihov osebni račun, in sicer najkasneje do 10. v mesecu za pretekli mesec.

Pogodba se sklene oziroma podpiše ob začetku vsakega šolskega leta na podlagi vloge upravičenca, ki ji je potrebno priložiti potrdilo o vpisu za to šolsko leto, ob prvem uveljavljanju pravice do povračila stroškov pa tudi odločbo o usmeritvi otroka s posebnimi potrebami.

V primeru, da se vloga za povračilo stroškov prevoza nanaša na predšolski izobraževalni program, o njeni upravičenosti, na podlagi utemeljenega predloga strokovne službe občine, odloči župan.

Strokovna služba oblikuje predlog za odobritev povračila stroškov prevoza v šolo za predšolskega otroka na podlagi mnenja strokovne komisije o usmerjanju in ostalih dokazil iz drugega odstavka tega člena.

Strokovna služba lahko zahteva tudi druga dokazila, ki se v posameznem primeru izkažejo nujna za utemeljitev predloga.

Če upravičenec uveljavlja povračilo stroškov za dodatno število prevoženih kilometrov zaradi zaposlitve izven kraja šolanja otroka oziroma zaradi dela v turnusu, mora za to predložiti ustrezna dokazila.

5. člen

Upravičenci do povračila stroškov prevoza otrok s posebnimi potrebami morajo o morebitnih spremembah, ki bi lahko vplivale na višino povračila, takoj obvestiti občinsko upravo.

6. člen

Ta pravilnik začne veljati naslednji dan po objavi v Uradnem listu Republike Slovenije, uporabljati pa se začne za šolsko leto 2005/2006.

Št. 00201-0003/2005
Ivančna Gorica, dne 29. septembra 2005

Župan
Občine Ivančna Gorica
Jernej Lampret, prof., l.r.

KAMNIK

3989. Odlok o rebalansu proračuna Občine Kamnik za leto 2005

Na podlagi 40. člena Zakona o javnih financah (Uradni list RS, št. 79/99, 124/00, 79/01 in 30/02) in 16. člena Statuta Občine Kamnik (Uradni list RS, št. 47/99, 40/01 in 68/03) je Občinski svet Občine Kamnik na 26. seji dne 5. 10. 2005 sprejel

O D L O K
o rebalansu proračuna Občine Kamnik za leto 2005

1. člen

V odloku o proračunu Občine Kamnik za leto 2005 (Uradni list RS, št. 17/05) se 2. člen spremeni tako, da se glasi:

»Proračun Občine Kamnik za leto 2005 se določa v naslednjih zneskih (v SIT):

A)	BILANCA PRIHODKOV IN ODHODKOV	v tisoč SIT
I.	SKUPAJ PRIHODKI (70+71+72+73+74)	3.812.367
	TEKOČI PRIHODKI (70+71)	3.008.059
70	DAVČNI PRIHODKI	2.334.045
	700 Davki na dohodek in dobiček	1.769.423
	703 Davki na premoženje	432.982
	704 Domači davki na blago in storitve	131.640
71	NEDAVČNI PRIHODKI	674.014
	710 Udeležba na dobičku in dohodki od premoženja	134.355
	711 Takse in pristojbine	10.951
	712 Denarne kazni	8.601
	713 Prihodki od prodaje blaga in storitev	24.498
	714 Drugi nedavčni prihodki	495.609
72	KAPITALSKI PRIHODKI	155.265
	720 Prihodki od prodaje osnovnih sredstev	25.065
	722 Prihodki od prodaje zemljišč in nematerialnega premoženja	130.200
73	PREJETE DONACIJE	6.339
	730 Prejete donacije iz domačih virov	6.339
	731 Prejete donacije iz tujine	0
74	TRANSFERNI PRIHODKI	642.704
	740 Transferni prihodki iz drugih javnofinančnih institucij	642.704
II.	SKUPAJ ODHODKI (40+41+42+43)	4.373.424
40	TEKOČI ODHODKI	574.502
	400 Plače in drugi izdatki zaposlenim	213.474
	401 Prispevki delodajalcev za socialno varnost	34.520
	402 Izdatki za blago in storitve	295.508
	409 Rezerve	31.000
41	TEKOČI TRANSFERI	1.854.845
	410 Subvencije	96.621
	411 Transferi posameznikom in gospodinjstvom	640.566
	412 Transferi neprofitnim organizacijam in ustanovam	201.005
	413 Drugi tekoči domači transferi	916.603
42	INVESTICIJSKI ODHODKI	1.754.465
	420 Nakup in gradnja osnovnih sredstev	1.754.465
43	INVESTICIJSKI TRANSFERI	189.612
	430 Investicijski transferi	189.612
III.	PRORAČUNSKI PRIMANJKLJAJ (I.-II.)	-561.057
B)	RAČUN FINANČNIH TERJATEV IN NALOŽB	
IV.	PREJETA VRAČILA DANIH POSOJIL IN PRODAJA KAPITALSKIH DELEŽEV (750+751+752)	1.000
75	PREJETA VRAČILA DANIH POSOJIL	1.000
	750 Prejeta vračila danih posojil	1.000
	751 Prodaja kapitalskih deležev	10.000
	752 Kupnine iz naslova privatizacije	0
V.	DANA POSOJILA IN POVEČANJE KAPITALSKIH DELEŽEV (440+441+442)	0
44	DANA POSOJILA IN POVEČANJE KAPITALSKIH DELEŽEV	0
	440 Dana posojila	0
	441 Povečanje kapitalskih deležev in naložb	0
	442 Poraba sredstev kupnin iz naslova privatizacije	0
VI.	PREJETA MINUS DANA POSOJILA IN SPREMEMBE KAPITALSKIH DELEŽEV (IV.-V.)	11.000
C)	RAČUN FINANCIRANJA	
VII.	ZADOLŽEVANJE (500)	0
50	ZADOLŽEVANJE	0
	500 Domače zadolževanje	0
VIII.	ODPLAČILO DOLGA (550)	0
55	ODPLAČILO DOLGA	0
	550 Odplačilo domačega dolga	0
IX.	NETO ZADOLŽEVANJE (VII.-VIII.)	0
X.	ZMANJŠANJE SREDSTEV NA RAČUNIH (III+VI.+IX.)	-550.057

Pregled prihodkov rebalansa občinskega proračuna in njihova razporeditev sta zajeta v bilanci prihodkov in odhodkov splošnega in posebnega dela rebalansa proračuna, ki sta sestavni del rebalansa proračuna Občine Kamnik za leto 2005. Sestavni del rebalansa proračuna Občine Kamnik za leto 2005 so tudi: račun finančnih terjatev in naložb, račun financiranja, načrt razvojnih programov in finančni načrti krajevnih skupnosti.«

2. člen

V odloku o proračunu Občine Kamnik za leto 2005 (Uradni list RS, št. 17/05) se prvi odstavek 3. člena spremeni tako, da se glasi:

»Sredstva proračuna se uporabljajo le za namene, ki so določeni s proračunom. Župan lahko v imenu občine prevzema pogodbene obveznosti v breme proračuna Občine Kamnik v prihodnjih letih, in sicer za investicije, ki so zajete v načrtu razvojnih programov in se bodo začele v letu 2005. Višina predobremenitev posameznega proračuna ne sme presegati 15% skupnih predvidenih prihodkov proračuna leta 2005. Župan predhodno seznani občinski svet o namenu posamezne predobremenitve, ki presega 50 mio SIT.«

3. člen

V odloku o proračunu Občine Kamnik za leto 2005 (Uradni list RS, št. 17/05) se za 7. členom doda nov 7.a člen, ki se glasi:

»7.a člen

Župan lahko na obrazložen predlog občinske uprave odpiše dolžniku deloma ali v celoti dolg do višine 150.000 SIT, če je bila izterjava neuspešna in iz ocene o nadaljevanju postopka izterjave izhaja, da stroški presegajo dolgovani znesek, ali da je iz obrazložitve predloga razvidno, da bi bilo z izterjavo dolga ogroženo preživljanje dolžnika in njegove družine. Župan z odpisom dolgov seznani občinski svet.«

4. člen

Ta odlok začne veljati naslednji dan po objavi v Uradnem listu Republike Slovenije, uporablja pa se od 1. 1. 2005 dalje.

Št. 40302-3/04-3/3
Kamnik, dne 5. oktobra 2005

Župan
Občine Kamnik
Anton Tone Smolnikar l. r.

3990. Ugotovitveni sklep Občinske volilne komisije Občine Kamnik

Na podlagi 5. točke 41. člena Zakona o lokalnih volitvah (Uradni list RS, št. 72/93, 7/94, 33/94, 70/95, 51/02 in 72/05) je Občinska volilna komisija Občine Kamnik na korespondenčni seji dne 30. 9. 2005 sprejela naslednji

UGOTOVITVENI SKLEP

1

Občinska volilna komisija Občine Kamnik ugotavlja:

– da je Zobavnik Alešu dne 21. 9. 2005 prenehal mandat člana Občinskega sveta Občine Kamnik skladno z ugotovitvenim sklepom Občinskega sveta Občine Kamnik, šifra 03201-2/02-304, ki je 30. 9. 2005 postal pravnomočen;

– da je mandat člana Občinskega sveta Občine Kamnik za preostanek mandatne dobe prešel na naslednjega kandidata z liste Stranka mladih Slovenije v 3. volilni enoti. Ta kandidat je Robert Prosen, rojen 20. 4. 1971, komercialist – poslovodja, z bivališčem Jakopičeva 21, Kamnik, ki je dne 30. 9. 2005 podpisal izjavo, da sprejema mandat člana Občinskega sveta Občine Kamnik.

2

Ta sklep velja takoj in se objavi v Uradnem listu Republike Slovenije.

Št. 00607-2/2002
Kamnik, dne 30. septembra 2005

Predsednik
Občinske volilne komisije
Občine Kamnik
Janez Jeglič, univ, dipl. prav., l. r.

KRIŽEVCI

3991. Program priprave za lokacijski načrt za komunalno opremo v območju obrtno-poslovne cone v Bučečovcih v Občini Križevci

Na podlagi 27. člena Zakona o urejanju prostora (Uradni list RS, št. 110/02 in 8/03), Zakona o lokalni samoupravi in Statuta Občine Križevci (Uradni list RS, št. 27/99, 17/01, 74/02) je župan Občine Križevci sprejel

PROGRAM PRIPRAVE
za lokacijski načrt za komunalno opremo v območju obrtno-poslovne cone v Bučečovcih v Občini Križevci

1. člen

S tem programom priprave se podrobneje določijo programska izhodišča, ureditveno območje, vsebina strokovnih podlag, sodelujoči v postopku, roki priprave in obveznosti financiranja pri pripravi lokacijskega načrta za komunalno opremo v območju obrtno-poslovne cone v Bučečovcih.

2. člen

(Ocena stanja, razlogi in pravna podlaga za pripravo lokacijskega načrta)

Občina Križevci je že v planskih aktih zagotovila zemljišča za gradnjo in ureditev obrtno-poslovne cone, v okviru katere bi različni investitorji na komunalno urejenih parcelah zagotovili nekaj dodatnih delovnih mest. Občina razen opekarne nima večjega obrata, ki bi zagotavljal delovna mesta in na ta način zadržal ljudi v domači občini. Na pobudo potencialnih investitorjev se je Občina Križevci odločila, da uredi celotno infrastrukturo in tako komunalno opremljena zemljišča ponudi zainteresiranim.

Lokacijski načrt sodi v sklop celotne dokumentacije za ureditev obrtno-poslovne cone, s katero bo občina pridobila tudi dodatna sredstva za izvedbo. Z lokacijskim načrtom se bo v obravnavanem območju zagotovila kompleksna ureditev prometne, komunalne, telekomunikacijske in energetske infrastrukture. Na njegovi podlagi se bo izvedla parcelacija zemljišč in z urbanističnimi pogodbami zagotovila faznost izvedbe. Lokacijski načrt bo tudi podlaga za pripravo programa opremljanja obravnavanega območja.

Izhodišče za pripravo lokacijskega načrta je Odlok o spremembah in dopolnitvah prostorskih sestavin dolgoročnega in srednjeročnega plana občine Ljutomer za območje Občine Križevci (Uradni list RS, št. 85/04) ter strokovna podlaga, izdelana v postopku sprememb in dopolnitev planskih aktov občine v letu 2004.

3. člen

(Predmet in programska izhodišča)

Predmet lokacijskega načrta je ureditev komunalne, energetske, telekomunikacijske in prometne infrastrukture v območju predvidene obrtno-poslovne cone v Bučečovcih v Občini Križevci. Območje leži ob priključku regionalne ceste Križevci-Radenci na odsek avtoceste Vučja vas-Cogetinci. Območje je namenjeno za izgradnjo bencinskega servisa s trgovino, lokalom in parkiriščem za tovornjake. Del zemljišča bo razparceliran na manjše parcele, na katerih bo možna gradnja manjših obrtnih, servisnih in poslovnih objektov. Parcele bo možno glede na povpraševanje tudi združevati.

Komunalna in energetska infrastruktura bo navezana na že zgrajeno krajevno in občinsko infrastrukturo, ki poteka ob regionalni cesti.

Lokacijski načrt bo podal osnovne oblikovalske in funkcionalne pogoje, kot so tipologija zazidave, regulacijske črte, gabariti in stopnja izkoriščenosti. Namembnost objektov bo določena načelno. V lokacijskem načrtu bo naveden pogoj, da se v območje umestijo take obrtne in poslovne dejavnosti, za katere ne bo treba izdelati poročila o vplivih na okolje.

V primeru večjih odstopanj ali v primeru, da bo za predvidene dejavnosti glede na kapaciteto treba izdelati poročilo o vplivih na okolje, je predvidena sprememba lokacijskega načrta.

4. člen

(Ureditveno območje)

Območje, ki ga za navedene dejavnosti opredeljujejo planski akti Občine Križevci, obsega zemljišča v velikosti ca. 4,5 ha in zavzema naslednje parcele v k.o. Bučečovci: 1065/4, 1066/4, 1071/2, 1072/2, 1073, 1074/1, 1074/2 in 987/6.

5. člen

(Nosilci urejanja prostora)

Organi in organizacije, ki sodelujejo pri pripravi lokacijskega načrta in od katerih bodo v postopku priprave pridobljene smernice in mnenja na lokacijski načrt:

– Elektro Maribor, OE G. Radgona,
– Telekom Slovenije, PE Murska Sobota,
– Ministrstvo za okolje, prostor in energijo, Agencija RS za okolje, Območna pisarna Murska Sobota,
– Ministrstvo za obrambo, Inšpektorat za varstvo pred naravnimi in drugimi nesrečami, Izpostava Murska Sobota,
– Ministrstvo za obrambo, Uprava RS za zaščito in reševanje, Kardeljeva ploščad 21, Ljubljana,
– Ministrstvo za zdravstvo, Zdravstveni inšpektorat RS, Območna enota Ljutomer,
– Zavod za varstvo kulturne dediščine, Maribor, Slomškov trg 6,
– Občina Križevci.

6. člen

(Seznam potrebnih strokovnih podlag in način njihove pridobitve)

Pri izdelavi lokacijskega načrta mora biti upoštevana veljavna urbanistična in planska dokumentacija in predhodno izdelane strokovne podlage in usmeritve:
– idejna zasnova, izdelana v postopku sprememb in dopolnitev planskih aktov,
– geodetski načrt obstoječega stanja,
– druge strokovne podlage, ki jih bodo v fazi pridobivanja smernic zahtevali posamezni nosilci urejanja prostora.

Strokovne podlage se izdelajo na naročilo Občine Križevci oziroma zainteresiranih investitorjev pri referenčnih izdelovalcih v skladu s predpisi o javnih naročilih.

9. člen

(Navedba in način pridobitve geodetskih podlag)

Osnovna geodetska podlaga je digitalni katastrski načrt, ki si ga izdelovalec pridobi na Geodetski upravi Republike Slovenije – Območna geodetska uprava Murska Sobota, izpostava Ljutomer.

10. člen

(Rok priprave lokacijskega načrta)

Postopek priprave in sprejema lokacijskega načrta bo potekal po naslednjem terminskem planu:
– s pripravo osnutka začne izbrani načrtovalec po podpisu pogodbe in po izvedeni prvi prostorski konferenci,
– načrtovalec bo pripravil osnutek v roku 15 dni od objave programa priprave in zaprosil smernice od navedenih nosilcev prostora,
– župan Občine Križevci sprejme sklep o enomesečni javni razgrnitvi osnutka po izvedbi druge prostorske konference. Javna razgrnitev se objavi v Uradnem listu RS – predvidoma v mesecu septembru 2005,
– v času javne razgrnitve se izvede javna razprava na sedežu Občine Križevci. Občani, organi in organizacije ter drugi zainteresirani lahko podajo pisne pripombe v času trajanje javne razgrnitve,
– župan oziroma občinski svet zavzame stališče do pripomb in predlogov, podanih v času trajanja javne razgrnitve na podlagi strokovnega mnenja izdelovalca lokacijskega načrta in občinske strokovne službe, ki predhodno obravnava pripombe in predloge,
– v roku 15 dni po sprejetju stališč do pripomb in predlogov iz prejšnjega odstavka izdelovalec poskrbi za pripravo usklajenega predloga oziroma dopolnitev in popravke tistih sestavin, na katere so se nanašale utemeljene pripombe in predlogi, in nanj zaprosi mnenja od pristojnih nosilcev urejanja,
– župan Občine Križevci posreduje usklajen in kompletiran predlog lokacijskega načrta občinskemu svetu s predlogom, da ga obravnava ter sprejme v enofaznem postopku – predvidoma v mesecu novembru.
– predaja končnega elaborata LN investitorju je predvidena do konca novembra 2005.

11. člen

(Obveznosti financiranja)

Finančna sredstva za pripravo lokacijskega načrta zagotavlja Občina Križevci.

12. člen

(Končna določba)

Ta program priprave lokacijskega načrta za komunalno opremo v obrtno-poslovni coni v Bučečovcih v Občini Križevci začne veljati naslednji dan po objavi v uradnem glasilu.

Št. 350-03/05
Križevci, 6. oktobra 2005

Župan
Občine Križevci
Feliks Mavrič l.r.

KUNGOTA

3992. Sklep o spremembah in dopolnitvah Sklepa o plačilu komunalnega prispevka na območju Občine Kungota

Na podlagi tretjega odstavka 146. člena Zakona o urejanju prostora (Uradni list RS, št. 110/02, 8/03 – ZUreP-1), 17. in 21. člena Statuta Občine Kungota (Uradni list RS, št. 12/04), je Občinski svet Občine Kungota na 15. redni seji dne 22. 9. 5. sprejel

S K L E P
o spremembah in dopolnitvah Sklepa o plačilu komunalnega prispevka na območju Občine Kungota

1. člen

V Sklepu o plačilu komunalnega prispevka na območju Občine Kungota (Uradni list RS, št. 56/98) se 2. člen spremeni tako, da se glasi:

»Zavezanec komunalnega prispevka je investitor, ki namerava:
– zgraditi nov ali nadomestni objekt,
– prizidati ali nadzidati obstoječ objekt,
– legalizacija,
– spremeniti namembnost obstoječega objekta.«

2. člen

V 4. členu se del drugega odstavka spremeni tako, da se glasi:

»A.) Velikost površine za izračun – m^2:
A.1) Tlorisna velikost objekta
A.2) Pločnik okoli objekta v širini 1,0 m
A.3) Dovozna pot, hišni priključek in parkirišča

Velikost površine se ugotovi iz projekta za pridobitev gradbenega dovoljenja.«

V tretjem odstavku se črta v delu B.) Oprema stavbnega zemljišča

»B.4) TEL – telefon
B.6) NNR – nizko napetostni elektro razvod«.

V četrtem odstavku se spremeni in dopolni tako, da se glasi:

»C.) Korekcijski faktor glede na namen objekta – novogradnja in legalizacija,
C.1 = 0,2 nadomestna gradnja, odprti športno rekreacijski objekti,

C.2 = 0,1 objekti kmetijske dejavnosti in dopolnilne dejavnosti v kmetijstvu,
C.3 = 0,4 proizvodni objekti, zaprti športno rekreacijski objekti,
C.4 = 0,8 novogradnje in prizidki stanovanjskih objektov,
C.5 = 0,6 neproizvodna poslovna dejavnost,
C.6 = 1,2 profitobilna dejavnost (igralnice, duty free, nočni klub ipd.),
C.7 = 2,0 gospodarske kleti z bivalnimi prostori (počitniški objekti).«

Dodajo se trije novi odstavki, ki se glasijo:

»Pri nadomestni gradnji, se upošteva velikost površine za izračun samo tista površina, obstoječega objekta, na kateri ga nadomešča novi objekt. Za ostali večji del površine posega se upošteva faktor glede na namen objekta.

Pri obračunu, ki spreminja namembnost objekta ali nadomestno gradnjo, se upošteva razlika v korekcijskem faktorju glede na namen objekta.

Osnova za izračun obstoječega objekta je uradna katastrska evidenca obstoječega objekta.«

3. člen

Doda se novi 4.a člen, ki se glasi:

»4.a člen

Na območjih, kjer se prostor ureja na podlagi lokacijskega načrta ali s spremembami ali dopolnitvami obstoječih izvedbenih prostorskih aktov, se za takšno območje izdela program opremljanja zemljišč za gradnjo, ki je podlaga in podrobnejša merila za odmero komunalnega prispevka.

Odmera komunalnega prispevka mora odražati dejanske stroške investicije, obračunane za razpoložljivo in predvideno infrastrukturo, ki se bo zgradila v določenem obdobju iz sredstev občine.«.

4. člen

V 5. členu se drugi odstavek in vsebina »D.)« se v celoti črta.

Peti odstavek se spremeni tako, da se glasi:

»E.1 = 0,8 za mlade družine. Za mlado družino se šteje družina z vsaj enim otrokom, v kateri nobeden od staršev ni star več kot 30 let ne glede na starost otrok, oziroma 35 let in še nobeden otrok ni šoloobvezen. Za stare 30 let oziroma 35 let se štejejo vsi, ki dopolnijo to starost v letu, ko se vloži zahtevek. Kot mlade družine se upoštevajo ne samo življenjske skupnosti obeh staršev in otrok, ampak tudi vse druge družinske oblike.
E.2 = 10% manj za vsakega otroka, dokler se redno šola.«

Šesti odstavek in vsebina »F.)« se v celoti črta.

5. člen

V 6. členu se formula za izračun spremeni tako, da se glasi:

»KP = A x B x C_i x E1 – i x E2«.

6. člen

Ta sklep začne veljati naslednji dan po objavi v Uradnem listu Republike Slovenije.

Št. 032 01-05/2005
Kungota, dne 23. septembra 2005

Župan
Občine Kungota
Jožef Karner, inž. grad., l.r.

3993. Sklep o določitvi cene programa 1. starostnega obdobja predšolske vzgoje v VIZ KUNGOTA

Na podlagi 30. in 31. člena Zakona o vrtcih (Uradni list RS, št. 113/03 – uradno prečiščeno besedilo), 1., 17. in 20. člena Pravilnika o metodologiji za oblikovanje cen programov v vrtcih, ki izvajajo javno službo (Uradni list RS, št. 97/03), 3. in 7. člena Pravilnika o plačilih staršev za programe v vrtcih (Uradni list RS, št. 44/96, 1/98, 102/00, 111/00, 92/02 in 120/03) in 16. člena Statuta Občine Kungota (Uradni list št. 12/04) je Občinski svet Občine Kungota na 15. redni seji dne 22. 9. 2005 sprejel

S K L E P
o določitvi cene programa 1. starostnega obdobja predšolske vzgoje v VIZ KUNGOTA

1. V VIZ Kungota se potrdi cena 1. starostnega obdobja, ki znaša 98.140,00 SIT.

2. Staršem s stalnim prebivališčem na območju Občine Kungota se za otroke cena zniža in znaša 88.325,00 SIT.

3. Ta sklep začne veljati naslednji dan po objavi v Uradnem listu Republike Slovenije, uporablja pa se od 1. septembra 2005 dalje.

Št. 60100/1-2005
Zg. Kungota, 22. septembra 2005

Župan
Občine Kungota
Jožef Karner, inž. grad., l.r.

3994. Ugotovitveni sklep o prenehanju članstva v nadzornem odboru ter sklep o imenovanju nadomestnega člana nadzornega odbora Občine Kungota

Na podlagi 17. člena Statuta Občine Kungota (Uradni list RS, št. 10/04) in 106. člena Poslovnika Občinskega sveta Občine Kungota, je Občinski svet Občine Kungota na 15. redni seji dne 22. 9. 2005 sprejel

U G O T O V I T V E N I S K L E P
o prenehanju članstva v nadzornem odboru ter sklep o imenovanju nadomestnega člana nadzornega odbora Občine Kungota

1. člen

Na podlagi odstopne izjave Mirjane Bezek, predsednice nadzornega odbora Občine Kungota, rojene 24. 12. 1956, stanujoče Plintovec 10 l, ki temelji na nezdružljivosti funkcije članstva v nadzornem odboru in novim delovnim mestom, ji preneha članstvo v nadzornem odboru.

2. člen

Simona Mandl, rojena 22. 7. 1977, stanujoča Kozjak 86, se imenuje za nadomestno članico nadzornega odbora Občine Kungota.

3. člen

Ta sklep začne veljati z dnem imenovanja in se objavi v Uradnem listu Republike Slovenije.

Št. 03201-05/2005
Zg. Kungota, 22. septembra 2005

Župan
Občine Kungota
Jožef Karner, inž. grad., l.r.

MARKOVCI

3995. Sklep o predaji javnega kanalizacijskega sistema in čistilne naprave odpadnih vod v obrtni coni Novi Jork v Občini Markovci v vzdrževanje

Na podlagi 2. člena Odloka o odvajanju in čiščenju komunalnih odpadnih in padavinskih voda na območju Občine Markovci (Uradni list RS, št. 61/01) in na podlagi 16. člena Statuta Občine Markovci (Uradni list RS, št. 15/99 110/00 in 76/02) je Občinski svet Občine Markovci sprejel na 15. seji dne 15. 9. 2005 naslednji

S K L E P

1

Javni kanalizacijski sistem in čistilna naprava odpadnih vod v obrtni coni Novi Jork v Občini Markovci se predata v vzdrževanje Komunalnemu podjetju Ptuj, d.d., na podlagi ponudbe 523CČN/21005 z dne 17. julija 2005.

2

Ta sklep začne veljati naslednji dan po objavi v Uradnem listu Republike Slovenije.

Št. 352-05/2005-3
Markovci, dne 15. septembra 2005

Župan
Občine Markovci
Franc Kekec l.r.

RAVNE NA KOROŠKEM

3996. Odlok o turistični taksi v Občini Ravne na Koroškem

Na podlagi 19. in 20. člena Zakona o spodbujanju razvoja turizma (Uradni list RS, št. 2/04) in 16. člena Statuta Občine Ravne na Koroškem (Uradni list RS, št. 39/99, 61/01 in 65/03) je Občinski svet Občine Ravne na Koroškem na 23. redni seji dne 28. 9. 2005 sprejel

O D L O K
o turistični taksi v Občini Ravne na Koroškem

SPLOŠNI DOLOČBI

1. člen

S tem odlokom se določajo višina turistične takse na območju Občine Ravne na Koroškem, zavezanci za njeno plačilo, način plačila, način poročanja in nadzor nad izvajanjem odloka.

2. člen

Turistično takso plačujejo državljani Republike Slovenije in tujci, ki v turističnem območju izven svojega stalnega prebivališča uporabljajo storitve prenočevanja (v nadaljnjem besedilu: turisti) v nastanitvenem objektu.

Osebe iz prejšnjega odstavka tega člena plačajo turistično takso hkrati s plačilom storitev za prenočevanje. Plačati so jo dolžne tudi v primeru, ko so deležne brezplačnih storitev za prenočevanje, razen če ta odlok ne določa drugače.

VIŠINA TURISTIČNE TAKSE

3. člen

Turistična taksa se v skladu z zakonom določa v točkah. Na območju Občine Ravne na Koroškem se določi turistična taksa v višini 7 točk.

Znesek turistične takse se izračuna tako, da se pomnoži število točk z vrednostjo točke, ki jo v skladu z zakonom določi Vlada Republike Slovenije.

OPROSTITVE PLAČILA

4. člen

1. Plačila turistične takse so oproščeni:

– otroci do 7. leta starosti,

– osebe na podlagi predložitve fotokopije odločbe pristojnega organa, iz katere je razvidno, da je pri zavarovancu oziroma zavarovanki (v nadaljnjem besedilu: zavarovanec) podana invalidnost oziroma telesna okvara ali fotokopije potrdila oziroma izvedenskega mnenja pristojne komisije o ugotavljanju invalidnosti oziroma telesni okvari ali na podlagi članske izkaznice invalidske organizacije,

– otroci in mladostniki na podlagi predložitve fotokopije odločbe, ki zadeva razvrščanje in usmerjanje otrok s posebnimi potrebami,

– učenci, dijaki in študenti ter njihove vodje oziroma mentorji, udeleženci vzgojno-izobraževalnih programov, ki jih na nepridobitni podlagi organizirajo društva in druge vzgojnoizobraževalne ustanove ter verske in druge skupnosti v okviru svojih rednih aktivnosti,

– dijaki in študentje v dijaških oziroma v študentskih domovih,

– osebe, ki so na začasnem delu in bivajo v gostinskem obratu neprekinjeno več kot 30 dni,

– tuji državljani, ki so po mednarodnih predpisih in sporazumih oproščeni plačila turistične takse,

– člani Planinske zveze Slovenije v planinskih postojankah, na podlagi veljavne članske izkaznice.

2. Turistično takso v višini 50% plačujejo:

– osebe od 7. do 18. leta starosti,

– turisti, člani mednarodnih mladinskih organizacij, ki prenočujejo v mladinskih prenočiščih, ki so vključene v mednarodno mrežo mladinskih prenočišč IYHF,

– turisti v kampih.

NAČIN PLAČEVANJA

5. člen

Pravne osebe javnega in zasebnega prava, samostojni podjetniki posamezniki, sobodajalci in kmetje, ki sprejemajo turiste na prenočevanje, morajo pobirati turistično takso v imenu in za račun Občine Ravne na Koroškem hkrati s plačilom storitev za prenočevanje ali najpozneje zadnji dan prenočevanja.

Osebe iz prejšnjega odstavka morajo pobirati in odvajati turistično takso za prenočitev turista tudi v primeru, če mu ne zaračunavajo plačila storitev za prenočevanje.

6. člen

Osebe iz 5. člena tega odloka morajo pobirati turistično takso in voditi evidenco o plačani turistični taksi, ki se vodi v evidenci gostov v skladu s predpisi, ki urejajo prijavo prebivališča.

Iz evidence mora biti poleg s predpisi o prijavi bivališča določenih podatkov razvidno tudi število prenočitev posameznega gosta oziroma turista.

Če je turist oproščen plačila celotne ali dela turistične takse, mora biti vpisan razlog iz 1. in 2. točke 4. člena tega odloka v evidenco, določeno v prvem odstavku tega člena.

7. člen

Osebe iz 5. člena tega odloka nakazujejo pobrano turistično takso na poseben račun Občine Ravne na Koroškem, in sicer do 25. dne v mesecu za pretekli mesec.

8. člen

Osebe iz 5. člena tega odloka so dolžne do 25. dne v mesecu za pretekli mesec predložiti občini Ravne na Koroškem in pristojnemu davčnemu organu mesečno poročilo, iz katerega morata biti razvidna število prenočitev in znesek turistične takse. Poročilo so osebe dolžne predložiti tudi v primeru, da niso imele gostov na prenočevanju. V tem primeru se na poročilo pripiše, da gostov na prenočevanju ni bilo.

Poročilo iz prejšnjega odstavka tega člena oddajo osebe na obrazcu, ki je sestavni del tega odloka.

9. člen

Zbrana sredstva turistične takse so prihodek proračuna Občine Ravne na Koroškem.

NADZOR

10. člen

Nadzor nad pobiranjem in odvajanjem turistične takse ter vodenjem evidenc opravlja pristojni davčni organ. Nadzor opravlja tudi pristojni občinski inšpekcijski organ v okviru svojih pristojnosti.

KAZENSKA DOLOČBA

11. člen

Z globo 75.000 SIT se kaznuje pravna ali fizična oseba, ki stori prekršek v zvezi s samostojnim opravljanjem dejavnosti, in sicer:

– če do 25. v mesecu za pretekli mesec ne poda poročila iz 8. člena tega odloka,

– če ne poda poročila na predpisanem obrazcu,

– če poda pomanjkljivo poročilo o plačani turistični taksi.

Z globo 30.000 SIT se kaznuje za prekršek tudi odgovorna oseba pravne osebe, ki stori dejanje iz prvega odstavka tega člena.

PREHODNI IN KONČNI DOLOČBI

12. člen

Z dnem začetka uporabe tega odloka preneha veljati Odlok o turistični taksi v Občini Ravne – Prevalje (Uradni list RS, št. 84/98).

13. člen

Ta odlok začne veljati petnajsti dan po objavi v Uradnem listu Republike Slovenije.

Št. 423-05-0006/2005-601
Ravne na Koroškem, dne 28. septembra 2005

Župan
Občine Ravne na Koroškem
Maksimilijan Večko, univ. dipl. inž., l.r.

OBČINA
RAVNE NA KOROŠKEM
Gačnikova pot 5, 2390 RAVNE NA KOROŠKEM
Tel. 02 870-5510, Fax. 02 870-5541

MESEČNO POROČILO
o prenočitvah in plačani turistični taksi

za _____
(mesec in leto)

PODATKI O PRAVNI ALI FIZIČNI OSEBI, KI SPREJEMA TURISTE NA PRENOČEVANJE

Naziv:	
Naslov:	
Telefon:	
Telefax:	
e-mail:	

PODATKI O ZMOGLJIVOSTI

vrsta	**število**
število sob	
število apartmajev	
število ležišč	
SKUPAJ	

PODATKI O PRENOČITVAH

zavezanci za plačilo	**število nočitev**		
	domači gostje	**tuji gostje**	**skupaj**
plačilo turistične takse v višini 100%			
plačilo turistične takse v višini 50%			
oproščeni plačila turistične takse			
SKUPAJ			

PODATKI O PLAČANI TURISTIČNI TAKSI, ki bo nakazana do 25. dne v mesecu za pretekli mesec

višina turistične takse	**znesek pobrane turistične takse (v SIT)**
turistična taksa v višini 100%	
turistična taksa v višini 50%	
SKUPAJ	

datum: _____

kontaktna oseba
ime in priimek: _____
podpis: _____

žig

odgovorna oseba
ime in priimek: _____
podpis: _____

Rok oddaje poročila: do 25. dne v mesecu za pretekli mesec

Poročilo poslati na naslov: Občina Ravne na Koroškem, Oddelek za splošno gospodarstvo in KS, Gačnikova pot 5, Ravne na Koroškem, številka podračuna: **01303-5033206208 sklic 19 davčna številka plačnika- 07129**, Turistična taksa Občine Ravne na Koroškem
Poročilo poslati v vednost:
Republika Slovenija, Ministrstvo za finance, Davčna uprava Republike Slovenije, Davčni urad Maribor, Izpostava Ravne na Koroškem, Prežihova 7, 2390 Ravne na Koroškem

3997. Odlok o načinih in pogojih posredovanja oglasov v Občini Ravne na Koroškem

Na podlagi 29. člena Zakona o lokalni samoupravi (Uradni list, RS, št. 72/93 in dopolnitve) ter 16. člena Statuta Občine Ravne na Koroškem (Uradni list RS, št. 39/99, 61/01) je Občinski svet Občine Ravne na Koroškem na 23. redni seji dne 28. 9. 2005 sprejel

ODLOK
o načinih in pogojih posredovanja oglasov v Občini Ravne na Koroškem

I. SPLOŠNE DOLOČBE

1. člen

Ta odlok ureja načine in pogoje posredovanja sporočil in oglasov (v nadaljnjem besedilu: posredovanje oglasov) na območju Občine Ravne na Koroškem. Posredovanje oglasov je dejavnost javnega pomena in se lahko v Občini Ravne na Koroškem izvaja le v skladu s tem odlokom.

2. člen

Ta odlok zajema naslednje dejavnosti posredovanja oglasov:

– postavljanje in vzdrževanje objektov za namene oglaševanja v izvajanju pravnih in civilnopravnih oseb ter posameznikov,

– nameščanje plakatov, letakov ter drugih oblik sporočil in oglasov na objektih za oglaševanje,

– postavljanje in nameščanje objektov, namenjenih oglaševanju poslovnih dejavnosti,

– neposredno posredovanje plakatov, letakov in drugih oblik sporočil in oglasov občanom na javnih mestih.

Nameščanje uradnih napisov podjetij, zavodov in ustanov na njihovih objektih ter prometne turistične signalizacije ni predmet tega odloka in se ne šteje za oglaševanje, katerega načine in pogoje ureja ta odlok. Oglaševanje na javnih plakatnih mestih v Občini Ravne na Koroškem je urejeno s posebnim odlokom.

3. člen

Objekti za oglaševanje iz prve in tretje alinee prejšnjega člena so:

– stalni reklamni objekti: panoji, oglasne deske, stebri za plakatiranje, drogovi za nameščanje transparentov in zastav, smerokazi, vse vrste pritrjenih reklamnih teles, stenske in stoječe vitrine in oglasne omarice, napisi ali poslikave na zgradbah ipd.;

– začasni reklamni objekti: panoji, transparenti, zastave, v zraku lebdeča reklamna telesa ipd., ki so premični ali postavljeni le občasno ali za določen čas.

4. člen

Posredovanje oglasov v Občini Ravne na Koroškem izvajajo pravne in civilnopravne osebe ter posamezniki, ki razpolagajo z lastnimi objekti za oglaševanje ali neposredno posredujejo plakate, letake ter druge oblike sporočil in oglasov občanom na javnih mestih. Občina lahko za namen posredovanja oglasov podeli koncesijo. Pravice in obveznosti koncesionarja se opredelijo v koncesijski pogodbi.

II. NAČINI IN POPSTOPKI POSREDOVANJA OGLASOV

5. člen

Posredovanje oglasov je dovoljeno:

– z nameščanjem plakatov, letakov ter drugih oblik sporočil in oglasov na posebnih objektih za namene oglaševanja, ki so v lasti oziroma upravljanju pravnih in civilnopravnih oseb ter posameznikov;

– z nameščanjem plakatov, letakov ter drugih oblik sporočil in oglasov na zgradbah in objektih, ki so v lasti oziroma upravljanju pravnih in civilnopravnih oseb ter posameznikov;

– z nameščanjem plakatov, letakov ter drugih oblik sporočil in oglasov na vozila;

– z neposredno delitvijo plakatov, letakov ter drugih oblik sporočil in oglasov občanom na javnih mestih.

6. člen

Obliko in velikost posameznih objektov za oglaševanje, stalno nameščenih stenskih ali stoječih vitrin in oglasnih omaric ter konstrukcij za skupinsko nameščanje oglasnih panojev določi Oddelek za okolje in prostor Občine Ravne na Koroškem v skladu s posebnim pravilnikom, ki ga sprejme občinski svet na osnovi tega odloka. Ta organ vodi tudi evidenco objektov za oglaševanje na območju Občine Ravne na Koroškem.

7. člen

Pravne in civilnopravne osebe ter posamezniki, ki nameravajo za potrebe oglaševanja postaviti oziroma namestiti stalne ali začasne objekte, si morajo pri občinskem oddelku za okolje in prostor predhodno pridobiti lokacijsko informacijo in izpolniti vse pogoje, ki izhajajo iz te informacije. Morebitne izjeme glede nujnosti lokacijske informacije ugotovi isti občinski organ. Komunalno takso za postavljene reklamne objekte poravnavajo stranke v skladu z Odlokom o komunalnih taksah v Občini Ravne na Koroškem.

8. člen

Osebe iz prejšnjega odstavka, ki imajo stalno ali začasno postavljene lastne objekte za oglaševanje, so dolžne same skrbeti za red in čistočo v njihovi okolici, za njihovo redno vzdrževanje in za pravočasno odstranitev starih ali uničenih plakatov, letakov ter drugih oblik sporočil in oglasov. Po prenehanju uporabe so dolžne reklamne objekte odstraniti in vzpostaviti prvotno stanje na mestu postavitve.

Reklamni panoji, smerokazi in drugi objekti, ki so namenjeni oglaševanju poslovnih dejavnosti, morajo biti odstranjeni najkasneje v 15 dneh po prenehanju ali preselitvi dejavnosti.

9. člen

Pravne in civilnopravne osebe ter posamezniki, ki neposredno delijo sporočila in oglase občanom na javnih mestih, morajo pred začetkom posredovanja sporočil in oglasov Oddelku za splošno gospodarstvo in krajevne skupnosti Občine Ravne na Koroškem predložiti v potrditev po en izvod vsakega plakata, letaka ali druge oblike sporočil in oglasov, ki jih bodo posredovali občanom. Za javna mesta po tem odloku se štejejo trgi, ulice, ceste in poti, parki, javne zgradbe, športni in kulturni objekti.

10. člen

Če nastane v zvezi z nameščanjem in posredovanjem sporočil in oglasov obveznost plačila takse po Odloku o komunalnih taksah v Občini Ravne na Koroškem, je zavezanec dolžan takso predhodno poravnati. Za določitev in obračun taks pri posredovanju plakatov, letakov in drugih oblik sporočil in oglasov na javnih mestih se upošteva zadnji odstavek 3. točke tarifne skupine 5 (množično plakatiranje) po Tarifi komunalnih taks, ki se uporablja za izvajanje Odloka o komunalnih taksah v Občini Ravne na Koroškem.

11. člen

Plačila komunalne takse za nameščanje in za posredovanje sporočil in oglasov so oproščene humanitarne, zdravstvene, kulturne, vzgojne, športne in verske organi-

zacije oziroma skupnosti ter politične stranke s sedežem v Občini Ravne na Koroškem, kadar gre za nameščanje ali posredovanje splošnih obvestil občanom, brez profitne vsebine sporočil. Te organizacije pa so se dolžne držati vseh postopkov za posredovanje oglasov v skladu s tem odlokom.

12. člen

Plakati, letaki ter druga sporočila in oglasi ne smejo vsebovati žaljivih vsebin ali vsebin s kakršnimikoli diskriminacijskimi pozivi. Osnovno sporočilo mora biti napisano v slovenskem jeziku. Neprimerne plakate, ki so v nasprotju s temi določili, lahko občinski organ z odločbo zavrne. Stranka ima pravico do pritožbe, pritožbeni organ pa mora o pritožbi odločiti najkasneje v enem dnevu po prejemu predpisno vložene pritožbe.

III. PREPOVEDI PRI POSREDOVANJU OGLASOV

13. člen

Po tem odloku je prepovedano:

– nameščanje objektov za oglaševanje brez lokacijske informacije, razen če ta po ugotovitvi občinskega oddelka za okolje in prostor ni potrebna;

– plakatiranje izven predpisanih mest za plakatiranje; zlasti je prepovedano plakatiranje, lepljenje letakov, nalepk in pisanje grafitov neposredno na fasade, stene in okna, drevesa, ograje, stebre, na zabojnike za komunalne odpadke, na prometne in neprometne znake ter na druga mesta, ki niso izrecno namenjena za plakatiranje;

– posredovanje plakatov, letakov ter reklamnih sporočil občanom na javnih mestih brez predhodne potrditve pristojnega organa;

– trositi obvestila in letake po javnih in drugih površinah ali jih zatikati za vetrobranska stekla avtomobilov;

– metati letake iz letala ali drugih prevoznih sredstev;

– nameščati plakate in letake ter posredovati gradiva, ki oglašujejo izdelke in storitve, katerih oglaševanje zakonsko ni dovoljeno.

IV. NADZOR

14. člen

Nadzor nad izvajanjem tega odloka opravljajo občinski komunalno-cestni inšpektor Občine Ravne na Koroškem in delavci komunalnega nadzora občine v obsegu svojih pooblastil.

15. člen

Komunalno-cestni inšpektor izda odločbo o takojšnji odstranitvi objekta za oglaševanje ali plakatov in letakov, če ugotovi, da so nameščeni v nasprotju s 7., 8., 9, 10., 11., 12. in 13. členom tega odloka. Pritožba zoper odločbo, izdano na podlagi tega člena, ne zadrži njene izvršitve. Če stranka sama ne odstrani objektov za oglaševanje ali plakatov, jih odstrani na njegove stroške izvajalec, ki ga v odločbi določi komunalno cestni inšpektor.

V. PREHODNE IN KAZENSKE DOLOČBE

16. člen

Oddelek za okolje in prostor Občine Ravne na Koroškem mora enotno obliko in velikost objektov za oglaševanje, stalno nameščenih stenskih ali stoječih vitrin in oglasnih omaric ter konstrukcij za skupinsko nameščanje oglasnih panojev določiti najkasneje v treh mesecih po uveljavitvi tega odloka.

17. člen

Pravne in civilnopravne osebe ter posamezniki, ki plakatirajo na lastnih objektih za plakatiranje, so dolžni pri postavitvi novih objektov za oglaševanje upoštevati pravilnik o določitvi oblike in velikosti objektov za oglaševanje v Občini Ravne na Koroškem ter določila in usmeritve Oddelka za okolje in prostor. Oddelek za okolje in prostor oceni primernost že postavljenih objektov za plakatiranje in konstrukcij za skupinsko nameščanje reklamnih panojev in odloči, kateri od teh objektov so še primerni za izvajanje oglaševanja po tem odloku. Lastniki neprimernih objektov za oglaševanje morajo te objekte uskladiti z določili Oddelka za okolje in prostor najkasneje v dveh letih po uveljavitvi tega odloka.

18. člen

1. Z globo 200.000,00 SIT se kaznujejo pravne osebe in samostojni podjetniki, z globo 60.000,00 SIT pa tudi odgovorna oseba pravne osebe, če oglaševanja ne izvaja v skladu z določili 7., 8., 9., 10., 11., 12. in 13. člena tega odloka.

2. Z globo 25.000,00 SIT se kaznuje posameznik, če krši določila 12. in 13. člena tega odloka.

19. člen

Ta odlok se objavi v Uradnem listu Republike Slovenije in začne veljati s 1. januarjem 2006.

Št. 080-1/04-16-2
Ravne na Koroškem, dne 28. septembra 2005

Župan
Občine Ravne na Koroškem
Maksimilijan Večko, univ. dipl. inž., l.r.

3998. Odlok o plakatiranju na javnih oglasnih mestih v Občini Ravne na Koroškem

Na podlagi 29. člena Zakona o lokalni samoupravi (Uradni list RS, št. 72/93 in dopolnitve) ter 16. člena Statuta Občine Ravne na Koroškem (Uradni list RS, št. 39/99, 61/01) je Občinski svet Občine Ravne na Koroškem na 23. redni seji dne 28. 9. 2005 sprejel

O D L O K
o plakatiranju na javnih oglasnih mestih v Občini Ravne na Koroškem

I. SPLOŠNE DOLOČBE

1. člen

Ta odlok ureja načine in pogoje plakatiranja na javnih mestih na območju Občine Ravne na Koroškem. Plakatiranje je dejavnost javnega pomena in se lahko v Občini Ravne na Koroškem izvaja le v skladu s tem odlokom.

2. člen

Ta odlok zajema naslednje dejavnosti plakatiranja:

– postavljanje in vzdrževanje javnih objektov za namene plakatiranja,

– nameščanje plakatov, letakov in drugih oblik sporočil in oglasov na javnih mestih za plakatiranje.

Postavljanje in nameščanje objektov, namenjenih oglaševanju poslovnih dejavnosti, ter posredovanje plakatov, letakov in drugih oblik sporočil in oglasov občanom na javnih mestih v Občini Ravne na Koroškem je urejeno s posebnim odlokom.

3. člen

Objekti za plakatiranje iz prve alinee prejšnjega člena so stalni plakatni objekti: javni panoji, oglasne deske in stebri za plakatiranje.

4. člen

Plakatiranje na javnih plakatnih mestih je gospodarska javna služba. Izvajalec plakatiranja je Občina Ravne na Koroškem, ki zagotavlja plakatiranje na javnih plakatnih mestih preko pooblaščenega izvajalca, Javnega komunalnega podjetja LOG d.o.o. Občina lahko za namen plakatiranja na javnih plakatnih mestih podeli koncesijo. Pravice in obveznosti koncesionarja se opredelijo v koncesijski pogodbi.

II. NAČINI IN POSTOPKI PLAKATIRANJA

5. člen

Izvajalec gospodarske javne službe je na javnih mestih za plakatiranje dolžan nameščati in odstranjevati plakate ter skrbeti za redno vzdrževanje objektov in za čistočo v okolici plakatnih mest. Izvajalec je dolžan plakate namestiti v skladu z zahtevami strank, zastarele plakate pa sproti odstranjevati.

6. člen

Lokacije javnih objektov za plakatiranje določi občinski oddelek za okolje in prostor, k vsakemu objektu pa mora biti ustrezno urejen dostop. Vsa javna plakatna mesta morajo biti opremljena z napisom: Javno mesto za plakatiranje. Na vsakem javnem plakatnem mestu morajo biti navodila o načinih in postopkih plakatiranja, z naslovom izvajalca gospodarske javne službe.

Oddelek za okolje in prostor vodi tudi evidenco javnih objektov za plakatiranje na območju Občine Ravne na Koroškem.

7. člen

Kdor želi plakatirati na javnih mestih za plakatiranje, mora plakate, letake ter druge oblike sporočil in oglasov oddati izvajalcu gospodarske javne službe, ki jih pred nameščanjem na vidnem mestu opremi s pečatom ter obračuna stroške namestitve in odstranitve.

8. člen

Če nastane v zvezi s plakatiranjem obveznost plačila takse po Odloku o komunalnih taksah v Občini Ravne na Koroškem, je zavezanec dolžan takso predhodno poravnati. Komunalno takso obračuna izvajalec plakatiranja, taksa pa je prihodek občine.

9. člen

Plačila komunalne takse za nameščanje oglasov na javnih plakatnih mestih so oproščene humanitarne, zdravstvene, kulturne, vzgojne, športne in verske organizacije oziroma skupnosti ter politične stranke s sedežem v Občini Ravne na Koroškem, kadar gre za nameščanje splošnih obvestil občanom, brez profitne vsebine sporočil. Te organizacije pa so se dolžne držati vseh postopkov za izvajanje plakatiranja v skladu s tem odlokom.

10. člen

Plakati, letaki ter druga sporočila in oglasi ne smejo vsebovati žaljivih vsebin ali vsebin s kakršnimikoli diskriminacijskimi pozivi. Osnovno sporočilo mora biti napisano v slovenskem jeziku. Neprimerne plakate, ki so v nasprotju s temi določili, lahko občinski organ z odločbo zavrne. Stranka ima pravico do pritožbe, pritožbeni organ pa mora o pritožbi odločiti najkasneje v enem dnevu po prejemu predpisno vložene pritožbe.

III. PLAKATIRANJE ZA POTREBE VOLILNE KAMPANJE

11. člen

Za potrebe volilne kampanje zagotovi občina osnovne pogoje za plakatiranje na javnih plakatnih mestih. Pogoje plakatiranja za potrebe volilne kampanje objavi občina z razpisom, v skladu s predpisi o volilni kampanji in so za vse organizatorje volilne kampanje enaki.

Organizatorji volilne kampanje lahko v času in za potrebe volilne kampanje uporabljajo tudi prenosne panoje za oglaševanje, za postavitev katerih morajo pridobiti soglasje lastnikov zemljišč, na katerih so postavljeni, in dovoljenje pristojnega občinskega organa. Pri nameščanju plakatov z volilnopropagandnimi sporočili v času priprav na volitve so izvajalci dolžni upoštevati določila zakona o volilni kampanji.

IV. PREPOVEDI PRI PLAKATIRANJU

12. člen

Po tem odloku je prepovedano:

– samovoljno plakatiranje na javnih mestih za plakatiranje, na katerih ima pravico plakatirati le pooblaščen izvajalec;

– plakatiranje izven predpisanih mest za plakatiranje; zlasti je prepovedano plakatiranje, lepljenje letakov, nalepk in pisanje grafitov neposredno na fasade, stene in okna, drevesa, ograje, stebre, na zabojnike za komunalne odpadke, na prometne in neprometne znake ter na druga mesta, ki niso izrecno namenjena za plakatiranje;

– trositi obvestila in letake po javnih in drugih površinah ali jih zatikati za vetrobranska stekla avtomobilov;

– metati letake iz letala ali drugih prevoznih sredstev;

– prekrivati, odstranjevati, trgati ali drugače uničevati plakate in druge objave, razen če gre za ukrepe nadzora;

– pisati po plakatih ter samovoljno spreminjati njihovo vsebino in obliko, potem ko so javno nameščeni;

– nameščati plakate, letake ter druga sporočila in oglase, ki oglašujejo izdelke in storitve, katerih oglaševanje zakonsko ni dovoljeno.

V. NADZOR

13. člen

Nadzor nad izvajanjem tega odloka opravljajo občinski komunalno-cestni inšpektor in delavci komunalnega nadzora občine v obsegu svojih pooblastil. Tehnični nadzor nad plakatiranjem na javnih mestih za plakatiranje – odstranjevanje nepotrjenih plakatov – opravlja izvajalec plakatiranja.

14. člen

Komunalno cestni inšpektor izda odločbo o takojšnji odstranitvi plakatov, letakov ter drugih sporočil in oglasov, če ugotovi, da so nameščeni v nasprotju s 7., 9., 10., 11. in 12. členom tega odloka.

Pritožba zoper odločbo, izdano na podlagi tega člena, ne zadrži njene izvršitve. Če stranka sama ne odstrani plakatov, jih odstrani na njegove stroške izvajalec, ki ga v odločbi določi komunalno-cestni inšpektor.

VI. PREHODNE IN KAZENSKE DOLOČBE

15. člen

Oddelek za okolje in prostor Občine Ravne na Koroškem mora lokacije javnih objektov za plakatiranje ter njihovo obliko in velikost določiti najkasneje v treh mesecih po uveljavitvi tega odloka.

16. člen

Občina mora najkasneje v enem letu po uveljavitvi tega odloka poskrbeti za postavitev ustreznega števila javnih objektov za plakatiranje na lokacijah, ki jih določi občinski oddelek za okolje in prostor.

17. člen

1. Z globo 200.000,00 SIT se kaznuje izvajalec gospodarske javne službe, z globo 60.000,00 SIT pa tudi odgovorna oseba izvajalca, če ne izvaja gospodarske javne službe v skladu z določili 5., 8. in 10. člena, sedmega odstavka 12. člena in 13. člena tega odloka.

2. Z globo 200.000 SIT se kaznujejo pravna oseba in samostojni podjetniki, z globo 60.000 SIT pa tudi odgovorna oseba pravne osebe, če kršijo določila 7., 9., 10., 11. in 12. člena tega odloka.

3. Z globo 25.000,00 SIT se kaznuje posameznik, če krši določila 7., 9., 10., 11. in 12. člena tega odloka.

18. člen

Ta odlok začne veljati osmi dan po objavi v Uradnem listu Republike Slovenije, hkrati pa na območju Občine Ravne na Koroškem preneha veljati Odlok o plakatiranju v Občini Ravne-Prevalje (Uradni list RS, št. 73/95).

Št. 080-1/04-16-1
Ravne na Koroškem, dne 28. septembra 2005

Župan
Občine Ravne na Koroškem
Maksimilijan Večko, univ. dipl. inž., l.r.

3999. Odlok o spremembah in dopolnitvah Odloka o ravnanju z zapuščenimi vozili v Občini Ravne na Koroškem

Na podlagi 21. člena in 65. člena Zakona o lokalni samoupravi (Uradni list RS, št. 72/93, 51/02) in Statuta Občine Ravne na Koroškem (Uradni list RS, št. 39/99), 15., 16. in 244. člena Zakona o varnosti cestnega prometa uradno prečiščeno besedilo, (Uradni list RS, št. 51/05) je Občinski svet Občine Ravne na Koroškem na 22. seji dne 4. 7. 2005 sprejel

ODLOK
o spremembah in dopolnitvah Odloka o ravnanju z zapuščenimi vozili v Občini Ravne na Koroškem

1. člen

K prvi točki 3. člena sedanjega Odloka o ravnanju z zapuščenimi vozili v Občini Ravne na Koroškem (Uradni list RS, št. 28/01 – v nadaljevanju: odlok) se doda nov odstavek, ki se glasi:

Če zavezanec kljub pisnemu obvestilu inšpektorja iz prejšnjega odstavka zapuščeno vozilo le prestavi z ene javne površine na drugo oziroma v nasprotju s pisnim navodilom, se šteje, da vozila ni odstranil.

2. člen

Druga točka 3. člena Odloka se v celoti spremeni in se na novo glasi:

Če zavezanec ne odstrani zapuščenega vozila na način in v roku, določenem v 1. točki tega člena, inšpektor zoper zavezanca nemudoma uvede postopek o prekršku, hkrati pa odredi odstranitev zapuščenega vozila na določen varovan prostor in o tem obvesti območno policijsko postajo.

3. člen

K tretji točki 3. člena sedanjega odloka se doda nov odstavek, ki se glasi:

Če vozilo v prej navedenem roku ni odstranjeno, inšpektor odredi odvoz vozila po določilih tega odloka.

4. člen

Za prvim odstavkom 17. člena sedanjega odloka se dvopičje nadomesti s piko, alineje a), b) in c) pa se izpustijo.

5. člen

18. člen sedanjega odloka se v celoti spremeni in se na novo glasi:

Z globo 60.000,00 SIT se kaznuje za prekršek lastnik zapuščenega vozila, ki vozila ne odstrani, kljub temu, da je bila odstranitev v skladu s tem odlokom.

6. člen

Ta Odlok o spremembah in dopolnitvah Odloka o ravnanju z zapuščenimi vozili v Občini Ravne na Koroškem začne veljati petnajsti dan po objavi v Uradnem listu Republike Slovenije.

Št. 062-02-0004/2005-107
Ravne na Koroškem, dne 4. julija 2005

Župan
Občine Ravne na Koroškem
Maksimilijan Večko, univ. dipl. inž., l.r.

SEVNICA

4000. Program priprave občinskega lokacijskega načrta za gradnjo individualnih stanovanjskih hiš s spremljajočimi objekti Drožanjska cesta v Sevnici

Na podlagi 12. in 27. člena Zakona o urejanju prostora (Uradni list RS, št. 110/02, 8/03 – popr., 58/03 – ZZK-1, v nadaljnjem besedilu: ZUreP-1), ter 9. in 37. člena Statuta Občine Sevnica (Uradni list RS, št. 78/05 – uradno prečiščeno besedilo) je župan Občine Sevnica sprejel

PROGRAM PRIPRAVE
občinskega lokacijskega načrta za gradnjo individualnih stanovanjskih hiš s spremljajočimi objekti Drožanjska cesta v Sevnici

1. člen

(predmet programa priprave)

S tem programom se podrobneje določijo:

– ocena stanja in razlogi za pripravo lokacijskega načrta za območje stanovanjskih hiš s spremljajočimi objekti Drožanjska cesta v Sevnici,

– predmet in programska izhodišča prostorskega akta,

– okvirno ureditveno območje prostorskega akta,

– nosilci urejanja prostora, ki sodelujejo pri pripravi lokacijskega načrta, in drugi udeleženci,

– seznam potrebnih strokovnih podlag za načrtovanje predvidene prostorske ureditve in način pridobitve,

– roki za posamezne faze priprave lokacijskega načrta,

– obveznosti v zvezi s financiranjem prostorskega akta.

2. člen

(ocena stanja, razlogi in pravna podlaga za pripravo lokacijskega načrta)

Na osnovi Sprememb in dopolnitev prostorskih sestavin dolgoročnega plana Občine Sevnica za obdobje od leta 1986 do leta 2000 in družbenega plana Občine Sevnica za obdobje od leta 1986 do leta 1990 (Uradni list RS, št. 36/02) je območje, ki je predmet obravnave, opredeljeno kot območje za stanovanjsko gradnjo, predvideno za urejanje z zazidalnim načrtom Drožanjska. Glede na določila ZureP-1 pa je predvidena izdelava lokacijskega načrta.

Območje urejanja leži v območju Drožanjske ceste, delno tudi v ureditvenem območju veljavnega zazidalnega načrta Odlok o zazidalnem načrtu Drožanjske in Florjanske ulice (Uradni list SRS, št. 28/81), ki je bil s 15. 3. 1987 preimenovan v ureditveni načrt Drožanjska (Uradni list SRS, št. 9/87). Zazidalni načrt za gradnjo individualnih stanovanjskih objektov na manjšem Z (zahodnem) delu do sedaj ni bil realiziran zaradi intenzivne kmetijske rabe. Zaradi pomanjkanja urejenih gradbenih parcel za gradnjo stanovanjskih hiš in zastarelosti obstoječega zazidalnega načrta je Občina Sevnica kot večinski lastnik zemljišč pristopila k pripravi lokacijskega načrta.

Pravna podlaga za izdelavo lokacijskega načrta sta Zakon o urejanju prostora (Uradni list RS, št. 110/02, popr. 8/03 in 58/03 – ZZK-1) ter Pravilnik o vsebini, obliki in načinu priprave državnih in občinskih lokacijskih načrtov ter vrste njihovih strokovnih podlag (Uradni list RS, št. 86/04).

3. člen

(predmet in programska izhodišča prostorskega akta)

Predmet lokacijskega načrta je umestitev novih individualnih stanovanjskih hiš s pripadajočo komunalno, energetsko in cestno infrastrukturo v območju, ki je v planu opredeljeno za stanovanjsko gradnjo. Umestitev nove komunalne, energetske in cestne infrastrukture se predvidi, upoštevajoč nadaljnjo širitev zazidalnega območja. Območje občinskega lokacijskega načrta zajema območje v Z (zahodnem) delu Drožanjske ceste v mestu Sevnica, ki obsega površino v izmeri ca. 3,04 ha in vključuje zemljišča parcele št. 570/5, 570/2, 570/6, 568/26 in V (vzhodni) del parcel št. 585/1, 585/2 ter 589/1, vse k. o. Sevnica.

4. člen

(nosilci urejanja prostora in drugi udeleženci)

Pripravljavec in naročnik lokacijskega načrta Občina Sevnica, Oddelek za okolje in prostor, v skladu s predpisi o javnih naročilih izbere načrtovalca prostorskega akta.

Nosilci urejanja prostora dajejo smernice za načrtovanje predvidenih prostorskih ureditev pred začetkom izdelave lokacijskega načrta in mnenje k dopolnjenemu predlogu.

V postopek priprave lokacijskega načrta bodo vključeni naslednji nosilci urejanja prostora:

– Ministrstvo za obrambo, Inšpektorat za varstvo pred naravnimi in drugimi nesrečami, Izpostava Krško,

– Ministrstvo za zdravje, Zdravstveni inšpektorat RS-OE Novo mesto, Izpostava Krško,

– Ministrstvo za okolje in prostor, Agencija RS za okolje, Urad za upravljanje z vodami,

– Zavod RS za varstvo narave – OE Celje,

– Zavod za varstvo kulturne dediščine Slovenije – OE Celje,

– Elektro Celje d.d., Področje Krško,

– Telekom Slovenije, PE Novo mesto,

– Občina Sevnica,

– Krajevna skupnost Sevnica,

– JP Komunala d.o.o. Sevnica,

– JP Plinovod d.o.o. Sevnica,

– Zavod kabelske televizije Sevnica,

ter drugi udeleženci:

– Sklad kmetijskih zemljišč in gozdov RS, Dunajska cesta 58, 1000 Ljubljana,

– Sadjarstvo Blanca d.o.o., Cesta 4. julija 134, 8270 Krško.

Po sprejemu programa priprave pripravljavec pozove pristojne nosilce urejanja prostora, da podajo v roku 30 dni smernice za načrtovanje predvidene prostorske ureditve.

V primeru, da nosilci urejanja prostora v 30 dneh po prejemu poziva ne bodo podali smernic, se bo v skladu z določili 29. člena ZUreP-1 štelo, da smernic nimajo.

Pri pripravi lahko sodelujejo tudi drugi nosilci urejanja prostora, če to pogojujejo utemeljene potrebe, ugotovljene v postopku izdelave lokacijskega načrta.

5. člen

(seznam potrebnih strokovnih podlag in način pridobitve)

Idejne zasnove tipičnih objektov in idejne zasnove ureditve okolja s potrebno komunalno, energetsko in prometno ureditvijo pridobi naročnik Občina Sevnica. Pri izdelavi lokacijskega načrta je potrebno upoštevati vse predhodno izdelane strokovne podlage ter dane smernice in mnenja nosilcev urejanja prostora, relevantna za izdelavo naloge.

Geodetski načrt obstoječega stanja v digitalni obliki in geološko-geomehanske raziskave s presojo stabilnosti celotnega območja pridobi naročnik Občina Sevnica.

Geodetski katastrski načrt v digitalni obliki pridobi na Geodetski upravi RS-OGU Sevnica načrtovalec prostorske ureditve, izbran po postopku oddaje javnega naročila.

6. člen

(roki za pripravo prostorskega akta)

Roki za pripravo posameznih faz izdelave lokacijskega načrta:

– izbira načrtovalca prostorske ureditve – avgust 2005,

– izvedba prostorske konference in objava programa priprave – september 2005,

– izdelava strokovnih podlag in idejnih zasnov – 15 dni po sprejemu programa priprave,

– priprava gradiva za pridobitev smernic – 7 dni,

– pridobitev smernic za načrtovanje nosilcev urejanja prostora – 30 dni,

– uskladitev s smernicami in izdelava gradiva za javno razgrnitev LN – 20 dni,

– javna razgrnitev in izvedba javne obravnave – 30 dni,

– podaja pripomb in predlogov pripravljavcu s strani zainteresirane javnosti – 7 dni po zaključeni javni razgrnitvi,

– priprava strokovnih stališč do pripomb in predlogov – 10 dni,

– priprava dopolnjenega predloga LN z obravnavo na občinskem svetu – 10 dni (februar 2006),

– pridobivanje mnenj nosilcev urejanja prostora – 30 dni,

– priprava usklajenega predloga LN za obravnavo in sprejem na občinskem svetu – 15 dni,

– sprejem usklajenega predloga LN na občinskem svetu in objava v Uradnem listu RS – maj 2006,

– izdelava končnega elaborata po objavi odloka – 10 dni.

7. člen

(obveznosti v zvezi s financiranjem prostorskega akta)

Finančna sredstva za izdelavo lokacijskega načrta se zagotovijo v proračunu Občine Sevnica.

8. člen

(veljavnost programa priprave)

Ta program priprave se objavi v Uradnem listu Republike Slovenije in začne veljati naslednji dan po objavi.

Št. 35005-0001/2004
Sevnica, dne 27. septembra 2005

Župan
Občine Sevnica
Kristijan Janc l. r.

SLOVENSKA BISTRICA

4001. Sklep o razgrnitvi predloga Odloka o lokacijskem načrtu stanovanjske zazidave Boldirev na Pragerskem

Na podlagi 31. člena Zakona o urejanju prostora (Uradni list RS, št. 110/02 in 8/03) in 10. člena Statuta Občine Slovenska Bistrica (Uradni list RS, št. 34/95, 72/99 in 65/02) je županja dne 10. 10. 2005 sprejela

S K L E P

1. člen

Javno se razgrne predlog Odloka o lokacijskem načrtu stanovanjske zazidave Boldirev na Pragerskem.

2. člen

Javna razgrnitev bo potekala od 3. 11. 2005 do 3. 12. 2005.

3. člen

Predlog dokumenta bo razgrnjen v prostorih oddelka za okolje in prostor Občine Slovenska Bistrica, Kolodvorska 10, in na sedežu Krajevne skupnosti Pragersko-Gaj.

Ogled razgrnjenega predloga je na sedežu upravne stavbe Občine Slovenska Bistrica in sedežu Krajevne skupnosti Pragersko Gaj možen v času uradnih ur.

4. člen

Javna obravnava predloga dokumenta bo 25. 11. 2005 ob 13. uri v prostorih sejne sobe Občine Slovenska Bistrica.

5. člen

V času javne razgrnitve lahko dajo občani, organizacije in organi pripombe na razgrnjen predlog v knjigo pripomb na razgrnitvenih mestih.

6. člen

Ta sklep začne veljati takoj in se objavi v Uradnem listu RS.

Št. 20/1304/-IM
Slovenska Bistrica, dne 10. oktobra 2005

Županja
Občine Slovenska Bistrica
Irena Majcen, univ. dipl. inž. agr., l.r.

SLOVENSKE KONJICE

4002. Odlok o lokacijskem načrtu za golf Škalce

Na podlagi 23. člena ter v povezavi s 175. členom Zakona o urejanju prostora (Uradni list RS, št. 110/02 in 8/03 – popravek) je Občinski svet Občine Slovenske Konjice na podlagi 7. in 16. člena Statuta Občine Slovenske Konjice (Uradni list RS, št. 31/99, 19/01 in 100/02) na 25. redni seji dne 29. 9. 2005 sprejel

O D L O K
o lokacijskem načrtu za golf Škalce

I. SPLOŠNI DOLOČBI

1. člen

(podlaga za lokacijski načrt)

(1) S tem odlokom se ob upoštevanju usmeritev dolgoročnega plana Občine Slovenske Konjice za obdobje 1986–2000, dopolnjen v letu 1993, 1994 in 1998 (Uradni list SRS, št. 23/87, in Uradni list RS, št. 50/98 in 72/00) in družbenega plana razvoja Občine Slovenske Konjice za srednjeročno obdobje 1986, 1990 in 1998, dopolnjen v letu 1994 in 1998 (Uradni list SRS, št. 23/87, in Uradni list RS, št. 50/98, 72/00, 75/04), dopolnitev v letu 2001, sprejme lokacijski načrt za golf Škalce.

(2) Lokacijski načrt je izdelal Razvojni center Planiranje d.o.o. Celje, pod št. proj. 23/04, oktober 2004, maj 2005 in je sestavni del tega odloka.

2. člen

(vsebina lokacijskega načrta)

(1) Lokacijski načrt (v nadaljevanju: LN) določa mejo ureditvenega območja, funkcijo območja, lego, potek in zmogljivost ter velikost objektov in naprav, pogoje za urbanistično, arhitekturno in krajinsko oblikovanje objektov in naprav, vodnogospodarske ureditve, pogoje za komunalno urejanje, okoljevarstvene in druge pogoje, etapnost izvedbe, obveznosti investitorja in izvajalcev, tolerance ter nadzor nad izvajanjem tega odloka.

(2) Podrobnejši seznam prilog se nahaja v gradivu LN iz 1. člena tega odloka.

II. UREDITVENO OBMOČJE

3. člen

(obseg ureditvenega območja)

(1) Ureditveno območje LN obsega parcele oziroma dele parcel, na katerih so načrtovani trajni objekti, in parcele oziroma dele parcel, na katerih so načrtovani objekti, potrebni za izvedbo LN (komunalna ureditev).

(2) Opis meje topografsko:

Izhodiščna točka opisa meje je severno zahodni vogal obravnavanega območja.

smer neba	opis
na severu:	od izhodiščne točke opisa meje v severozahodnem vogalu obravnavanega območja poteka meja preko vinogradov proti vzhodu v skupni dolžini ca. 24 m, nato se usmeri proti jugu;

smer neba	opis
na vzhodu:	meja poteka med vinogradi v smeri proti jugu v skupni dolžini ca. 22 m, nato se usmeri proti zahodu v skupni dolžini ca. 56 m, ponovno proti jugu v dolžini ca. 22 m, nakar se mejna črta usmeri proti jugovzhodu in poteka po vzhodnem robu ceste do obstoječe klubske hiše v skupni razdalji ca. 500 m, zaobide objekt in zelenico, ter nadaljuje proti jugovzhodu ob vzhodnem robu cestišča do točke dostopa v skupni dolžini ca. 320 m;
na jugu:	od vstopne točke v območje poteka meja proti jugu mimo obstoječe pozidave na vzhodu (ca. 86 m), se obrne proti jugozahodu (ca. 92 m), nadaljuje proti severozahodu (ca. 73m), v nadaljevanju poteka severno od obstoječe ceste med vinogradi v skupni razdalji ca. 230 m, nakar se spusti do ceste na jugozahodu in po njenem severovzhodnem robu nadaljuje proti severu;
na zahodu:	od ceste se odcepi proti severovzhodu preko vinogradov v skupni dolžini ca. 170 m, se obrne proti severu v skupni dolžini ca. 120 m, nadaljuje proti severozahodu zahodno od potoka (na razdalji ca. 20–40 m zahodno od potoka) v dolžini ca. 300 m, se obrne proti zahodu do zahodno ležeče ceste v skupni dolžini ca. 180 m, nadaljuje ob vzhodnem cestnem robu ca. 40 m, nakar se ponovno usmeri proti vzhodu v skupni dolžini ca. 150 m, nadaljuje proti severu skozi vinograde v skupni dolžini ca. 150 m. Meja se odcepi proti zahodu, kjer poteka južno ob obstoječem gozdnem robu, se obrne proti severu in prečka gozd v dolžini 120 m in se zaključi v izhodiščni točki opisa meje.

(3) Opis meje po parcelah:

smer neba	opis
na severu:	meja poteka od izhodiščne točke opisa meje proti vzhodu od parcele 1267, prečka parcelo 1315 ter parcelo 1265/2 in se usmeri proti jugu;
na vzhodu:	meja prečka parcelo 1263/2, parcelo 1342 in parcelo 1591/2 (cesta) ter nadaljuje po njenem vzhodnem robu proti jugu, po vzhodnem robu parcele 1354/2, prečka parcelo 1449, prečka del parcele 1445 ter nadaljuje po vzhodnem robu parcele 1591/2 (dovozna cesta) proti jugu do uvoza v območje;
na jugu:	po vzhodnem robu parcele 1591/2 (cesta), nadaljuje po vzhodnem in južnem robu parcele 1440 in se usmeri po južnem in zahodnem robu parcele 1380/1, prečka parcelo 1444/4, ter poteka preko parcele 1405 do parcele 1398 (cesta), jo zaobjame in se usmeri po južnem ter zahodnem robu parcele 1379;
na zahodu:	meja prečka parcelo 1379, 1398 (cesta) ter parcelo 1405, v nadaljevanju prečka parcelo 1444/1 in parcelo 1398 (cesta), poteka po parceli 1379, prečka parcelo 1355, poteka preko parcele 1370, ponovno prečka parcelo 1355, ter nadaljuje preko parcele 1352 in 1267 do izhodiščne točke opisa meje.

(4) Velikost območja

Velikost obravnavanega ureditvenega območja je ca. 15.07 ha.

(5) Območje lokacijskega načrta obsega naslednje parcele oziroma dele parcel, ki so znotraj meje obravnave, ki je tudi grafično prikazana. Vse parcele so znotraj k.o. Škalce: 1267-del, 1315-del, 1265/2-del, 1263/2-del, 1342-del, 1322/1, 1265/1, 1591/2-del, 1454-del, 1354/4, 1354/2, *112, 1380/2, 1354/3, 1591/2, 1380/1, 1440, 1380/1, 1444/4-del, 1405-del, 1444/1-del, 1398-del, 1379-del, 1355-del, 1355-del, 1370-del, 1364-del, 1352-del, 1353-del, 1262/2, 1344/1-del, 1262-del, 1263/1-del, 1264/5-del, 1380/1, 1460, 1449-del, 1265/1.

(6) Izven območja urejanja lokacijskega načrta poteka:

– izvedba meteornega kanala, tako da se vode po najkrajši poti vodijo v potok Bezina.

III. FUNKCIJA OBMOČJA UREJANJA

4. člen

(1) Celotno območje je skladno s planskimi usmeritvami predvideno za:

– površine za šport – golf igrišče.

(2) Ureditveno območje iz 1. člena obsega:

– območje golf igrišča z ureditvami,

– območje obstoječega objekta, klubska hiša nastanitveni objekt,

– območje za parkiranje,

– območje ureditve kontaktnega prostora,

– območja ureditve obstoječih odvodnikov in drugih vodnogospodarskih ureditev,

– območja za ureditev komunalnih, energetskih in teleprenosnih objektov in naprav.

IV. POGOJI ZA URBANISTIČNO, ARHITEKTONSKO IN KRAJINSKO OBLIKOVANJE

5. člen

(1) Splošno

Za obstoječe objekte znotraj meje lokacijskega načrta velja možnost adaptacij, dozidav, rekonstrukcij in nadomestne gradnje s pogojem, da bo funkcija objektov v povezavi z golf igriščem.

Izgradnja novih prometnic ni predvidena. Pri obstoječih objektih so dovoljenje ureditve parkirnih prostorov za potrebe obiskovalcev in zaposlenih na območju golf igrišča.

Predvidena je ureditev vodnih površin za potrebe namakanja igrišč ter ureditve drenažnega sistema za odvodnjavanje igrišč.

(2) Lega objektov in odmiki

Vse ureditve morajo biti odmaknjene od roba ureditvenega območja oziroma parcelnih mej tako, da ni motena sosednja posest, da je možno vzdrževanje objektov in urejenih površin igrišč ter da so upoštevani varstveni pogoji.

Odmiki novih ureditev ali naprav od javnih cest morajo biti usklajeni s pogoji iz Zakona o cestah.

Odmiki novih ureditev ali naprav od tras komunalnih vodov in naprav morajo biti v skladu s predpisi in tehničnimi normativi, ki veljajo za posamezne komunalne vode in naprave. Pogoje za odmike ureditev in drugih posegov v prostor od komunalnih vodov in naprav določijo upravljavci komunalnih vodov in naprav.

(3) Objekti – obstoječi objekt klubska hiša

Obstoječi objekt klubske hiše je možno nadzidati, adaptirati in dozidati.

Adaptacija, nadzidave in dozidave se morajo prilagajati okoliškim objektov po površini in gradbeni črti, naklonu streh in smereh slemena, videzu gradbenih materialov, ki so uporabljeni za strehe in fasade, zasnovi izrabe zemljišč in merilnih arhitekturnih elementov.

Namembnost turistična rekreativna, ureditev apartmajev, poslovnih prostorov, klubska hiša z nočitvenimi kapacitetami.

Za vse posege in morebitno nadomestno gradnjo je potrebno pripraviti projektno dokumentacijo usklajeno z mnenjem pristojne spomeniško varstvene službe.

(4) Ograje

Golf igrišče je zasnovano tako, da v večji meri zaščitne ograje ne bodo potrebne. V južnem delu igrišča pa je predvidena postavitev zaščitne ograje v kontekstu zaščite obstoječih objektov. Postavljajo se lahko ograje le iz naravnega materiala: les, mreža, živa meja, kamen ali kombinacija kovanega železa z naravnim materialom.

6. člen

(zasnova zasaditve)

(1) Oblikovno izhodišče zasaditve je obstoječ krajinski vzorec, ki ga tvorijo vinogradi in gozdovi.

Zaradi umeščanja novega igralnega polja se površina vinograda delno zmanjša.

Na območju načrtovanega igrišča za golf je predvidena minimalna dodatna zasaditev na jugu območja na stiku s poselitvijo.

(2) Na severnem delu ureditvenega območja je predvidena pogozditev. Potrebno je narediti zasaditveni načrt za območje, predvideno za pogozditev, v katerem morajo biti predvidene drevesne in grmovne vrste, ki bodo zasajene, kakor tudi način zasaditve.

(3) Za ozelenjevanje se uporabijo avtohtone grmovne vrste, tako po vrstni sestavi kot po gostoti zasaditve. Pri pogozdovanju je izbor rastlinskih vrst obvezno prilagoditi obstoječemu vrstnemu sestoju gozdnega. Pri sajenju se je potrebno izogibati vzorcem, ki bi spominjali na drevoredne zasaditve.

7. člen

(zasnova zatravitve golf igrišča)

Glede na različno uporabo površin igrišča za golf in s tem povezano intenzivnost njihovega obremenjevanja, je predvidena zatravitev igrišča z različnimi travnimi mešanicami. Površine in meje za setev z določeno travno mešanico ter specifikacija (receptura) za mešanice bodo natančno opredeljene v projektu za izvedbo. Površine, na katerih so posejane različne travne mešanice oziroma so v smislu vzdrževanja različno obravnavane, delimo na zelenica (green), udarjališče (tee), čistina (fairway), obroba čistine in peščenih ovir (semi rough), širša obroba čistine (rough).

V. POGOJI ZA GRADNJO GOLF IGRIŠČA

8. člen

(splošni pogoji)

(1) Obstoječe igrišče ima 9 igralnih polj, katerih skupna dolžina je 2500 m in ima par 35. Predvidena je delna preureditev obstoječega igrišča z devetimi luknjami z izgradnjo oziroma preureditvijo dveh novih polj. Zasnova povzema rešitve, ki jih je posredoval Zalti grič d.o.o. Igrišče sestavljajo igralna polja, poti in premostitve preko potoka.

(2) Pretežni del površin je predviden za umeščanje golf igrišča z 9-imi luknjami. Pri oblikovanju golf igrišča naj se v maksimalni meri upošteva konfiguraciji terena in obstoječi kvalitetni gozdni sestoji. Gozdni rob mora v čim večji možni meri ostati nespremenjen. Izvedejo se tista zemeljska dela, ki pomenijo kasneje obremenitev v smislu poseganja na že urejene površine. Igrišče za golf naj se v največji meri prilagaja in ohranja obstoječe naravne vegetacijske, vodne in reliefne prvine.

(3) Za potrebe namakanja igrišča in vzdrževanja vodnih površin se uporabljata obstoječa ribnika, ki se polnita preko obstoječega vodnega vira.

9. člen

(igralna polja)

(1) Igralna polja sestavljajo zelenice (green), udarjališča (tee), čistine (fairway), obrobe čistine in peščenih ovir (semi rough), širše obrobe čistine (rough), peščene ovire in vodne površine.

(2) Zelenice predstavljajo ciljno območje luknje z luknjico, v katero mora igralec spraviti žogico, da zaključi igro na stezi. Položaj luknjice na zelenici se spreminja zaradi poškodovanosti travne ruše v bližini luknje, običajno pa se s spreminjanjem položaja uravnava težavnost in strategijo igre. Velikost in oblika zelenice se spreminjata glede na dolžino in obliko, luknje kateri pripada in glede na dolžino (PAR) predvidenega zadnjega udarca. Njihova lega, nagnjenost in reliefna razgibanost je odvisna od dolžine in lokacije igralnega polja v odnosu na celotno igrišče. Območje zelenice je od okoliškega terena nekoliko dvignjeno, kar zagotavlja pravilno dreniranje zelenice. Zaradi potrebnega nadzora oziroma uravnavanja vlažnosti rastišča morajo biti v zelenico vgrajene drenažne cevi, ki se navezujejo na drenažni sistem igrišča. Elementi načrtovanja zelenice so odvisni od klimatskih pogojev na območju, kjer je predvideno igrišče (količine padavin, prevetrenost ...). Zelenica je iz predpisanih plasti in materialov. Dimenzije plasti, materiale z njihovimi lastnostmi in način njihove vgradnje bo obdelan v izvedbeni fazi projektne dokumentacije.

(3) Udarjališča so površine, s katerih igralec izvede prvi udarec na določeni luknji. Število udarjališč in njihova površina se spreminja glede na tip igrišča, zahtevnost, strategijo in dolžino (PAR) posamezne luknje. Na obstoječem igrišču so tri udarjališča na vsaki luknji (žensko, moško ter udarjališče za profesionalce). Le-ta so v različni oddaljenosti od zelenice. Udarjališča so dvignjena nad teren in izvedena v ustreznem naklonu, ki se prilagaja okoliškemu terenu. Plasti in priprava terena je podobna kot pri zelenici.

(4) Čistine so tlorisno in reliefno oblikovane travne površine. Njihova oblika in dolžina je odvisna od dolžine posamezne luknje, širina varira v odvisnosti od oddaljenost od udarjališča in v najširšem delu znaša med 35 in 65m.

(5) Obrobe čistine in peščenih ovir so travnate površine tik ob igranih poljih ter med udarjališči ter pričetki igralnih polj. Drevesna in grmovna vegetacija je na teh površinah nezaželena. Na teh površinah se drevje obravnava enako kakor ovire na igrišču. To pomeni, da njihov položaj ne sme biti naključen, temveč mora upoštevati njihov vpliv na strategijo igre.

(6) Širše obrobe čistine so površine na igro nimajo vpliva. Velikost teh površin je odvisna izključno od prostora namenjenega igrišču. Več takih površin omogoča boljše oblikovanje igrišča. Poleg tega pa dovolj široki pasovi med igralnimi polji povečajo varnost na igrišču, še posebno če so poraščeni z drevesno vegetacijo.

(7) Peščene ovire; tlorisna in reliefna oblika peščenih ovir se spreminja glede na položaj na igrišču oziroma posamezni luknji in tvori strategijo igre posamezne luknje.

(8) Vodne površine predstavljajo oviro pri igri in so del igralnega polja, obenem pa so element, ki pripomore k večji atraktivnosti videza igrišča. Kot vodne površine služijo tudi obstoječe akumulacije vode za potrebe namakanja igrišča. Oblikovane so organsko.

(9) Poti; na igrišču so obstoječe poti, ki so namenjene igralcem in vzdrževalcem igrišča. Poti so mestoma peščene, mestoma travnate. Njihova širina je lahko največ 2-2,50 m.

(10) Premostitve; za premostitev potoka na igrišču so izvedeni manjši mostički.

VI. POGOJI IN USMERITVE ZA VODNOGOSPODARSKO UREJANJE

10. člen

(vodnogospodarske ureditve)

(1) Območje urejanja za golf igrišče Škalce se nahaja izven poplavno ogroženih površin in izven območja varovanja zalog pitne vode. Na severnem delu območja sta umeščena dva ribnika, akumulacije vode za potrebe namakanja igrišča. Preko območja poteka odprti odvodnik.

(2) Občina Slovenske Konjice predvideva ob potoku Bezina novo kanalizacijsko omrežje, ki bo ločeno za fekalno in meteorno kanalizacijo. Meteorna kanalizacija se bo izlivala neposredno v potok Bezina, vanjo želijo preusmeriti tudi potok (odprti odvodnik) iz Škalc. Da ne bi s preusmeritvijo potoka iz Škalc preveč povečali visokih voda Bezine, ki je na mestu izliva kanalizacije regulirana že iz preteklosti, je potrebno povečati akumulacijo (zadrževalnik visokih voda) ob golf igrišču, tako da bo le-ta čim bolj zmanjšala konico visokovodnega vala na potoku in s tem tudi potrebne dimenzije meteornega kanala med akumulacijo v Škalcah in Bezino. Za ta namen je bila izdelana študija Akumulacija na potoku iz Škalc, Hidravlična presoja, št. proj. 59/99 izdelal Drava vodnogospodarsko podjetje Ptuj d.d., december 1999.

(3) Pri načrtovanju je potrebno upoštevati:

– Zakon o vodah (Uradni list RS, št. 67/02),

– Ovajanje padavinskih vpda z utrjenih površin je potrebno urediti v skladu z 92. členom ZV-1(Uradni list RS, št. 67/02), in sicer na tak način, da bo v čim večji meri zmanjšan odtok padavinskih voda z utrjenih površin, kar pomeni, da je potrebno predvideti ponikanje ali po možnosti zadrževanje padavinskih voda pred iztokom v kanalizacijo oziroma površinske odvodnike.

– Za obravnavano območje naj se načrtuje ločen sistem odvajanja za padavinske in komunalne odpadne vode iz objektov.

– Padavinske vode s streh in vode, ki ne bodo onesnažene z vodi škodljivimi snovmi, naj se speljejo direktno v vodotok, odvajanje padavinskih vod iz parkirnih in manipulativnih površin pa je potrebno urediti prek peskolovcev in lovilcev olj.

– Na iztoku v strugo potoka je potrebno načrtovati AB iztočno glavo, v območju iztoka pa predvideti protierozijsko zavarovanje dna brežine z lomljencem.

– Za odvodnjo komunalnih odpadnih voda naj se načrtuje vodotesna kanalizacija, ki naj bo navezana na obstoječo kanalizacijo, predvidena je izgradnja čistilne naprave z obveznostjo priključe.

VII. POGOJI PROMETNEGA, KOMUNALNEGA, ENERGETSKEGA IN TELEKOMUNIKACIJSKEGA UREJANJA

11. člen

(cestno omrežje)

(1) Območje je v pretežni meri že izgrajeno, zato niso predvidene nove cestne povezave. Ureditveno območje je dostopno po dovozni cesti, ki se priključuje na lokalno cesto (LC 383040). Parkirne površine so zagotovljene ob dovozni cesti neposredno ob obstoječem objektu za ca. 20 p.m. V zahodnem delu območja urejanja so predvidene parkirne površine za osebna vozila – 12 parkirnih mest. Za kolesarski promet se nameni glavna dostopna cesta.

(2) Kolesarskih poti v območju urejanja ni predvidenih. V okviru golf igrišča se uredijo peš poti, namenjenih igralcem v času igre, vzdrževalcem in občasno tudi za potrebe vinograda. Poti naj bodo oziroma so mestoma peščene, mestoma travnate, utrjene s travnimi ploščami – rušniki.

12. člen

(vodovod)

Priključitve na vodovod se izvedejo skladno s pogoji upravljavca vodovoda.

V območju LN se postavijo nadzemni hidranti za potrebe požarne vode v skladu s Pravilnikom o tehničnih normativih za hidrantno mrežo (Uradni list RS, št. 30/91).

13. člen

(namakanje golf igrišča – tehnološka voda)

Za potrebe namakanja igrišča in vzdrževanja vodnih površin se uporabljata obstoječa ribnika, ki se polnita preko obstoječega vodnega vira. Za razvod tehnološke vode in namakanje igrišča je izveden poseben cevovod in namakalni sistem. Namakalni sistem ima funkcijo vzdrževanja potrebne vlage na celotni površini igralnih polj, oziroma na območju zelenic, udarjališč in igralnih polj.

14. člen

(kanalizacijsko omrežje)

(1) Območje nima izgrajene javne kanalizacije. Skladno s konceptom zbiranja in odvodnjavanja sanitarnih ter meteornih odplak v občini Slovenske Konjice, pogojem s čiščenjem na bodoči centralni čistilni napravi, je predviden ločen sistem kanalizacije in obveza priključitve na le-tega, ko bo izgrajen.

(2) Vse odpadne fekalne vode (objekta klubske hiše) se vodijo na malo čistilno napravo. Ko bo izgrajeno kanalizacijsko omrežje Slovenski Konjic je obvezna priključitev na le-tega.

(3) Meteorne vode s parkirnih površin se vodijo preko peskolovov in lovilcev olj v meteorno kanalizacijo. Čiste meteorne vode iz strešin, zelenic se vodi preko peskolovov v meteorno kanalizacijo. Vse očiščene meteorne vode se vodijo preko meteorne kanalizacije v potok.

15. člen

(električno omrežje)

(1) Preko območja poteka:

– dvosistemski srednjenapetostni 2 x 20 kV daljnovod RTP Slov. Konjice–Zreče (d-287),

– srednjenapetostni 20 kV daljnovod RTP Slov. Konjice–Comet Zreče (d-246).

(2) Pri nadaljnem projektiranju je potrebno upoštevati:

– zaradi posnetja materiala ob oporiščih nadzemnih vodov ne sme biti zmanjšana statika oporišč,

– nasutje materiala pod razpetine nadzemnih vodov ne sme zmanjšati varnostne višine, kot je predpisana,

– pri vseh gradbenih delih v bližini elektroenergetskih vodov in naprav mora biti zagotovljen nadzor s strani naše OE Slovenska Bistrica,

– novi NN vodi do objektov se izvedejo v kabelski kanalizaciji.

16. člen

(TK omrežje)

Obstoječe TK zemeljsko omrežje prečka območje LN. V primeru posega v območje TK omrežja je potrebno izdelati tehnično rešitev zaščite ali prestavitve TK omrežja, katera mora biti potrjena s strani upravljavca. Za morebitno dodatno priključitev objektov na javno TK omrežje je potrebno izdelati projektno rešitev, katera mora biti potrjena s strani upravljavca.

17. člen

(ogrevanje)

Možen način ogrevanja območja je z uporabo ekološko dopustnih kuriv (plin, elektrika, lahko kurilno olje).

18. člen

(ravnanje z odpadki)

Komunalne odpadke je potrebno ločeno zbirati in jih predati pooblaščenemu zbiralcu skladno z Odlokom o ravnanju s komunalnimi odpadki v Občini Slovenske Konjice.

VIII. OKOLJEVARSTVENI IN DRUGI POGOJI ZA IZVEDBO POSEGOV V PROSTOR

19. člen

(ureditve na območjih kmetijskih zemljišč)

(1) Na območju, kjer predvideni posegi v prostor tangirajo kmetijske površine (vinogradi), je treba te prilagoditi novim razmeram tako, da je zagotovljeno njihovo nadaljnje delovanje. Investitor je v času gradnje dolžan zagotavljati čim manjše poseganje na kmetijske površine ter ravnati z rodovitno prstjo skladno z določili te uredbe. Plodno zemljo je pred izvedbo novih posegov potrebno deponirati v delovnih pasovih v nasipu višine največ 2 m in ločeno od ostalega izkopa. Po izvršenih delih se humus uporabi ob zunanjih ureditvah oziroma se ga ustrezno deponira.

(2) Dostop na kmetijska zemljišča je treba zagotoviti v času gradnje in v času obratovanja.

20. člen

(ureditve na območjih gozdnih zemljišč)

(1) Predvidene ureditve so načrtovane tako, da ni posegov na gozdna zemljišča.

(2) Gozdne površine je potrebno ohraniti v sedaj obstoječem obsegu tako po površini, kakor tudi po vrstnem sestavu. Pomen takšnih površin je predvsem zaradi biotopske funkcije, ki jo opravljajo, pa tudi zaradi estetskega izgleda krajine.

(3) Zaradi pojava erozije na parceli 1265/1, k.o. Škalce, pod igralnim poljem, je potrebno urediti odvodnjavanje ter stabilizirati teren s tehničnimi ukrepi in z dosaditvijo z rastišču primernimi drevesnimi vrstami. Potrebno je narediti tudi zasaditveni načrt, za območje predvideno za pogozditev, v katerem morajo biti predvidene drevesne in grmovne vrste, ki bodo zasajene, kakor tudi način zasaditve.

21. člen

(varovanje objektov in območij naravnih vrednot)

Na obravnavanem območju ni evidentiranih objektov in območij naravnih vrednot. Med gradnjo in v času obratovanja zagotoviti naslednje ukrepe:

– izvajanje zemeljskih del znotraj načrtovanih gabaritov predvidenih posegov in uporaba obstoječih cest in poti za transportne poti v času gradnje;

– v največji močni meri ohraniti sedanjo vegetacijo.

22. člen

(varovanje objektov in območij kulturne dediščine)

V vidnem prostoru kulturne dediščine je potrebno preoblikovanje reliefa, zasaditev in druge krajinske ureditve kot tudi izgradnja objektov in ostalih naprav izvesti glede na krajinske značilnosti širšega območja.

23. člen

(varstvo pred hrupom)

Pri projektiranju in izvedbi objektov je vsak investitor dolžan upoštevati Uredbo o hrupu v naravnem in življenjskem okolju (Uradni list RS, št. 45/95 in 66/96), na podlagi katere za obravnavano območje velja I. stopnja varstva pred hrupom, kjer je dopustna mejna vrednost hrupa 50 db podnevi in 40 db ponoči.

24. člen

(varstvo zraka)

Zrak, ki se izpušča v ozračje, ne sme presegati mejnih količin vsebnosti snovi, določenih z Uredbo o mejnih, opozorilnih in kritičnih imisijskih vrednostih snovi v zraku (Uradni list RS, št. 73/94) in Uredbo o emisiji snovi v zrak iz kurilnih naprav (Uradni list RS, št. 73/94 in 51/98).

25. člen

(varstvo voda)

Odvajanje odpadnih voda iz območja urejanja mora biti urejeno v skladu s pogoji, določenimi v Uredbi o emisiji snovi in toplote pri odvajanju odpadnih voda iz virov onesnaževanja (Uradni list RS, št. 35/96). Na meteorno kanalizacijo je dovoljeno priključiti le tiste meteorne vode, ki ne presegajo dopustnih parametrov za izpust neposredno v vode v skladu z določili zgoraj navedene uredbe.

26. člen

(varstvo tal)

Posegi v tla se izvajajo tako, da bodo prizadete čim manjše površine tal. Za začasne prometne in gradbene površine naj se uporabljajo infrastrukturne površine in površine, na katerih so tla manj kvalitetna. Pri gradnji naj se uporabljajo transportna sredstva in gradbeni stroji, ki so tehnično brezhibni ter materiali, za katera obstajajo dokazila o njihovi neškodljivosti za okolje. S transportnih in gradbenih površin je potrebno preprečiti emisije prahu in gradbenih materialov ter odtekanje vod na kmetijske obdelovalne površine ter v podtalnico. Pri ravnanju z odpadnimi vodami se uporabljajo določila te uredbe. Potrebno je predvideti nujne ukrepe za odstranitev in odlaganje materialov, ki vsebujejo nevarne in škodljive snovi, zaradi možnih nezgod na tehnoloških površinah.

27. člen

(zaščita pred požarom in drugimi nesrečami)

(1) Za primere razlitja večjih količin goriv, olj ali drugih za vodotoke škodljivih tekočin, suspenzij in drugih materialov, je potrebno pred začetkom gradbenih del pripraviti načrt za preprečevanje vdora teh snovi v vodotoke in podtalnico ter za njihovo odstranitev.

(2) Požarna varnost objektov je zagotovljena z dovozi za interventne vozila po obstoječem omrežju cest. Izgradnja vodovodnega in hidrantnega omrežja ter vodnih zadrževalnikov zagotavlja, da preskrba s požarno vodo ne bo okrnjena.

IX. ZAČASNA NAMEMBNOST ZEMLJIŠČ

28. člen

Zemljišča, ki ne bodo urejena v prvi fazi, se lahko uporabljajo za enak namen, kot so se uporabljala pred veljavnostjo tega odloka.

X. ETAPNOST IZVAJANJA

29. člen

Faznost izgradnje objektov znotraj LN je odvisna od investitorstva. Predhodno je potrebno izvesti vso komunalno infrastrukturo. Pogojena je s sočasno izvedbo tolikšnega dela infrastrukturne opreme, ki zagotavlja funkcioniranje zgrajenega objekta oziroma območja. Glede na predvideno dinamiko izvajanja del in investitorstvo se lahko posamezna faze (golf igrišče, gradnja objektov) tudi združijo oziroma izvajajo sočasno.

XI. TOLERANCE

30. člen

(dovoljena odstopanja)

(1) Pri realizaciji LN so dopustna odstopanja od tehničnih rešitev, določenih s tem LN, če se v nadaljnjem podrobnejšem proučevanju prometnih, geoloških, geomehanskih, hidroloških in drugih razmer ter na podlagi podrobnejših programskih in oblikovalskih izhodišč najdejo tehnične rešitve, ki so racionalnejše in primernejše z oblikovalskega, prometnotehničnega ali okoljevarstvenega vidika, s katerimi pa se ne smejo poslabšati prostorski in okoljski pogoji.

(2) Dopustne so tolerance:

– pri prometnem, komunalnem in energetskem urejanju prostora na podlagi ustrezne projektno-tehnične dokumentacije, če to pogojujejo primernejši obratovalni parameter, ekonomsko primernejša investicijska vlaganja in če prestavitve ne spreminjajo vsebinskega koncepta lokacijskega načrta,

– pri komunalni infrastrukturi je možno odstopanje potekov predvidenih tras tudi umestitev trase kanalizacije naselja Škalce v območju LN, kolikor se pojavijo utemeljeni razlogi zaradi lastništva zemljišč ali ustreznejše tehnološke rešitve. Možna je gradnja kanalskega voda za odvajanje odpadnih voda do čistilne naprave Slovenske Konjice izven območja urejanja, če bo le ta zgrajena.

– pri določitvi lokacij posameznih igralnih polj – lukenj golf igrišča (udarjališča, zelenice, luknje, ovire…) ter povezovalnih poti med luknjami in ostale opreme igrišča so dovoljene v skladu z pogoji lokacijskega načrta, če se pri podrobnejšem projektiranju pokažejo optimalnejše rešitve, vendar le znotraj območja za golf,

– LN povzema obstoječo parcelacijo. Kot tolerance so dovoljene spremembe parcelnih mej ob soglasju mejašev.

31. člen

(gradnja enostavnih objektov)

Na celotnem ureditvenem območju LN je dovoljeno postavljati tiste vrste enostavnih objektov brez gradbenega dovoljenja iz skupin pomožnih objektov, začasnih objektov, vadbenih objektov, spominskih obeležij in urbane opreme, katerih namen je v skladu z namensko rabo prostora, kot jo določa LN in ki glede oblikovanja upoštevajo oblikovne značilnosti območja.

XII. OBVEZNOSTI INVESTITORJEV

32. člen

Poleg obveznosti iz predhodnih določil, morajo investitorji in izvajalci:

– v 1. fazi pred pridobitvijo upravnih dovoljenj za poseg v prostor izdelati:

• projektno dokumentacijo za že izvedene posege in predvidene,

• za potrebe zbiranja in odvajanja meteornih voda je potrebno izdelati projektno tehnično dokumentacijo, v kateri bo obdelan celovit odvod meteornih vod iz območja.

– prioritetno je potrebno povečati akumulacijo (zadrževalnik visokih voda) ob golf igrišču v roku dveh let,

– na parceli 1265/1, k.o. Škalce, je potrebno urediti odvodnjavanje ter stabilizirati teren s tehničnimi ukrepi in z dosaditvijo z rastišču primernimi drevesnimi vrstami. Potrebno je izvesti sanacijo plazu na tem območju v roku dveh let,

– uporabljati materiale, za katera obstajajo dokazila o njihovi neškodljivosti za okolje,

– zagotoviti ustrezno odvijanje motornega in peš prometa po obstoječem omrežju cest in poti,

– zagotoviti nemoteno komunalno in energetsko oskrbo objektov preko zemljišč znotraj LN, obstoječih infrastrukturnih omrežij, objektov in naprav,

– po končani gradnji zagotoviti izvedbo ustreznih agrarnih operacij na prizadetem območju in ohraniti oziroma nadomestiti dostopne poti na kmetijska zemljišča v času gradnje in po njej,

– v času gradnje zagotoviti vse potrebne varnostne ukrepe in organizacijo gradbišča, da bo preprečeno onesnaženje okolja in voda, ki bi nastalo zaradi transporta, skladiščenja in uporabe tekočih goriv in drugih škodljivih snovi oziroma v primeru nezgode.

XIII. DRUGI POGOJI ZA IZVEDBO

33. člen

Za vse predvidene objekte je treba pridobiti geotehnične pogoje za gradnjo.

XIV. KONČNE DOLOČBE

34. člen

(nadzor)

LN iz 1. člena odloka je stalno na vpogled na Občini Slovenske Konjice in pri Upravni enoti Slovenske Konjice.

35. člen

(1) Zahodno od območja LN po tem odloku so po pričevanju pokopane žrtve povojnih pobojev.

(2) V primeru, da se pri gradnji ob izkopu na tem območju odkrijejo človeški posmrtni ostanki, so se izvajalci del dolžni ravnati skladno z veljavno zakonodajo in s tem, da takoj o najdbi obvestijo pristojne organe.

36. člen

Nadzorstvo nad izvajanjem tega odloka opravljajo pristojne inšpekcijske službe.

37. člen

Ta odlok začne veljati osmi dan po objavi v Uradnem listu Republike Slovenije.

Št. 350-03-0002/2004-200
Slovenske Konjice, dne 29. septembra 2005

Župan
Občine Slovenske Konjice
Janez Jazbec l.r.

4003. Odlok o spremembah in dopolnitvah odloka o PUP za dele naselij – območje 5/B predel KZ

Na podlagi 23. člena ter v povezavi s 34. členom Zakona o urejanju prostora (Uradni list RS, št. 110/02, 8/03 – popr.) je Občinski svet Občine Slovenske Konjice na podlagi 7. in 16. člena Statuta Občine Slovenske Konjice (Uradni list RS, št. 31/99, 19/01 in 100/02) na 25. redni seji dne 29. 9. 2005 sprejel

ODLOK
o spremembah in dopolnitvah odloka o PUP za dele naselij – območje 5/B predel KZ

1. člen

S tem odlokom se sprejmejo tekstualne spremembe in dopolnitve odloka o prostorsko ureditvenih pogojih za dele naselij (kjer so že realizirani prostorsko izvedbeni načrti in kjer bodo taki načrti izdelani v naslednjem srednjeročnem

obdobju) Slovenske Konjice, Zreče, Loče in Vitanje znotraj mej ureditvenih območij za ta naselja (v nadaljevanju besedila: osnovni odlok o PUP za dele naselij), ki je bil objavljen v Uradnem listu SRS, št. 22/89, s spremembami, ki so bile objavljene v Uradnem listu RS, št. 4/00 in 43/02.

2. člen

Spremembe in dopolnitve se nanašajo na območje 5/B predel KZ – Kmetijsko gozdarske zadruge Slovenske Konjice, kjer se predvideva širitev centralne dejavnosti – trgovina s pripadajočimi parkirnimi prostori na delu parc. št. 249/1, 261/8, 249/10 in 249/5, vse k.o. Konjice.

3. člen

V poglavju III. Funkcija območij s pogoji za izrabo in kvaliteto graditve ali drugih posegov v prostor se spremenijo in dopolnijo naslednji členi:

a) 37. člen ne velja za območje 5/B predel KZ Slovenske Konjice.

4. člen

V poglavju V. Pogoji za prometno urejanje območij se 43. člen dopolni:

Cestni priključek k območju 5/B se lahko uredi iz regionalne ceste z minimalnim odmikom 80,00 m od obstoječih križišč po možnosti v osi nasproti ležeče priključne ceste. Ob obravnavanem območju je potrebno predvideti pločnik širine 1,55 m s tem, da mora znašati širina regionalne ceste v območju pločnika 5,90 m. Za ureditev cestnega priključka in pločnika si mora investitor pred izdajo gradbenega dovoljenja oziroma izvedbe pridobiti soglasje k projektnim rešitvam PGD, izdelanih na osnovi predhodno pridobljenih pogojev za izdelavo projektne dokumentacije pri Direkciji RS za ceste v Celju.

Minimalni odmik objektov mora znašati 5,00 m od roba predvidenega pločnika, parkirišč in manipulativnih površin pa 2,00 m. Trase komunalnih vodov morajo potekati izven območja cestnega sveta regionalne ceste. Prečkanja regionalne ceste pa se morajo izvesti s prevrtanjem cestišča v zaščitenih ceveh. Pokrovi jaškov in naprave komunalnih vodov morajo biti locirane izven cestišča. Direkcija za ceste ne bo zagotavljala nobenih dodatnih ukrepov varstva pred hrupom za predmetno območje kot tudi ne zaščite pred morebitnimi drugimi vplivi, ki so posledica obratovanja državne ceste.

5. člen

V poglavju VI. Pogoji za komunalno urejanje območij se 45. člen dopolni:

Po parc. št. 249/5 in 248/1 k.o. Konjice v območju 5/B predel KZ potekajo toplovodne cevi, ki so delno položene v zemljo in obsute s peskom, delno pa so cevi še zmerom položene v betonsko kineto. Na delu, kjer so cevi položene v kineto, je zaradi povoznosti kinet potrebna zamenjava teh cevi s predizoliranimi cevmi, ki se morajo nato zasipati s peskom. Na zgoraj omenjeni parceli je urejen jašek za odzračevanje toplovodnega cevnega sistema. Jašek se ne sme odstranit, temveč se mora urediti tako, da je nivo pokrova jaška v nivoju asfaltne prevleke dostop do odzračevalnih ventilov pa neoviran (globina jaška). Pred posegom v prostor, kjer se nahajajo toplovodne kinete, je potrebno predhodno naročiti zakoličbo trase toplovoda ob samem posegu pa naročiti nadzor nad izvedbo del. V skladu z Resolucijo o strategiji rabe in oskrbe Slovenije z energijo Uradni list RS, št. 9/96, je potrebno novozgrajene objekte na območju toplovoda priklopiti na sistem daljinske oskrbe s toplotno energijo.

V bližini območja predvidene gradnje poteka javni vodovod DN 150 mm, ki omogoča izvedbo internega vodovoda za potrebe oskrbe objekta s pitno vodo in zagotovitev požarne varnosti.

V območju Vešeniške ceste poteka kanalizacijski vod št. 8100, DN 1000 mm (mešan sistem) DN 150 mm, na katerega se zaradi preobremenjenosti kanala št. 7410, priključi nova kanalizacija obravnavanega razširjenega območja 5/B predel KZ centralnih dejavnosti. Nova interna kanalizacija se izvede v ločenem sistemu, ki se preko skupnega zbirnega jaška za sanitarne in meteorne vode priključi na kanal št. 8100.

Investitor je dolžan zagotoviti na svojem zemljišču, v neposredni bližini prometnice prostor ustrezne velikosti za namestitev posod za odlaganje ločenih odpadkov, skladno z določili Odloka o ravnanju s komunalnimi odpadki Občine Slovenske Konjice (Uradni list RS, št. 75/04).

Pri vseh posegih v prostor je potrebno upoštevati trase obstoječega TK omrežja in predhodno pridobiti soglasje Telekoma Slovenije d.d. k projektnim rešitvam. Podatki o TK vodih so na razpolago v tehnični dokumentaciji Telekoma Slovenije. Obstoječe TK omrežje je glede na pozidavo ustrezno zaščititi ali prestaviti na osnovi projektne rešitve. Stroške ogleda, izdelave projekta zaščite in prestavitve TK omrežja, zakoličbe in prestavitve TK omrežja ter nadzora, krije investitor gradnje na določenem območju. Prav tako bremenijo investitorja tudi stroški odprave napak, ki bi nastale zaradi del na omenjenem objektu, kakor tudi stroški zaradi izpada prometa, ki bi zaradi tega nastali. Vsa dela v zvezi z zaščito in prestavitvami tangiranih TK kablov izvede Telekom Slovenije, d.d. (ogledi, izdelava tehničnih rešitev in projektov, zakoličbe, izvedba del in dokumentacije izvedenih del).

V skladu z zakonom o graditvi objektov in Energetskim zakonom si bo moral investitor pred izdajo gradbenega dovoljenja pridobiti soglasje na projektne rešitve in soglasje za priključitev, v katerem bodo natančno določeni vsi pogoji za priključitev na distribucijsko omrežje.

6. člen

V poglavju VII Pogoji za ohranjanje in razvijanje naravne in kulturne dediščine se k drugemu odstavku 50. člena doda besedilo z naslednjimi smernicami:

V območju 5/B se izvede enoetažni objekt, torej nizkega gabarita predvidene stavbe, ki ne sme zakrivati kvalitete vizure na Škalce. Izvedba fasade, ki po materialu in barvah ne bo kontrastno iztopala iz obstoječega urbanega okolja. Kritina mora biti praviloma v rdeči barvi. Ustrezna drevesna ozelenitev parkirnih (vsako drugo parkirišče) in drugih odprtih prostorov ob stavbi.

7. člen

46. člen se dopolni. Zagotovljeni morajo biti:

– pogoji za varen umik ljudi in premoženja (če niso podani s posebnim predpisom, se do izdaje slovenskega predpisa pri načrtovanju upošteva ustrezne tehnične smernice primerljive tuje države),

– potrebni odmiki med objekti oziroma ustrezna požarna ločitev objektov, s čimer bodo zagotovljeni pogoji za omejevanje širjenja ognja ob požaru,

– prometne in delovne površine za intervencijska vozila,

– viri za zadostno oskrbo z vodo za gašenje,

– protiprašno urejena okolica živilskih obratov (Pravilnik o higieni živil, Uradni list RS, št. 60/02, 104/03, 11/04),

način oskrbe prebivalstva z zdravstveno ustrezno pitno vodo in varno vodooskrbo, urejeno ravnanje z odpadki, tudi s komunalnimi vodami (zbiranje, odstranjevanje ...) na način, ki ne ogroža zdravja (Pravilnik o pitni vodi, Uradni list RS, št. 19/04, in 9. člen Zakona o nalezljivih boleznih, Uradni list RS, št. 69/95).

8. člen

Ta odlok začne veljati naslednji dan po objavi v Uradnem listu Republike Slovenije.

Št. 350-03-0001/2005-200
Slovenske Konjice, dne 29. septembra 2005

Župan
Občine Slovenske Konjice
Janez Jazbec l.r.

4004. Odlok o spremembah in dopolnitvah Odloka zazidalnega načrta Industrijska cona Slovenske Konjice

Na podlagi 23. člena ter v povezavi s 34. členom Zakona o urejanju prostora (Uradni list RS, št. 110/02, 8/03 – popr.) je Občinski svet Občine Slovenske Konjice na podlagi 7. in 16. člena Statuta Občine Slovenske Konjice (Uradni list RS, št. 31/99, 19/01 in 100/02) na 25. redni seji dne 29. 9. 2005 sprejel

ODLOK
o spremembah in dopolnitvah Odloka zazidalnega načrta Industrijska cona Slovenske Konjice

1. člen

S tem odlokom se sprejmejo tekstualne spremembe in dopolnitve Odloka zazidalnega načrta Industrijska cona Slovenske Konjice, ki je bil objavljen v Uradnem listu SRS, št. 41/86, in v Uradnem listu RS, št. 76/98.

2. člen

Spremembe in dopolnitve se nanašajo na območje objektov bivšega Kostroja na parc. št. 934/4, 933/3, 930/4, 930/1, 930/3, 930/16, 930/17, 930/5, 919/218, 930/13, 930/15, 930/19, 929/20, 929/21, 929/22, 929/23, 929/24, 929/9, vse k.o. Konjice, kjer se dovoli gradnja prizidkov in nadstrešnic k obstoječim proizvodnim objektom. Oblikovanje mora biti prilagojeno obstoječim objektom. Kritina mora biti praviloma rdeče barve.

3. člen

3. člen odloka (Uradni list SRS, št. 41/86) se dopolni glede varstva pred požarom, kjer morajo biti zagotovljeni:

– pogoji za varen umik ljudi in premoženja (če niso podani s posebnim predpisom, se do izdaje slovenskega predpisa pri načrtovanju upošteva ustrezne tehnične smernice primerljive tuje države),

– potrebni odmiki med objekti oziroma ustrezna požarna ločitev objektov, s čimer bodo zagotovljeni pogoji za omejevanje širjenja ognja ob požaru,

– prometne in delovne površine za intervencijska vozila,

– viri za zadostno oskrbo z vodo za gašenje.

Pri načrtovanju se morajo upoštevati požarna tveganja, ki so povezana:

– s povečano možnostjo nastanka požara zaradi uporabe požarno nevarnih snovi in tehnoloških postopkov,

– z vplivi obstoječih in novih industrijskih objektov in tehnoloških procesov,

– z možnostjo širjenja požara med posameznimi poselitvenimi območji.

4. člen

V 5. členu odloka (Uradni list SRS, št. 41/86) se pogoji za realizacijo območja znotraj meje ZN glede priprave in komunalnega urejanja dopolnijo:

Na območju naselja Slovenske Konjice, kjer je locirana predvidena gradnja, je upravljalec javnega vodovodnega omrežja in javne kanalizacije JKP d.o.o. Slovenske Konjice.

Vodovod:

Vsi obstoječi vodovodi se prestavijo izven predvidene pozidave. Vse potrebne prestavitve bodo detajlneje obdelane v dogovoru z investitorji, pred vsemi gradbenimi posegi po zahtevah upravljalca javnega vodovoda in bremenijo investitorja. Vsa križanja predvidenih vodovodov z ostalimi energetskimi in komunalnimi vodi ter s prometnimi oziroma asfaltnimi površinami, kakor tudi dimenzioniranje vodovodnih odsekov bo razvidno in obdelano detajlneje v tehnični dokumentaciji za vodovod območja ZN (faza PGD, PZI).

Pri projektiranju in izvedbi je potrebno upoštevati Odlok o preskrbi s pitno vodo na območju Občine Slovenske Konjice (Uradni list RS, št. 55/97).

Kanalizacija:

Odpadne meteorne in fekalne odpadne vode obstoječega objekta so v mešanem sistemu priključene na mešani kanal št. 3000 oziroma 3200 DN 500, 600 in 700 mm.

V prihodnjem obdobju je na območju Tovarniške ceste predvidena preureditev mešane kanalizacije v ločen sistem odvajanja odpadnih vod. V ta namen je predvidena izgradnja novega fekalnega kanala z navezavo na obstoječi fekalni kolektor št. 2000 DN 300 – 400 mm.

Investitor je dolžan na svojem zemljišču izgraditi ločen sistem interne kanalizacije.

Meteorne in morebitne fekalne odplake predvidenega skladišča se začasno priključijo preko skupnega zbirnega jaška na obstoječo kanalizacijo. Po izgradnji ločenega sistema kanalizacije v Tovarniški cesti je investitor na svoje stroške dolžan ločiti odplake v skupnem zbirnem jašku in izvesti ločena priključka na novo kanalizacijo v ločenem sistemu.

Pri načrtovanju meteorne kanalizacije je potrebno upoštevati Odlok o odvajanju odpadne in padavinske vode občine Slovenske Konjice, (Uradni list RS, št. 55/97) in predpis o MDK-ju (Uradni list RS, št. 35/96).

Komunalni odpadki:

Pri načrtovanju je potrebno upoštevati določila Odloka o ravnanju s komunalnimi odpadki Občine Slovenske Konjice (Uradni list RS, št. 75/04).

Investitor nosi stroške izdelave potrebne dokumentacije in izvedbe komunalne infrastrukture, na območju predvidene gradnje.

Pri načrtovanju in izgradnji novega skladiščnega objekta je potrebno upoštevati varovalni koridor obstoječe komunalne infrastrukture, to je minimalni obojestranski odmik od osi 1,50 m.

Investitor krije vse morebitne stroške, ki bi nastali iz naslova prestavitve obstoječe komunalne infrastrukture zaradi lokacije novega objekta.

Med gradnjo in po izgradnji mora biti omogočeno nemoteno vzdrževanje obstoječih komunalnih vodov.

TK omrežje:

Pri vseh posegih v prostor je potrebno upoštevati trase obstoječega TK omrežja in predhodno pridobiti soglasje Telekoma Slovenije d.d. k projektnim rešitvam.

Predvideti je potrebno trase TK vodov do posameznih objektov ter dovod do novih urbanih območij.

Projekt TK priključka do posameznih objektov se izdela, ko bodo znane potrebe po TK priključkih.

Obstoječe TK omrežje je glede na pozidavo ustrezno zaščititi ali prestaviti na osnovi projektne rešitve. Stroške ogleda, izdelave projekta zaščite in prestavitve TK omrežja, zakoličbe in prestavitve TK omrežja ter nadzora, krije investitor gradnje na določenem območju. Prav tako bremenijo investitorja tudi stroški odprave napak, ki bi nastale zaradi del na omenjenem objektu, kakor tudi stroški zaradi izpada prometa, ki bi zaradi tega nastali.

Vsa dela v zvezi z zaščito in prestavitvami tangiranih TK kablov izvede Telekom Slovenije, d.d. (ogledi, izdelava tehničnih rešitev in projektov, zakoličbe, izvedba del in dokumentacije izvedenih del).

Elektrika:

V skladu z zakonom o graditvi objektov in Energetskim zakonom si bo moral investitor pred izdajo gradbenega dovoljenja pridobiti soglasje na projektne rešitve in soglasje za priključitev, v katerem bodo natančno določeni vsi pogoji za priključitev na distribucijsko omrežje.

5. člen

Ta odlok začne veljati naslednji dan po objavi v Uradnem listu Republike Slovenije.

Št. 350-03-0003/2005-200
Slovenske Konjice, dne 29. septembra 2005

Župan
Občine Slovenske Konjice
Janez Jazbec l. r.

SVETA ANA

4005. Odlok o spremembi Odloka o proračunu Občine Sveta Ana za leto 2005

Na podlagi 15. člena Statuta Občine Sveta Ana (Uradni list RS, št. 13/99) in 29. člena Zakona o lokalni samoupravi (Uradni list RS, št. 72/93, 57/94, 14/95, 26/97, 70/97, 10/98 in 74/98, 59/99 in 70/00), 28. in 29. člena Zakona o javnih financah (Uradni list RS, št. 72/99, 124/00 in 79/01) ter v skladu s 83. do 93. členom Poslovnika o delu Občinskega sveta Občine Sveta Ana (Uradni list RS, št. 23/99), Občinski svet Občine Sveta Ana na 18. redni seji dne 7. 10. 2005 sprejme

O D L O K
o spremembi Odloka o proračunu Občine Sveta Ana za leto 2005

1. člen

V Odloku o proračunu Občine Sveta Ana za leto 2005 (Uradni list RS, št. 142/04) se tretji odstavek 3. člena spremeni tako, da se glasi:

»A) BILANCA PRIHODKOV IN ODHODKOV

KONTO	NAZIV	ZNESEK V TISOČ SIT
I.	SKUPAJ PRIHODKI (70+71+72+73+74)	310.173
	TEKOČI PRIHODKI (70+71)	121.985
70	DAVČNI PRIHODKI	88.373
	700 Davki na dohodek in dobiček	60.588
	703 Davki na premoženje	12.000
	704 Domači davki na blago in storitve	15.785
	706 Drugi davki	–
71	NEDAVČNI PRIHODKI	33.612
	710 Udeležba na dobičku in dohodki od premoženja	5.547
	711 Takse in pristojbine	450
	712 Denarne kazni	240
	713 Prihodki od prodaje blaga in storitev	19.044
	714 Drugi nedavčni prihodki	8.331
72	KAPITALSKI PRIHODKI	–
	720 Prihodki od prodaje osnovnih sredstev	–
	721 Prihodki od prodaje zalog	–
	722 Prihodki od prodaje zemljišč in nematerialnega premoženja	–
73	PREJETE DONACIJE	–
	730 Prejete donacije iz domačih virov	–
	731 Prejete donacije iz tujine	–
74	TRANSFERNI PRIHODKI	188.188
740	Transferni prihodki iz drugih javnofinančnih institucij	188.188
II.	SKUPAJ ODHODKI (40+41+42+43)	311.459
40	TEKOČI ODHODKI	83.260
	400 Plače in drugi izdatki zaposlenim	18.408
	401 Prispevki delodajalcev za socialno varnost	2.936
	402 Izdatki za blago in storitve	58.646
	403 Plačila domačih obresti	970
	409 Rezerve	2.300
41	TEKOČI TRANSFERI	105.727
	410 Subvencije	6.925
	411 Transferi posameznikom in gospodinjstvom	26.267
	412 Transferi neprofitnim organizacijam in ustanovam	5.142
	413 Drugi tekoči domači transferi	67.393
	414 Tekoči transferi v tujino	–
42	INVESTICIJSKI ODHODKI	115.893
	420 Nakup in gradnja osnovnih sredstev	115.893
43	INVESTICIJSKI TRANSFERI	6.580
	431 Investicijski transferi pravnim in fizičnim osebam	1.180
	432 Investicijski transfer prorač. uporabnikom	5.400
III.	PRORAČUNSKI PRESEŽEK (I.-II.)	-1.286
B)	RAČUN FINANČNIH TERJATEV IN NALOŽB	
IV.	PREJETA VRAČILA DANIH POSOJIL IN PRODAJA KAPITALSKIH DELEŽEV (750+751+752)	
75	PREJETA VRAČILA DANIH POSOJIL	1.286
	750 Prejeta vračila danih posojil	1.286
	751 Prodaja kapitalskih deležev	–
	752 Kupnine iz naslova privatizacije	–
V.	DANA POSOJILA IN POVEČANJE KAPITALSKIH DELEŽEV (440+441+442)	–
44	DANA POSOJILA IN POVEČANJE KAPITALSKIH DELEŽEV	
	440 DANA POSOJILA IN POVEČANJE KAPITALSKIH DELEŽEV	–
	441 Povečanje kapitalskih deležev in naložb	–
	442 Poraba sredstev kupnin iz naslova privatizacije	–
VI.	PREJETA MINUS DANA POSOJILA IN SPREMEMBE KAPITALSKIH DELEŽEV (IV.-V.)	–
C)	RAČUN FINANCIRANJA	
VII.	ZADOLŽEVANJE (500)	–
50	ZADOLŽEVANJE	
	500 Domače zadolževanje	–
VIII.	ODPLAČILO DOLGA (550)	7.300
55	ODPLAČILO DOLGA	7.300
IX.	NETO ZADOLŽEVANJE (VII-VIII.)	-7.300
X.	POVEČANJE (ZMANJŠANJE) SREDSTEV NA RAČUNU	–«

2. člen

Ta odlok začne veljati naslednji dan po objavi v Uradnem listu Republike Slovenije.

Št. 40302-03/2005
Sveta Ana, dne 7. oktobra 2005

Župan
Občine Sveta Ana
Bogomir Ruhitel l.r.

ŠMARTNO PRI LITIJI

4006. Odlok o spremembah in dopolnitvah Odloka o izvrševanju proračuna Občine Šmartno pri Litiji za leto 2005

Na podlagi Zakona o lokalni samoupravi (Uradni list RS, št. 72/93, 57/94, 14/95, 26/97, 70/97, 10/98, 74/98, 12/99, 16/99, 59/99, 70/00, 51/02 in 72/05), Zakona o financiranju občin (Uradni list RS, št. 80/94, 45/97, 56/98, 59/99, 61/99, 67/99 in 89/99), Zakona o javnih financah

(Uradni list RS, št. 79/99, 124/00, 79/01 in 30/02), Zakona o izvrševanju proračuna Republike Slovenije za leti 2004 in 2005 (Uradni list RS, št. 130/03) Statuta Občine Šmartno pri Litiji (Uradni list RS, št. 33/03, 106/03) in Odloka o izvrševanju proračuna Občine Šmartno pri Litiji za leto 2005 (Uradni list RS, št. 139/04) je Občinski svet Občine Šmartno pri Litiji na 23. redni seji občinskega sveta dne 29. 9. 2005 sprejel

O D L O K
spremembah in dopolnitvah Odloka o izvrševanju proračuna Občine Šmartno pri Litiji za leto 2005

1. člen

2. člen Odloka o izvrševanju proračuna Občine Šmartno pri Litiji za leto 2005 (Uradni list RS, št. 139/05) se spremeni tako, da se glasi:

»Splošni del proračuna na ravni podskupin kontov se določa v naslednjih zneskih:

A. BILANCA PRIHODKOV IN ODHODKOV

Konto		Splošni del proračuna Občine Šmartno pri Litiji za leto 2005	Proračun 2005 v tisoč SIT
A. BILANCA PRIHODKOV IN ODHODKOV			
	I.	S K U P A J P R I H O D K I (70+71+72+73+74)	717.906
		TEKOČI PRIHODKI (70+71)	335.708
70		DAVČNI PRIHODKI (700+703+704+706)	297.555
700		DAVKI NA DOHODEK IN DOBIČEK	227.820
703		DAVKI NA PREMOŽENJE	50.832
704		DOMAČI DAVKI NA BLAGO IN STORITVE	18.903
706		DRUGI DAVKI	0
71		NEDAVČNI PRIHODKI (710+711+712+713+714)	38.153
710		UDELEŽBA NA DOBIČKU IN DOHODKI OD PREMOŽENJA	25.101
711		TAKSE IN PRISTOJBINE	1.800
712		DENARNE KAZNI	612
713		PRIHODKI OD PRODAJE BLAGA IN STORITEV	0
714		DRUGI NEDAVČNI PRIHODKI	10.640
72		KAPITALSKI PRIHODKI (720+721+722)	87.208
720		PRIHODKI OD PRODAJE OSNOVNIH SREDSTEV	72.008
722		PRIHODKI OD PRODAJE ZEMLJIŠČ IN NEOPREDMETENIH DOLGOROČNIH SREDSTEV	15.200
73		PREJETE DONACIJE (730+731)	0
730		PREJETE DONACIJE IZ DOMAČIH VIROV	0
731		PREJETE DONACIJE IZ TUJINE	0
74		TRANSFERNI PRIHODKI (740)	294.990
740		TRANSFERNI PRIHODKI IZ DRUGIH JAVNOFINANČNIH INSTITUCIJ	294.990
	II.	S K U P A J O D H O D K I (40+41+42+43)	714.325
40		TEKOČI ODHODKI (400+401+402+403+409)	251.725
400		PLAČE IN DRUGI IZDATKI ZAPOSLENIM	32.367
401		PRISPEVKI DELODAJALCEV ZA SOCIALNO VARNOST	4.756
402		IZDATKI ZA BLAGO IN STORITVE	142.544
403		PLAČILA DOMAČIH OBRESTI	1.100
409		REZERVE	70.958
41		TEKOČI TRANSFERI (410+411+412+413+414)	309.819
410		SUBVENCIJE	6.100
411		TRANSFERI POSAMEZNIKOM IN GOSPODINJSTVOM	185.100
412		TRANSFERI NEPROFITNIM ORGANIZACIJAM IN USTANOVAM	20.237
413		DRUGI TEKOČI DOMAČI TRANSFERI	98.383
414		TEKOČI TRANSFERI V TUJINO	0
42		INVESTICIJSKI ODHODKI (420)	98.463
420		NAKUP IN GRADNJA OSNOVNIH SREDSTEV	98.463
43		INVESTICIJSKI TRANSFERI (430)	54.318
431		INVESTICIJSKI TRANSFERI PRAVNIM IN FIZIČNIM OSEBAM	17.493
432		INVESTICIJSKI TRANSFERI	36.825
	III.	PRORAČUNSKI PRESEŽEK (PRIMANJKLJAJ) (I. – II.) (SKUPAJ PRIHODKI MINUS SKUPAJ ODHODKI)	3.581
B. RAČUN FINANČNIH TERJATEV IN NALOŽB			
75	IV.	PREJETA VRAČILA DANIH POSOJIL IN PRODAJA KAPITALSKIH DELEŽEV (750+751+752)	211
750		PREJETA VRAČILA DANIH POSOJIL	211
751		PRODAJA KAPITALSKIH DELEŽEV	0
752		KUPNINE IZ NASLOVA PRIVATIZACIJE	0
44	V.	DANA POSOJILA IN POVEČANJE KAPITALSKIH DELEŽEV (440+441+442+443)	0
440		DANA POSOJILA	0
441		POVEČANJE KAPITALSKIH DELEŽEV IN NALOŽB	0
442		PORABA SREDSTEV KUPNIN IZ NASLOVA PRIVATIZACIJE	0
443		POVEČANJE NAMENSKEGA PREMOŽENJA V JAVNIH SKLADIH IN DRUGIH PRAVNIH OSEBAH JAVNEGA PRAVA, KI IMAJO PREMOŽENJE V SVOJI LASTI	0
	VI.	PREJETA MINUS DANA POSOJILA IN SPREMEMBE KAPITALSKIH DELEŽEV (IV. – V.)	211
C. RAČUN FINANCIRANJA			
50	VII.	ZADOLŽEVANJE (500)	0
500		DOMAČE ZADOLŽEVANJE	0
5001		Najeti krediti pri poslovnih bankah	0
5002		Najeti krediti pri drugih finančnih institucijah	0
5003		Najeti krediti pri drugih domačih kreditodajalcih	0
5004		Sredstva, pridobljena z izdajo vrednostnih papirjev na domačem trgu	0
55	VIII.	ODPLAČILA DOLGA (550)	3.267
550		ODPLAČILA DOMAČEGA DOLGA	3.267
5501		Odplačila kreditov poslovnim bankam	267
5502		Odplačila kreditov drugim finančnim institucijam	0
5503		Odplačila kreditov drugim domačim kreditodajalcem	3.000
5504		Odplačila glavnice vrednostnih papirjev, izdanih na domačem trgu	0
	IX.	POVEČANJE (ZMANJŠANJE) SREDSTEV NA RAČUNIH (I.+IV.+VII.-II.-V.-VIII.)	525
	X.	NETO ZADOLŽEVANJE (VII.-VIII.)	-3.267
	XI.	NETO FINANCIRANJE (VI.+VII.-VIII.-IX=-III.)	-3.581
	XI.	STANJE SREDSTEV NA RAČUNIH OB KONCU PRETEKLEGA LETA	12.141

Splošni del občinskega proračuna, sestavljen po ekonomski klasifikaciji javnofinančnih prejemkov in izdatkov, in posebni del, sestavljen po funkcionalni klasifikaciji po področjih proračunske porabe, ter načrt razvojnih programov so priloga k temu odloku.«

2. člen

12. člen Odloka o izvrševanju proračuna Občine Šmartno pri Litiji za leto 2005 (Uradni list RS, št. 139/05) se spremeni tako, da se glasi:

»Sredstva proračunske rezerve Občine Šmartno pri Litiji se uporabljajo v skladu z ZJF.

O uporabi sredstev proračunske rezerve do višine 50% zbranih sredstev proračunske rezerve odloča župan in o tem obvesti občinski svet na prvi naslednji seji; o uporabi sredstev proračunske rezerve v višini nad 50% zbranih sredstev odloča občinski sve.«

3. člen

Ta odlok začne veljati naslednji dan po objavi v Uradnem listu Republike Slovenije.

Št. 400-008/2005
Šmartno pri Litiji, dne 29. septembra 2005

Župan
Občine Šmartno pri Litiji
Milan Izlakar l.r.

4007. Sklep o ukinitvi grajenega javnega dobra

Na podlagi 23. člena Zakona o graditvi objektov (ZGO-1-UPB1) (Uradni list RS, št. 102/04), 7. in 16. člena Statuta Občine Šmartno pri Litiji (Uradni list RS, št. 33/03, 106/03) je Občinski svet Občine Šmartno pri Litiji na 23. redni seji dne 29. 9. 2005 sprejel

S K L E P
o ukinitvi grajenega javnega dobra

I

Na zemljišču parc. št. 1933/3 – travnik v izmeri 89 m^2 in 1933/2 – dvorišče v izmeri 108 m^2 vl. št. 593, k.o. Vintarjevec, ki je javno dobro, se ukine status grajenega javnega dobra v splošni rabi.

II

Nepremičnina iz I. točke tega sklepa postane last Občine Šmartno pri Litiji.

III

Ta sklep začne veljati naslednji dan po objavi v Uradnem listu Republike Slovenije.

Št. 466-047/2005
Šmartno pri Litiji, dne 29. septembra 2005

Župan
Občina Šmartno pri Litiji
Milan Izlakar l.r.

VIDEM

4008. Odlok o spremembah Odloka o proračunu Občine Videm za leto 2005

Na podlagi 29. člena zakona o lokalni samoupravi (Uradni list RS, št. 72/93 in dopolnitve), 29. člena zakona o javnih financah (Uradni list RS, št. 79/99, 124/00, 79/01 in 30/02) in 16. člena Statuta Občine Videm (Uradni list RS, št. 18/99, 117/00, 109/01, 93/02 in 13/03) in proračuna Občine Videm za leto 2005 (Uradni list RS, št. 135/03) ter rebalansa proračuna Občine Videm (Uradni list RS, št. 16/05) je Občinski svet Občine Videm na 6. izredni seji dne 4. 10. 2005 sprejel

O D L O K
o spremembah Odloka o proračunu Občine Videm za leto 2005

1. člen

Odlok o proračunu Občine Videm za leto 2005 se v 2. členu spremeni tako, da se glasi:

»A) BILANCA PRIHODKOV IN ODHODKOV Skupina/Podskupina kontov		v 000 SIT
I.	SKUPAJ PRIHODKI (70+71+72+73+74)	705.740
	TEKOČI PRIHODKI (70+71)	347.725
70	DAVČNI PRIHODKI	274.647
	700 Davki na dohodek in dobiček	195.734
	703 Davki na premoženje	23.668
	704 Domači davki na blago in storitve	55.245
71	NEDAVČNI PRIHODKI	73.078
	710 Udeležba na dobičku in dohodki od premoženja	12.987
	711 Takse in pristojbine	2.251
	712 Denarne kazni	1.026
	713 Prihodki od prodaje blaga in storitev	18.000
	714 Drugi nedavčni prihodki	38.814
72	KAPITALSKI PRIHODKI	31.486
73	PREJETE DONACIJE	50
74	TRANSFERNI PRIHODKI	326.529
	740 Transferni prihodki iz drugih javnofinančnih institucij	326.529
II.	SKUPAJ ODHODKI (40+41+42+43)	702.940
40	TEKOČI ODHODKI	225.381
	400 Plače in drugi izdatki zaposlenim	56.491
	401 Prispevki delodajalcev za socialno varnost	8.024
	402 Izdatki za blago in storitve	158.266
	403 Plačila domačih obresti	2.600
	409 Rezerve	0
41	TEKOČI TRANSFERI	234.341
	410 Subvencije	4.110
	411 Transferi posameznikom in gospodinjstvom	141.821
	412 Transferi neprofitnim organizacijam in ustanovam	24.357
	413 Drugi tekoči domači transferi	64.053
42	INVESTICIJSKI ODHODKI	212.612
	420 Nakup in gradnja osnovnih sredstev	212.612
43	INVESTICIJSKI TRANSFERI	30.606
	431 Investicijski transferi pravnim in fizičnim osebam, ki niso proračun. uporabniki	22.510

	432 Investicijski transferi proračunskim uporabnikom	8.096
III.	PRORAČUNSKI PRESEŽEK (PRIMANJKLJAJ) (I. – II.)	2.800
B)	RAČUN FINANČNIH TERJATEV IN NALOŽB	
IV.	PREJETA VRAČILA DANIH POSOJIL IN PRODAJA KAPITALSKIH DELEŽEV (750+751+752)	0
75	PREJETA VRAČILA DANIH POSOJIL	0
	750 Prejeta vračila danih posojil	0
	751 Prodaja kapitalskih deležev	0
V.	DANA POSOJILA IN POVEČANJE KAPITALSKIH DELEŽEV (440+441+442)	0
44	DANA POSOJILA IN POVEČANJE KAPITALSKIH DELEŽEV	0
	440 Dana posojila	0
	441 Povečanje kapitalskih deležev in naložb	0
VI.	PREJETA MINUS DANA POSOJILA IN SPREMEMBE KAPITALSKIH DELEŽEV (IV.-V)	0
C)	RAČUN FINANCIRANJA	
VII.	ZADOLŽEVANJE (500)	0
50	ZADOLŽEVANJE	0
	500 Domače zadolževanje	0
VIII.	ODPLAČILA DOLGA	33.800
55	ODPLAČILA DOLGA	33.800
	550 Odplačila domačega dolga	33.800
IX.	SPREMEMBA STANJA SREDSTEV NA RAČUNU (I.+IV.+VII.-II.-V-VIII.)	-31.000
X.	NETO ZADOLŽEVANJE (VII.-VIII)	-33.800
XI.	NETO FINANCIRANJE (VI+VII-VIII-IX.)	-2.800

Splošni del občinskega proračuna – sestavljen po ekonomski klasifikaciji javnofinančnih prejemkov in izdatkov, in posebni del občinskega proračuna – odhodki, sestavljen po funkcionalni klasifikaciji po področjih proračunske porabe ter načrt razvojnih programov so priloga k temu odloku.«

3. člen

Spremeni se 5. člen tako, da se glasi:

»V skladu s 50. in 51. členom ZJF se neporavnane obveznosti iz naslova tekočih obveznosti in investicij prenesejo v proračunsko leto 2006. Pri tem se upošteva, da se najprej vključijo v proračun prihodnjega leta sprejete obveznosti in šele nato nove obveznosti. Prenesene obveznosti za investicije ne smejo presegati vseh planiranih sredstev za investicije v proračunskem letu 2006. Isto velja za tekoče obveznosti.«

4. člen

Spremeni se 6. člen, tako, da se glasi;

»Če so izpolnjeni pogoji iz tretjega odstavka 77. člena ZJF lahko župan odpiše oziroma delno odpiše plačilo dolga. Terjatev lahko odpiše do višine 150.000,00.«

4. člen

Ta odlok začne veljati z dnem objave v Uradnem listu Republike Slovenije.

Št. 403-02/2883-2005
Videm, dne 4. oktobra 2005

Župan
Občine Videm
Friderik Bračič l.r.

ZAGORJE OB SAVI

4009. Odlok o spremembah Odloka o zazidalnem načrtu za območje »Zahodni del naselja Kisovec«

Na podlagi 27. do 34. člena Zakona o urejanju prostora (Uradni list RS, št. 110/02, 08/03) in 16. člena Statuta Občine Zagorje ob Savi – prečiščeno besedilo (Uradni vestnik Zasavja, št. 13/03) je Občinski svet Občine Zagorje ob Savi dne 6. 10. 2005 sprejel

O D L O K
o spremembah Odloka o zazidalnem načrtu za območje »Zahodni del naselja Kisovec«

1. člen

Sprejmejo se spremembe in dopolnitve zazidalnega načrta za območje »Zahodni del naselja Kisovec«, ki jih je pod številko projekta ZN 02/05 izdelalo podjetje AKA, d.o.o. Trbovlje v aprilu 2005.

2. člen

Predmet sprememb in dopolnitev zazidalnega načrta je na parc. št. 319/1 in 319/3 k.o. Loke, kjer je bila predvidena v I. fazi izgradnja parkirišča, v II. fazi pa je bila načrtovana izgradnja garažne hiše (P+1) z 32 garažami z ustreznim dovozom in prometno-tehnično ureditvijo, izgradnja dveh individualnih stanovanjskih hiš kot nadaljevanje obstoječe obcestne pozidave ob Cesti 15. aprila.

3. člen

V odloku o zazidalnem načrtu za območje »Zahodni del naselja Kisovec« (Uradni vestnik Zasavja št. 08/01) se v poglavju »III. FUNKCIJA OBMOČJA S POGOJI ZA IZRABO« v 5. členu pri točki 3 V OBMOČJU INDIVIDUALNE STANOVANJSKE POZIDAVE doda alinea, ki se glasi:

– Dovoljeni sta dve dopolnilni gradnji ob Cesti 15. aprila, in sicer na parcelah št. 319/1 in 319/3 v smislu nadaljevanja obstoječe obcestne pozidave z višinskimi gabariti klet + pritličje + mansarda ter tolerancami ± 15% (glej karto arhitektonsko zazidalne situacije).

V istem poglavju v 5. členu se pri točki »6 OBMOČJE ZA DRUŽBENE, OSKRBNE, STORITVENE IN POSLOVNE DEJAVNOSTI TER ZAZIDAVE Z VIŠJO GOSTOTO POSELITVE« črta naslednja alinea:

– Na parceli št. 319/1 ob prostoru za prodajo plina, ki je na parceli št. 319/3 in se predvidi za rušenje, so predvidena v I. fazi parkirišča, v II. fazi pa je načrtovana izgradnja garažne hiše (P+1) z 32 garažami z ustreznim dovozom in prometno-tehnično ureditvijo.

V istem poglavju v 7. členu se sedma alinea, ki se glasi »NOVOGRADNJA: GARAŽNA HIŠA, na obstoječi parceli št. 319/1 (v II. fazi)« nadomesti z alineo, ki se glasi:

– NOVOGRADNJA DVEH INDIVIDUALNIH STANOVANJSKIH OBJEKTOV ob Cesti 15. aprila na parcelah št. 319/1 in 319/3

V istem poglavju v 8. členu se sedma alinea, ki se glasi »NOVOGRADNJA: GARAŽNA HIŠA, na obstoječi parceli št. 319/1 (v II.fazi), Tlorisne dimenzije: 20,00m x 40,00 m (± 1,00 m v obe smeri), višinski gabariti: P+1« nadomesti z alineo, ki se glasi:

– NOVOGRADNJA DVEH INDIVIDUALNIH STANOVANJSKIH OBJEKTOV ob Cesti 15. aprila na parcelah št. 319/1 in 319/3

Tlorisne dimenzije: 14,00 m x 10,00 m (± 15% v obe smeri)

Višinski gabariti: K+P+M

4. člen

V poglavju »IX. POGOJI ZA PROTIPOŽARNO ZAŠČITO« se v 22. členu dopolni šesta alinea, tako da se glasi:

– predvideno je novo zunanje hidrantno omrežje, ki mora biti zgrajeno sladno s Pravilnikom o tehničnih normativih za hidrantno omrežje za gašenje požarov (Uradni list SFRJ, št. 30/91), v vsakem objektu posebej pa je potrebno predvideti ustrezno notranjo požarno zaščito.

5. člen

Sestavni del tega odloka so tudi vsi tekstualni in grafični deli sprememb in dopolnitev zazidalnega načrta ter smernice in mnenja nosilcev urejanja prostora.

6. člen

Ostala določila veljavnega odloka ostajajo nespremenjena.

7. člen

Spremembe in dopolnitve zazidalnega načrta so stalno na vpogled pri Oddelku za okolje in prostor Občine Zagorje ob Savi.

8. člen

Nadzor nad izvajanjem tega zazidalnega načrta opravlja pristojna služba občinske uprave.

9. člen

Ta odlok začne veljati petnajsti dan po objavi v Uradnem listu RS.

Št. 352-4/97
Zagorje ob Savi, 6. oktobra 2005

Župan
Občine Zagorje ob Savi
Matjaž Švagan l.r.

4010. Odlok o spremembi Odloka o ustanovitvi javnega vzgojnoizobraževalnega zavoda »Glasbena šola Zagorje ob Savi«

Na podlagi 16. člena Statuta Občine Zagorje ob Savi (Uradni vestnik Zasavja, št. 13/03) in 88. člena Poslovnika Občinskega sveta Občine Zagorje ob Savi (Uradni vestnik Zasavja, št. 13/03) je Občinski svet Občine Zagorje ob Savi na 23. redni seji dne 6. 10. 2005 po skrajšanem postopku sprejel

ODLOK
o spremembi Odloka o ustanovitvi javnega vzgojnoizobraževalnega zavoda »Glasbena šola Zagorje ob Savi«

1. člen

Spremeni se 11. člen Odloka o ustanovitvi javnega vzgojno izobraževalnega zavoda »Glasbena šola Zagorje ob Savi« (Uradni vestnik Zasavja, št. 2/97, 5/97, 4/00) tako, da se glasi:

»Dejavnosti zavoda so:

– M 80.421 Dejavnost glasbenih in drugih umetniških šol,

– K 74.871 Prirejanje razstav, sejmov in kongresov,

– O 92.310 Umetniško ustvarjanje in poustvarjanje,

– O 92.320 Obratovanje objektov za kulturne prireditve,

– O 92.340 Druge razvedrilne dejavnosti,

– K 70.20 Dajanje lastnih nepremičnin v najem.

Dejavnost zavoda je javna služba, ki se izvaja v javnem interesu.«

2. člen

Ta odlok začne veljati osmi dan po objavi v Uradnem listu Republike Slovenije.

Št. 014-3/2005
Zagorje ob Savi, 6. oktobra 2005.

Župan
Občine Zagorje ob Savi
Matjaž Švagan l.r.

4011. Pravilnik o spremembah Pravilnika o določanju plač, plačil za opravljanje funkcije in drugih prejemkov funkcionarjev, članov nadzornega odbora in delovnih teles Občinskega sveta Občine Zagorje ob Savi ter predstavnikov ustanovitelja v organih upravljanja javnih podjetij in javnih zavodov, katerih ustanoviteljica je Občina Zagorje ob Savi

Na podlagi 3. člena Zakona o funkcionarjih v državnih organih (Uradni list RS, št. 30/90, 18/91, 22/91, 2/91-I in 4/93), 4. In 11. člena Zakona o razmerjih plač v javnih zavodih, državnih organih in v organih lokalnih skupnosti (Uradni list RS, št. 18/94 in 36/96), 34.a in 100.b člena Zakona o lokalni samoupravi (Uradni list RS, št. 72/93 in dopolnitve) ter 16. in 24. člena statuta Občine Zagorje ob Savi (Uradni vestnik Zasavja, št. 13/03) je Občinski svet Občine Zagorje ob Savi na 23. seji dne 6. 10. 2005 sprejel

PRAVILNIK
o spremembah Pravilnika o določanju plač, plačil za opravljanje funkcije in drugih prejemkov funkcionarjev, članov nadzornega odbora in delovnih teles Občinskega sveta Občine Zagorje ob Savi ter predstavnikov ustanovitelja v organih upravljanja javnih podjetij in javnih zavodov, katerih ustanoviteljica je Občina Zagorje ob Savi

1. člen

V Pravilniku o določanju plač, plačil za opravljanje funkcije in drugih prejemkov funkcionarjev, članov nadzornega odbora in delovnih teles Občinskega sveta Občine Zagorje ob Savi ter predstavnikov ustanovitelja v organih upravljanja javnih podjetij in javnih zavodov, katerih ustanoviteljica je Občina Zagorje ob Savi (Uradni vestnik Zasavja, št. 4/03) se tretji odstavek 5. člena spremeni tako, da se glasi:

»Če župan opravlja funkcijo nepoklicno, mu pripada del plače oziroma nagrade v višini 50% plače, ki bi jo prejemal, če bi funkcijo opravljal poklicno, vendar brez dodatka za vrednotenje delovne dobe.«.

2. člen

Spremeni se 8. člen tako, da se glasi:

»Plačilo za nepoklicno opravljanje funkcije podžupana znaša 32% plače župana, vendar brez dodatka za vrednotenje delovne dobe.«.

3. člen

Ta pravilnik se objavi v Uradnem listu RS in začne veljati petnajsti dan po objavi.

Št. 012-8/2002
Zagorje ob Savi, 6. oktobra 2005

Župan
Občine Zagorje ob Savi
Matjaž Švagan l.r.

ZAVRČ

4012. Sklep o določitvi cen vzgojno-varstvenih programov v vrtcu v Občini Zavrč

Na podlagi 30. in 31. člena Zakona o vrtcih (Uradni list RS, št. 12/96, 44/00, 78/03 in 72/05), Pravilnika o metodologiji za oblikovanje cen programov v vrtcih, ki izvajajo javno službo (Uradni list RS, št. 97/03 in 77/05), in 15. člena Statuta Občine Zavrč (Uradni list RS, št. 64/99 in 98/04) je Občinski svet Občine Zavrč na 30. redni seji dne 23. septembra 2005 sprejel

S K L E P
o določitvi cen vzgojno-varstvenih programov v vrtcu v Občini Zavrč

1. člen

Cene programov v vrtcu v Občini Zavrč znašajo od 1. 10. 2005 dalje mesečno na otroka:

	SIT
1. v dnevnem (10-urnem) varstvu za otroke	
– prve starostne skupine (od enega do treh let)	89.283,97
– druge starostne skupine (od treh let do vstopa v šolo)	60.286,75

2. člen

Plačilo staršev se obračunava po pravilniku o plačilih staršev za programe v vrtcih (Uradni list RS, št. 44/96, 1/98, 84/98, 102/00, 111/00 in 92/02) in ga določi občinska uprava v upravnem postopku.

3. člen

Z dnem uveljavitve tega sklepa preneha veljati sklep št. 032-01-1/03 z dne 18. decembra 2003.

4. člen

Ta sklep se objavi v Uradnem listu RS in začne veljati petnajsti dan po objavi, uporablja pa se od 1. 10. 2005.

Št. 642-01-1/2005
Zavrč, 23. septembra 2005

Župan
Občine Zavrč
Miran Vuk l.r.

ŽALEC

4013. Odlok o začasnem zavarovanju ribnika Vrbje z zaledjem za naravni rezervat

Na podlagi 50. člena Zakona o ohranjanju narave (Uradni list RS, št. 96/04) in Statuta Občine Žalec (Uradni list RS, št. 37/99, 43/00, 37/01, 25/02, 5/03, 29/03, 134/04, 16/05), je Občinski svet Občine Žalec na seji dne 19. septembra 2005 sprejel

O D L O K
o začasnem zavarovanju ribnika vrbje z zaledjem za naravni rezervat

1. člen

S tem odlokom Občinski svet Občine Žalec začasno zavaruje ribnik Vrbje z zaledjem, kot del narave, zaradi izrednega biotopskega, ekosistemskega, hidrološkega in krajinskega pomena za naravni rezervat.

2. člen

Naravni rezervat obsega celoten ribnik Vrbje z dotokom in iztokom ter s pripadajočim nasipom reke Savinje ter zaledje severovzhodno od ribnika med levim bregom Struge in Savinjo, vključno z nasipom in cesto v Griže. Meja zavarovanega območja je vrisana v temeljnem topografskem načrtu v merilu 1:5000 (TTN-5), v preglednem katastrskem načrtu v merilu 1:5000 (PKN – 5) in v geodetskem posnetku v merilu 1: 2000, ki so podani v prilogi.

3. člen

Območje naravnega rezervata ribnik Vrbje z zaledjem se nahaja v katastrski občini Žalec.

Meja poteka od izhodiščne točke na zahodu – križišče kolovoza na severnem robu ribnika in poti po nasipu Savinje (parcela 1817/27) in teče proti vzhodu po severnem robu kolovoza, ki seka parcele 1817/127, 131, 139, 155, 156, 157, 158, 159, 160, 161, 162, 163, 164, 165, 166, 167, 168, 170, 172, 173, 174, 175, 176, 177; 1817/87, 89, 92, 93, 96, 97, 100, 101, 104, 105 in 1817/106. Od tu poteka severno od kolovoza po južnem robu hmeljišč in seka parcele 1817/107, 108, 109, 110, 113, 114, 119, 120 do jarka – iztoka iz Struge. Nadalje poteka proti severu ob jarku po zahodnem robu parcele 1817/121 do Struge, prečka Strugo (parcela 1975/1) ter poteka po njenem severnem robu – levi breg proti vzhodu (parcele 1975/2,3) do južnega roba ceste v Vrbje (S rob parcele 1911/2) in zahodnega roba ceste v Griže (V rob parcele 1892/4), seka Strugo (1975/5) in nasip Savinje – levi breg (1976/1). Po notranjem-obvodnem delu nasipa teče meja proti zahodu vse do izhodiščne točke.

4. člen

Cilji zavarovanja naravnega rezervata ribnika Vrbje z zaledjem so:

– ohranitev vodnega in obvodnega ekosistema z avtohtonimi rastlinskimi in živalskimi vrstami,
– znanstveno – raziskovalno in študijsko delo,
– popestritev rekreacijske in turistične ponudbe območja.

5. člen

Na celotnem zavarovanem območju, navedenem v 3. členu tega odloka, so dovoljene dejavnosti, ki so usklajene z ekosistemsko funkcijo:

– uporaba ribnika za ekstenzivno ribogojstvo in intenzivno v vzrejnih bazenih (cona c, površine 0,3 ha) po odloku o Zazidalnem načrtu za športnorekreacijski center Vrbje (Uradni list SRS, št. 13/82),

– gibanje obiskovalcev po kolovoznih poteh ali s strokovnim vodstvom,
– vzdrževanje kolovoznih poti po nasipu ribnika,
– vzdrževalna in ureditvena dela na obstoječih objektih,
– ekstenzivna gospodarska raba travnikov in njiv,
– ohranjanje in obnova gozda.

6. člen

Na celotnem zavarovanem območju so prepovedani vsi posegi, ki bi razvrednotili, poškodovali ali uničili naravni rezervat in prizadeli njegovo svojevrstnost:
– gradbena dela (graditev vseh vrst stavb, pomožnih objektov, cest in infrastrukturnih naprav),
– polaganje energetskih in komunalnih vodov v nadzemni in podzemni izvedbi (zatečeno stanje in vodi, predvideni z obstoječimi prostorskimi dokumenti so izjema),
– spreminjanje vodnega režima, izvajanje takšnih hidromelioracijskih ali regulacijskih posegov na varovanem območju in v okolici, katerih škodljive posledice bi bilo mogoče čutiti na ožji lokaliteti,
– odstranjevanje in požiganje obrežne in vodne vegetacije ter posameznih dreves in grmov,
– odstranjevanje ali nasipavanje zemlje ali kamnine,
– spreminjanje sestave zoocenoze z naseljevanjem neavtohtonih vrst,
– nabiranje, preganjanje in uničevanje živali,
– uničevanje ali poškodovanje gnezdišč ter prostorov, kjer se živali zadržujejo, hranijo in razmnožujejo,
– spreminjanje kulture rastišč in intenziviranje kmetijske proizvodnje, agromelioracije,
– zatiranje škodljivcev s kemičnimi zaščitnimi sredstvi,
– povzročanje hrupa, čolnarjenje na ribniku,
– umetno osvetljevanje živali, njihovih gnezdišč in bivališč,
– onesnaževanje površinskih in podzemnih vod,
– odlaganje vseh vrst odpadkov, kurjenje,
– vse druge dejavnosti, ki lahko bistveno ogrozijo zavarovano območje.

Ne glede na prepovedi varstveni režim s predhodnim soglasjem organizacije pristojne za ohranjanje narave dovoljuje:
– košnjo nasipov ribnika v času od 1. oktobra do 1. decembra,
– ureditev dela ribnika za ribogojstvo (vzrejni bazeni),
– praznjenje ribnika na daljše časovno obdobje oziroma po potrebi zaradi vzdrževanja naravnega ekosistema in ekstenzivnega ribogojstva (čas in trajanje določi naravovarstvena stroka),
– ureditev območja za obisk javnosti (informacijske table, sprehajalne in kolesarske poti z opremo – klopi in koši za smeti, opazovalnice, začasni objekti in naprave, namenjeni sezonski turistični ponudbi in upravljanju območja ….)
– manjša hidrotehnična dela za izboljšavo sedanjih in kreiranje novih habitatov za floro in favno (ureditev brežin, plitvin, izgradnja otočka, zasaditev grmovnih pasov...)
– posegati v obrežno in ostalo vegetacijo (npr. redčiti ali sekati drevje in grmovje, zasaditi bregove ipd.) in izkoriščati gozd v skladu z zakonom o gozdovih in gozdnogospodarskim načrtom ter zakonom o vodah,
– pogozditve z avtohtonimi vrstami (vrba, jelša, jesen, hrast, gorski javor),
– popravljati, vzdrževati in rekonstruirati obstoječe objekte, ceste in infrastrukturne objekte,
– vodnogospodarske ureditve za zaščito pred visokimi vodami,
– znanstveno raziskovati naravno dediščino.

7. člen

Ustanovitelj naravnega rezervata je Občina Žalec, ki pooblašča za upravljanje zavarovanega območja Krajevno skupnost Vrbje in ji v ta namen dodeli potrebna sredstva iz občinskega proračuna. Upravljanje zavarovanega območja se izvaja na podlagi načrta upravljanja zavarovanega območja.

8. člen

Pristojni organi Občine Žalec in Upravne enote Žalec, javni zavodi, občinska inšpekcija in inšpekcijske službe Ministrstva za okolje in prostor so v okviru svojih pristojnosti dolžni preprečevati posege, s katerimi bi se utegnile spremeniti ali okrniti s tem sklepom opredeljene lastnosti naravnega rezervata.

9. člen

Strokovne naloge v zvezi z varstvom naravnega rezervata opravlja Zavod republike Slovenije za varstvo narave, Območna enota Celje.

10. člen

Občina Žalec ima predkupno pravico pri nakupu v 3. členu navedenih zemljišč, ki so s tem odlokom razglašena za naravni rezervat, razen vodnih zemljišč.

11. člen

Ta odlok začne veljati petnajsti dan po objavi v Uradnem listu RS ter velja do sprejema odloka o razglasitvi, vendar najdlje dve leti.

Št. 35301–0003/2005–2/5
Žalec, dne 19. septembra 2005.

Župan
Občine Žalec
Lojze Posedel, univ. dipl. ekon., l.r.

ŽUŽEMBERK

4014. Sklep o določitvi novih ekonomskih cen programov predšolske vzgoje v Občini Žužemberk

Na podlagi 30., 31. in 32 člena Zakona o vrtcih (Uradni list RS, št. 12/96, 44/00, 78/03 in 72/05), 3. člena Pravilnika o plačilih staršev za programe v vrtcih (Uradni list RS, št. 44/96, 39/97 – odl. US, 1/98 – odl. US, 84/98, 44/00 – odl. US, 102/00, 111/00, 92/02 in 120/03), na podlagi 22. člena Pravilnika o metodologiji za oblikovanje cen programov v vrtcih, ki izvajajo javno službo (Uradni list RS, št. 97/03 in 77/05) in na podlagi 9. člena Statuta Občine Žužemberk (Uradni list RS, 34/99, 63/00 in 93/00), je Občinski svet Občine Žužemberk na predlog Osnovne šole Žužemberk in Osnovne šole Prevole na 21. redni seji dne 22. 9. 2005 sprejel

S K L E P
o določitvi novih ekonomskih cen programov predšolske vzgoje v Občini Žužemberk

1

Cene programov predšolske vzgoje v vrtcu pri Osnovni šoli Žužemberk po posameznih programih znašajo mesečno:

1. I. starostno obdobje (1 – 3 let)	82.495,00 SIT
2. II. starostno obdobje (4 – 6 let)	69.036,00 SIT
3. varstvo v družini	82.495,00 SIT

Stroški živil za otroka iz I. in II. starostnega obdobja ter varstva v družini v vrtcu pri OŠ Žužemberk znašajo dnevno 379,00 SIT.

2

Cena programa predšolske vzgoje v vrtcu pri Osnovni šoli Prevole znaša mesečno:

starostno obdobje (4–6 let) 70.439,00 SIT

Stroški živil za otroka iz vrtca pri Osnovni šoli Prevole znašajo dnevno 169,00 SIT.

3

Ta sklep začne veljati naslednji dan od objave v Uradnem listu, cene programov pa se uporabljajo od 1. 9. 2005 dalje.

4

Z dnem veljavnosti tega sklepa preneha veljati Sklep o določitvi cen programov za predšolsko vzgojo v Občini Žužemberk št.: 032-01/2004-2204, z dne 21. 10. 2004.

Št. 032-01/2005–1843
Žužemberk, dne 22. septembra 2005

Župan
Občina Žužemberk
Franc Škufca l.r.

4015. Sklep o fleksibilnem normativnem povečanju števila otrok v vrtcu pri Osnovni šoli Žužemberk

Na podlagi 17. člena Zakona o vrtcih (Uradni list RS, št. 12/96, 44/00, 78/03 in 72/05) in na podlagi 9. člena Statuta Občine Žužemberk (Uradni list RS, 34/99, 63/00 in 93/00), je Občinski svet Občine Žužemberk na predlog Osnovne šole Žužemberk na 21. redni seji dne 22. 9. 2005 sprejel

S K L E P
o fleksibilnem normativnem povečanju števila otrok v vrtcu pri Osnovni šoli Žužemberk

1

V vrtcu pri Osnovni šoli Žužemberk se lahko od 1. 9. 2005 dalje, glede na razmere in dejansko število vpisanih otrok v tem vrtcu, upošteva fleksibilni način povečanja števila otrok v posamezni skupini za dva otroka.

2

Ta sklep začne veljati naslednji dan od objave v Uradnem listu RS.

Št. 032-01/2005–1842
Žužemberk, dne 22. septembra 2005

Župan
Občina Žužemberk
Franc Škufca l.r.

Popravek

V Odloku o spremembah in dopolnitvah prostorskih sestavin dolgoročnega plana Občine Slovenske Konjice za obdobje 1986-2000 /dopolnjen 1993, 1994, 1998/ in družbenega plana razvoja Občine Slovenske Konjice za srednjeročno obdobje 1986-1990 za območje Občine Slovenske Konjice – dopolnitev v letu 2001, objavljenem v Uradnem listu RS, št. 75/04 z dne 13. 7. 2004, se:

– v 3. členu, v točki 6.4.5.1., Programske zasnove, v poglavju B) Programske zasnove za območje Polene (P2,) izloči ureditveno območje P1,

– v prvi alinei poglavja (a) se beseda »treh« nadomesti z besedo »dveh«,

– v prvi alinei poglavja (a) se črta besedilo »Polene 1«,

– spremeni se prva alinea poglavja (č), črta se besedilo »Polene 1«.

– v 3. členu, v točki 6.4.5.1. Programske zasnove, v poglavju Programska zasnova za golf igrišče v Slovenskih Konjicah (P7), se zadnja alineja poglavja (f) Prostorska izvedbena dokumentacija nadomesti z besedilom:

– »za obravnavano območje«.

Grafične priloge (popravki kartografske dokumentacije) listi H26-34 in H26-35 so sestavni del popravka Odloka o spremembah in dopolnitvah prostorskih sestavin dolgoročnega plana Občine Slovenske Konjice za obdobje 1986-2000 /dopolnjen 1993, 1994, 1998/ in družbenega plana razvoja Občine Slovenske Konjice za srednjeročno obdobje 1986-1990 za območje Občine Slovenske Konjice – dopolnitev v letu 2001.

Št. 352-1/01-9204
Slovenske Konjice, 29. septembra 2005

Župan
Občine Slovenske Konjice
Janez Jazbec l.r.

VSEBINA

PREDSEDNIK REPUBLIKE

3948. Ukaz o podelitvi odlikovanja častni znak svobode Republike Slovenije 9393
3949. Ukaz o podelitvi odlikovanja Republike Slovenije 9393
3950. Ukaz o podelitvi odlikovanja Republike Slovenije 9393
3951. Odlok o pomilostitvi 9394

DRŽAVNI ZBOR

3952. Zakon o spremembah in dopolnitvah Zakona o javnih cestah (ZJC-B) 9394

MINISTRSTVA

3953. Pravilnik o spremembah in dopolnitvah Pravilnika o emisiji plinastih onesnaževal in delcev iz motorjev z notranjim zgorevanjem, namenjenih za vgradnjo v necestne premične stroje 9399

USTAVNO SODIŠČE

3954. Odločba o ugotovitvi, da je Zakon o upravnem sporu v neskladju z Ustavo 9525
3955. Sklep o sprejemu pobude za oceno ustavnosti 28. člena Zakona o preprečevanju korupcije in o delnem zadržanju izvrševanja njegovega prvega odstavka 9529

REPUBLIŠKA VOLILNA KOMISIJA

3956. Poročilo o izidu glasovanja in o izidu naknadnega zakonodajnega referenduma o Zakonu o Radioteleviziji Slovenija, ki je bil 25. septembra 2005 9530

OBČINE

AJDOVŠČINA

3957. Ugotovitveni sklep o mandatu člana občinskega sveta 9530
3958. Sklep o razrešitvi člana nadzornega odbora 9530
3959. Sklep o imenovanju članice nadzornega odbora 9531
3960. Spremembe in dopolnitve Statuta Občine Ajdovščina 9531
3961. Odlok o spremembah in dopolnitvah Odloka o prostorskih ureditvenih pogojih v Občini Ajdovščina 9533

BELTINCI

3962. Program priprave sprememb in dopolnitev zazidalnega načrta 9533
3963. Program priprave lokacijskega načrta za komunalno opremo v poslovno-industrijski coni v Beltincih 9534

BLED

3964. Odlok o varnosti v cestnem prometu v naseljih 9536
3965. Odlok o spremembah in dopolnitvah Odloka o nadomestilu za uporabo stavbnega zemljišča v Občini Bled 9541
3966. Program priprave za občinski lokacijski načrt BL-S26 Dindol 9542

BRASLOVČE

3967. Odlok o spremembah in dopolnitvah Odloka o proračunu Občine Braslovče za leto 2005 9544

BREŽICE

3968. Odlok o višini in namenu porabe sredstev proračunske rezerve za odpravo posledic neurja z dne 21. 7. 2005 9545
3969. Sklep o ukinitvi javnega dobra na nepremičninah v k.o. Čatež, k.o. Nova vas in k.o. Cerklje 9546

ČRENŠOVCI

3970. Pravilnik o sofinanciranju programov ljubiteljske kulturne dejavnosti v Občini Črenšovci 9546

ČRNOMELJ

3971. Odlok o spremembah in dopolnitvah odloka o zazidalnem načrtu Čardak v Črnomlju 9548
3972. Odlok o občinskem lokacijskem načrtu mestno jedro Črnomelj 9548

DOLENJSKE TOPLICE

3973. Odlok o spremembah in dopolnitvah Odloka o proračunu Občine Dolenjske Toplice za leto 2005 9559
3974. Odlok o turistični taksi v Občini Dolenjske Toplice 9560
3975. Odlok o ustanovitvi Javnega podjetja Center za ekološko, kuturno in kongresno dejavnost 9563
3976. Pravilnik o spremembah in dopolnitvah Pravilnika o dodeljevanju proračunskih sredstev za pospeševanje zaposlovanja v Občini Dolenjske Toplice 9566
3977. Pravilnik za vrednotenje programov organizacij in društev na področju humanitarnih dejavnosti ter društev interesnih in stanovskih dejavnosti občanov in njihovih združenj v Občini Dolenjske Toplice 9566
3978. Pogoji in merila za vrednotenje programov organizacij in društev na področju humanitarnih dejavnosti ter društev interesnih in stanovskih dejavnosti občanov in njihovi združenj v Občini Dolenjske Toplice 9568
3979. Sklep o ukinitvi statusa javnega dobra na nepremičnini parc. št. 963/8, k.o. Toplice in nepremičnini parc. št. 4451/2, k.o. Podturn 9569

GROSUPLJE

3980. Sklep o ukinitvi statusa grajenega javnega dobra na zemljiščih parc. št. 1121/5, 1124/3, 1124/8, 1129/6, 1168/8, 1186/6, 1186/7, 1186/9, 1189/2, 1190/2 IN 1194/5, vse k.o. Šmarje, ter zemljiščih parc. št. 2019/8, 2020/12, 2020/14, 2020/15, 2055/2 in 2056/2, vse k.o. Sela 9569

IVANČNA GORICA

3981. Odlok o spremembah in dopolnitvah Odloka o prostorskoureditvenih pogojih za PPC I/1 – Višnja Gora, PPC I/3 – Polževo, PPC II/1 – Ivančna Gorica in PPC II/3 – Muljavsko polje 9569
3982. Odlok o spremembah in dopolnitvah Odloka o prostorskoureditvenih pogojih za PPC IV. – Dolina Krke 9576
3983. Odlok o spremembah in dopolnitvah Odloka o prostorskoureditvenih pogojih za PPC 1/2 – Leskovec in II/2 – Metnaj 9580
3984. Odlok o spremembah in dopolnitvah Odloka o prostorskoureditvenih pogojih za plansko celoto Šentvid pri Stični III/1, III/2 in III/3 9583
3985. Odlok o odpravi Odloka o spremembah in dopolnitvah Odloka o sprejetju spremembe zazidalnega načrta Grintavec G-1 v Višnji Gori 9587
3986. Sklep o začetku priprave strategije prostorskega razvoja Občine Ivančna Gorica in prostorskega reda Občine Ivančna Gorica 9587
3987. Pravilnik za sofinanciranje mladinskih programov in projektov iz proračuna Občine Ivančna Gorica 9588
3988. Pravilnik o povračilu stroškov šolskega prevoza za otroke s posebnimi potrebami 9590

KAMNIK

3989. Odlok o rebalansu proračuna Občine Kamnik za leto 2005 9591

3990. Ugotovitveni sklep Občinske volilne komisije Občine Kamnik 9592

KRIŽEVCI

3991. Program priprave za lokacijski načrt za komunalno opremo v območju obrtno- poslovne cone v Bučečovcih v Občini Križevci 9592

KUNGOTA

3992. Sklep o spremembah in dopolnitvah Sklepa o plačilu komunalnega prispevka na območju Občine Kungota 9593

3993. Sklep o določitvi cene programa 1. starostnega obdobja predšolske vzgoje v VIZ KUNGOTA 9594

3994. Ugotovitveni sklep o prenehanju članstva v nadzornem odboru ter sklep o imenovanju nadomestnega člana nadzornega odbora Občine Kungota 9594

MARKOVCI

3995. Sklep o predaji javnega kanalizacijskega sistema in čistilne naprave odpadnih vod v obrtni coni Novi Jork v Občini Markovci v vzdrževanje 9595

RAVNE NA KOROŠKEM

3996. Odlok o turistični taksi v Občini Ravne na Koroškem 9595

3997. Odlok o načinih in pogojih posredovanja oglasov v Občini Ravne na Koroškem 9598

3998. Odlok o plakatiranju na javnih oglasnih mestih v Občini Ravne na Koroškem 9599

3999. Odlok o spremembah in dopolnitvah Odloka o ravnanju z zapuščenimi vozili v Občini Ravne na Koroškem 9601

SEVNICA

4000. Program priprave občinskega lokacijskega načrta za gradnjo individualnih stanovanjskih hiš s spremljajočimi objekti Drožanjska cesta v Sevnici 9601

SLOVENSKA BISTRICA

4001. Sklep o razgrnitvi predloga Odloka o lokacijskem načrtu stanovanjske zazidave Boldirev na Pragerskem 9603

SLOVENSKE KONJICE

4002. Odlok o lokacijskem načrtu za golf Škalce 9603

4003. Odlok o spremembah in dopolnitvah odloka o PUP za dele naselij – območje 5/B predel KZ 9608

4004. Odlok o spremembah in dopolnitvah Odloka zazidalnega načrta Industrijska cona Slovenske Konjice 9610

SVETA ANA

4005. Odlok o spremembi Odloka o proračunu Občine Sveta Ana za leto 2005 9611

ŠMARTNO PRI LITIJI

4006. Odlok o spremembah in dopolnitvah Odloka o izvrševanju proračuna Občine Šmartno pri Litiji za leto 2005 9611

4007. Sklep o ukinitvi grajenega javnega dobra 9613

VIDEM

4008. Odlok o spremembah Odloka o proračunu Občine Videm za leto 2005 9613

ZAGORJE OB SAVI

4009. Odlok o spremembah Odloka o zazidalnem načrtu za območje »Zahodni del naselja Kisovec« 9614

4010. Odlok o spremembi Odloka o ustanovitvi javnega vzgojnoizobraževalnega zavoda »Glasbena šola Zagorje ob Savi« 9615

4011. Pravilnik o spremembah Pravilnika o določanju plač, plačil za opravljanje funkcije in drugih prejemkov funkcionarjev, članov nadzornega odbora in delovnih teles Občinskega sveta Občine Zagorje ob Savi ter predstavnikov ustanovitelja v organih upravljanja javnih podjetij in javnih zavodov, katerih ustanoviteljica je Občina Zagorje ob Savi 9615

ZAVRČ

4012. Sklep o določitvi cen vzgojno-varstvenih programov v vrtcu v Občini Zavrč 9616

ŽALEC

4013. Odlok o začasnem zavarovanju ribnika Vrbje z zaledjem za naravni rezervat 9616

ŽUŽEMBERK

4014. Sklep o določitvi novih ekonomskih cen programov predšolske vzgoje v Občini Žužemberk 9617

4015. Sklep o fleksibilnem normativnem povečanju števila otrok v vrtcu pri Osnovni šoli Žužemberk 9618

POPRAVKI

– Popravek Odloka o Spremembah in dopolnitvah prostorskih sestavin dolgoročnega plana Občine Slovenske Konjice za obdobje 1986–2000 /dopolnjen 1993, 1994, 1998/ in družbenega plana razvoja Občine Slovenske Konjice za srednjeročno obdobje 1986–1990 za območje Občine Slovenske Konjice – dopolnitev v letu 2001 9618

ISSN 1318-0576

Izdajatelj Služba Vlade Republike Slovenije za zakonodajo – Direktorica Ksenija Mihovar Globokar – Založnik Uradni list Republike Slovenije d.o.o. – Direktorica in odgovorna urednica Erika Trojer – Priprava Uradni list Republike Slovenije d.o.o. – Tisk Tiskarna SET, d.d., Vevče – Akontacija naročnine za leto 2005 je 26.400 SIT (brez davka), pri ceni posameznega Uradnega lista Republike Slovenije je vračunan 8,5% DDV – Naročnina za tujino je 72.600 SIT – Reklamacije se upoštevajo le mesec dni po izidu vsake številke – Uredništvo in uprava Ljubljana, Slovenska 9 – Poštni predal 379 – Telefon tajništvo 425 14 19, računovodstvo 200 18 60, naročnine 425 23 57, telefaks 200 18 25, prodaja 200 18 38, preklici 425 02 94, telefaks 425 14 18, uredništvo 425 73 08, uredništvo (javni razpisi …) 200 18 66, uredništvo – telefaks 425 01 99 – Internet: http://www.uradni-list.si – uredništvo e-pošta: objave@uradni-list.si – Transakcijski račun 02922-0011569767